Anleitung_4132727_SPK1:_ 19.03.2012 15:12 Uhr Seite 1

(D) **Originalbetriebsanleitung**
Druckluft-Werkzeugset

(GB) **Original operating instructions**
Professional air tool set

(F) **Mode d’emploi d’origine**
Kit à air comprimé « professionnels »

(I) **Istruzioni per l’uso originali**
Kit professionale ad aria compressa

(DK)(N) **Original betjeningsvejledning**
Trykluftsæt – til professionelt arbejde

(S) **Original-bruksanvisning**
Tryckluftsset för proffs

(HR)(BIH) **Originalne upute za uporabu**
Komplet profesionalnog pneumatskog alata

(RS) **Originalna uputstva za upotrebu**
Garnitura profesionalnog pneumatskog alata

(CZ) **Originální návod k obsluze**
Profesionální pneumatická sada

(SK) **Originálny návod na obsluhu**
Profesionálna pneumatická súprava

1

Einhell®

Art.-Nr.: 41.327.27 **I.-Nr.: 11011**

Druckluftset Profi

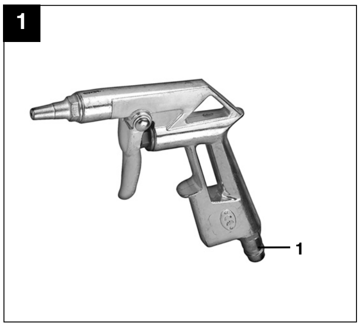
1
1

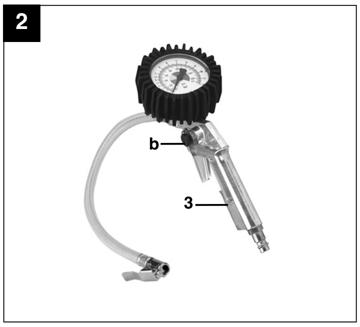
2
b
3

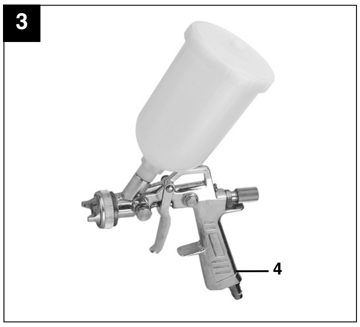
3
4

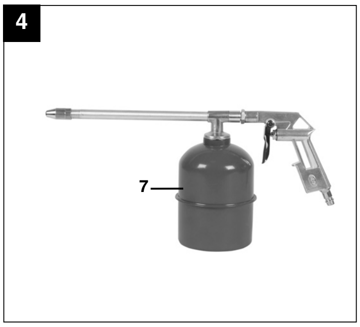
4
7

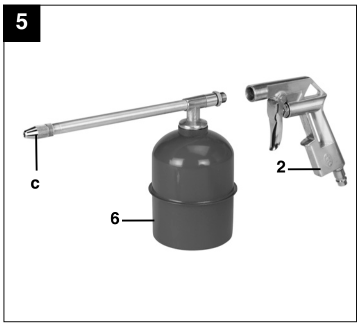
5
c
2
6

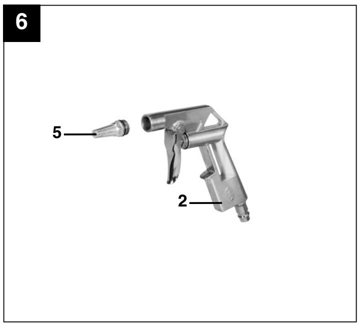
6
5
2

⚠ **Achtung!**
Beim Benutzen von Geräten müssen einige Sicherheitsvorkehrungen eingehalten werden, um Verletzungen und Schäden zu verhindern. Lesen Sie diese Bedienungsanleitung deshalb sorgfältig durch. Bewahren Sie diese gut auf, damit Ihnen die Informationen jederzeit zur Verfügung stehen. Falls Sie das Gerät an andere Personen übergeben sollten, händigen Sie diese Bedienungsanleitung bitte mit aus. Wir übernehmen keine Haftung für Unfälle oder Schäden, die durch Nichtbeachten dieser Anleitung und der Sicherheitshinweise entstehen.

Bestimmungsgemäße Verwendung

Der Druckluftschlauch ist geeignet zur Luftversorgung von Druckluftwerkzeugen.
Die Ausblaspistole ist geeignet zum Reinigen und Ausblasen.
Der Reifenfüllmesser ist geeignet zum Befüllen von Reifen.
Die Farbspritzpistole ist geeignet zum Versprühen von Farben und Lacken.

Das Gerät darf nur nach seiner Bestimmung verwendet werden. Jede weitere darüber hinausgehende Verwendung ist nicht bestimmungsgemäß. Für daraus hervorgerufene Schäden oder Verletzungen aller Art haftet der Benutzer/Bediener und nicht der Hersteller.

Bitte beachten Sie, dass unsere Geräte bestimmungsgemäß nicht für den gewerblichen, handwerklichen oder industriellen Einsatz konstruiert wurden. Wir übernehmen keine Gewährleistung, wenn das Gerät in Gewerbe-, Handwerks- oder Industriebetrieben sowie bei gleichzusetzenden Tätigkeiten eingesetzt wird.

1. Sicherheitshinweise

1.1 Sicherheitshinweise zum Arbeiten mit Druckluft und Ausblaspistolen

- Verdichter und Leitungen erreichen im Betrieb hohe Temperaturen. Berührungen führen zu Verbrennungen.
- Die vom Verdichter angesaugten Gase oder Dämpfe sind frei von Beimengungen zu halten, die in dem Verdichter zu Bränden oder Explosionen führen können.
- Beim Lösen der Schlauchkupplung ist das Kupplungsstück des Schlauches mit der Hand festzuhalten, um Verletzungen durch den zurückschnellenden Schlauch zu vermeiden.
- Bei Arbeiten mit der Ausblaspistole Schutzbrille tragen. Durch Fremdkörper und weggeblasene Teile können leicht Verletzungen verursacht werden.
- Mit der Ausblaspistole keine Personen anblasen oder Kleidung am Körper reinigen.

1.2 Sicherheitshinweise beim Farbspritzen

- Keine Lacke oder Lösungsmittel mit einem Flammpunkt von weniger als 55° C verarbeiten.
- Lacke und Lösungsmittel nicht erwärmen, da leicht entflammbar.
- Werden gesundheitsschädliche Flüssigkeiten verarbeitet, sind zum Schutz Filtergeräte (Gesichtsmasken) erforderlich. Beachten Sie auch die von den Herstellern solcher Stoffe gemachten Angaben über Schutzmaßnahmen.
- Die auf den Umverpackungen der verarbeiteten Materialien aufgebrachten Angaben und Kennzeichnungen der Gefahrstoffverordnung sind zu beachten. Gegebenenfalls sind zusätzliche Schutzmaßnahmen zu treffen, insbesondere geeignete Kleidung und Masken zu tragen.
- Während des Spritzvorgangs sowie im Arbeitsraum darf nicht geraucht werden. Auch Farbdämpfe sind leicht brennbar.
- Feuerstellen, offenes Licht oder funkenschlagende Maschinen dürfen nicht vorhanden sein bzw. betrieben werden.
- Speisen und Getränke nicht im Arbeitsraum aufbewahren oder verzehren. Farbdämpfe sind schädlich.
- Der Arbeitsraum muss größer als 30 m^3 sein und es muss ausreichender Luftwechsel beim Spritzen und Trocknen gewährleistet sein. Nicht gegen den Wind spritzen. Grundsätzlich beim Verspritzen von brennbaren bzw. gefährlichen Spritzgütern die Bestimmungen der örtlichen Polizeibehörde beachten.
- In Verbindung mit dem PVC-Druckschlauch keine Medien wie Testbenzin, Butylalkohol und Methylenchlorid verarbeiten (verminderte Lebensdauer).

Bewahren Sie die Sicherheitshinweise gut auf.

2. Gerätebeschreibung (Bild 1-6)

1. Ausblaspistole (Druckluftpistole + Düse)
2. Druckluftpistole
3. Reifenfüllmesser
4. Farbspritzpistole mit Fließbecher
5. Düse
6. Saugbecher mit Anschluss für Druckluftpistole
7. Farbspritzpistole mit Saugbecher (Druckluftpistole + Saugbecher)

Anschließen:
Schieben Sie den Nippel Ihres Druckluftschlauches in die Schnellkupplung, Hülse springt automatisch nach vorn.

Trennen:
Ziehen Sie die Hülse zurück und entfernen Sie den Schlauch. **Achtung! Beim Lösen der Schlauchkupplung ist das Kupplungsstück des Schlauches mit der Hand festzuhalten, um Verletzungen durch den zurückschnellenden Schlauch zu vermeiden.**

Der Druckluftschlauch ist ebenfalls mit einer Schnellkupplung ausgestattet, mit der das Zubehör wie oben beschrieben angeschlossen werden kann.

Aus der folgenden Übersicht entnehmen Sie die richtige Benutzung des Zubehörs.

- **Druckluftschlauch**
  Zum Anschluss an eine Druckluftquelle.

- **Ausblaspistole (Bild 1)**
  Arbeitsdruck in bar: 3-8

  Verwenden Sie die Druckluftpistole (2) zusammen mit der Düse (5) als Ausblaspistole (s. Bild 1, 6).

  Einsatzbereich:
  Zum Reinigen / Ausblasen von Hohlräumen oder schwer zugänglichen Stellen, sowie zum Reinigen von verschmutzen Arbeitsgeräten.
  Der stufenlos bedienbare Abzugshebel er-möglicht eine exakte Dosierung der Druckluft.
- **Reifenfüllmesser (Bild 2)**
  Arbeitsdruck in bar: 0-8

  Einsatzbereich:
  Der Reifenfüllmesser ermöglicht ein einfaches und genaues Befüllen von Reifen. Das Manometer dient zur Kontrolle des Reifendrucks. Mit dem integrierten Ablassventil (b) ist es möglich einen zu hohen Reifendruck zu senken.

  Überprüfen Sie nach dem Befüllen den eingestellten Reifendruck mit einem geeichten Messgerät, z.B. an einer Tankstelle.

- **Farbspritzpistole mit Fließbecher (Bild 3)**
  Arbeitsdruck in bar: 3-4

  Einsatzbereich:
  Die Farbspritzpistole eignet sich hervorragend für alle kleineren Grundierungs- und Lackierarbeiten.
  Die Einstellung der Luft- und Farbmenge, helfen Ihnen ein hervorragendes Arbeitsergebnis zu erzielen.
  Die Farbspritzpistole, mit der stufenlosen Einstellung von Breit- auf Rundstrahl, ist sowohl für große Flächen als auch für Ecken und Kanten bestens geeignet.
  Überprüfen Sie die Einstellung anhand einer Probelackierung.

- **Sprühpistole mit Saugbecher (Bild 4)**
  Arbeitsdruck in bar: 3,5

  Verwenden Sie die Druckluftpistole (2) zusammen mit dem Saugbecher (6) als Farbspritzpistole mit Saugbecher (s. Bild 1, 5).

  Einsatzbereich:
  Geeignet zum Ein- und Versprühen von Kaltreiniger, Sprühöl, usw.
  Der stufenlos bedienbare Abzugshebel er-möglicht eine exakte Dosierung des Sprühmaterials.
  Mit der drehbaren Düse (c) lässt sich das Verhältnis der zu spritzenden Flüssigkeit zur Luftmenge einstellen.
  Tipp: Vor Arbeitsbeginn sollte ein kurzer Test an einem Zeitungspapier durchgeführt werden, damit sich der optimale Arbeitsdruck finden lässt.

3. Reinigung und Wartung

- Wir empfehlen, dass Sie das Gerät direkt nach jeder Benutzung reinigen.
- Reinigen Sie das Zubehör nach dem Gebrauch mit einem geeigneten Mittel (Hinweise auf den verwendeten Substanzen beachten).

4. Ersatzteilbestellung

Bei der Ersatzteilbestellung sollten folgende Angaben gemacht werden;

- Typ des Gerätes
- Artikelnummer des Gerätes
- Ident-Nummer des Gerätes
- Ersatzteilnummer des erforderlichen Ersatzteils

Aktuelle Preise und Infos finden Sie unter www.ISC-GmbH.info

5. Entsorgung und Wiederverwertung

Das Gerät befindet sich in einer Verpackung um Transportschäden zu verhindern. Diese Verpackung ist Rohstoff und ist somit wieder verwendbar oder kann dem Rohstoffkreislauf zurückgeführt werden. Das Gerät und dessen Zubehör bestehen aus verschiedenen Materialien, wie z.B. Metall und Kunststoffe. Führen Sie defekte Bauteile der Sondermüllentsorgung zu. Fragen Sie im Fachgeschäft oder in der Gemeindeverwaltung nach!

⚠ **Important!**
When using the equipment, a few safety precautions must be observed to avoid injuries and damage. Please read the complete operating instructions and safety regulations with due care. Keep this manual in a safe place, so that the information is available at all times. If you give the equipment to any other person, hand over these operating instructions and safety regulations as well. We cannot accept any liability for damage or accidents which arise due to a failure to follow these instructions and the safety instructions.

Scope of use

The compressed-air hose is designed for supplying air to air tools.
The blow-out pistol is designed for cleaning and blowing out.
The tire pressure gauge is designed for inflating tires.
The paint spray gun is designed for spraying paints and lacquers.

Please note that our equipment has not been designed for use in commercial, trade or industrial applications. Our warranty will be voided if the machine is used in commercial, trade or industrial businesses or for equivalent purposes.

The machine is to be used only for its prescribed purpose. Any other use is deemed to be a case of misuse. The user / operator and not the manufacturer will be liable for any damage or injuries of any kind caused as a result of this.

1. Safety instructions

1.1 Safety instructions for working with compressed air and blasting guns

- Compressors and lines reach high temperatures during operation. Avoid contact! Risk of burns!
- Gases or vapours drawn in by the compressor have to be kept free of constituents that may cause fire or explosions inside the compressor.
- When you disconnect the hose coupling, hold the coupling element in your hand to prevent injury from the whiplashing hose.
- Wear goggles when working with the blow-out gun. Injuries may easily result from foreign bodies and blasted parts.
- Never point the blow-out gun at other persons and never use it to clean clothes that are still being worn.

1.2. Safety information for paint spraying

- Never process paints or solvents with a flash point below 55°C.
- Do not heat lacquers and solvents as they are highly inflammable.
- It is imperative to use filtering equipment (face masks) when processing harmful liquids. Note also the information concerning safety precautions published by the manufacturers of these liquids.
- Smoking is prohibited during the spraying operation and in the work room. Paint vapours are highly flammable.
- Make sure there are no open fires or open lights in the work room. Sparking machines are not to be used.
- Do not keep or consume food and drink in the work room. Paint vapours are harmful.
- The details and designations of the Ordinance on Hazardous Substances, which are displayed on the outer packaging of the processed material, must be observed. Additional protective measures are to be undertaken if necessary, particularly the wearing of suitable clothing and masks.
- The work room has to be bigger than 30 m^3 and have sufficient ventilation for spraying and drying. Never spray into the wind.
  It is always imperative to observe the regulations of your local police authorities when spraying combustible or hazardous substances.
- Never process media such as white petroleum spirit, butyl alcohol and methylene chloride with the PVC pressure hose (reduced life span).

Keep these safety instructions in a safe place.

2. Layout (Fig. 1-6)

1. Blow-out pistol (compressed-air gun + nozzle)
2. Compressed-air gun
3. Tire pressure gauge
4. Paint spray gun with gravity-feed can
5. Nozzle
6. Suction-feed can for connection to the com pressed-air gun
7. Paint spray gun with suction-feed can (compressed-air gun + suction-feed can)

Connect
Push the nipple on your compressed air hose into the quick-release coupling, the sleeve will automatically spring forwards.

Disconnect
Pull back the sleeve and remove the hose.
Important. As you release the hose coupling, hold the hose coupling part in your hand to prevent injuries caused by the hose being thrown backwards.
The compressed air hose is also fitted with a quick-lock coupling to which accessories can be connected as described above.

For information on the correct use of the accessories, please refer to the following overview.

- **Compressed air hose**
  For connecting to a compressed air source.

- **Blow-out pistol (Figure 1)**
  Working pressure in bar: 3-8

  Use the compressed-air gun (2) in combination with the nozzle (5) as a blow-out pistol (see Fig. 1, 6).

  Range of applications:
  For cleaning and blowing out hollow spaces or hard-to-reach areas, as well as for cleaning soiled equipment.
  The infinitely variable trigger lever allows an exact dosing of compressed air.

- **Tire pressure gauge (Figure 2)**
  Working pressure in bar: 0-8

  Range of applications:
  The tire pressure gauge allows you to inflate tires easily and exactly. Use the pressure gauge to check the tire pressure. If the tire pressure is too high, you can reduce the pressure with the integrated relief valve (b).

  After filling with air, please check the set tire pressure with a calibrated gauge, for example at a petrol station.

- **Paint spray gun with cup (Figure 3)**
  Working pressure in bar: 3-4

  Range of applications:
  The pain spray gun is ideal for all small scale priming and painting work.
  The adjustment of the air and paint volumes helps to achieve outstanding results.
  The paint spray gun, with an infinite adjustment from wide to round jet, is ideal for both large areas and for corners and edges.

- **Spray gun with suction-feed can (Figure 4)**
  Working pressure in bar: 3,5

  Use the compressed-air gun (2) in combination with the suction-feed can (6) as a paint spray gun with suction-feed can (see Fig. 1, 5).

  Range of applications:
  Suitable for spraying cold cleaner, spray oil, etc.
  The infinitely variable trigger lever allows an exact dosing of the spray material.
  The rotating nozzle (c) allows you to adjust the ratio of fluid to the volume of air.
  Tip: Before starting work, you should conduct a small test on newspaper to find the ideal settings for achieving perfect results.

3. Cleaning and maintenance

- We recommend that you clean the appliance immediately after you use it.
- Clean the accessories after use with a suitable cleaning agent (observe the instructions on the working materials).

4. Ordering replacement parts

Please quote the following data when ordering replacement parts:
- Type of machine
- Article number of the machine
- Identification number of the machine
- Replacement part number of the part required

For our latest prices and information please go to www.isc-gmbh.info

5. Disposal and recycling

The unit is supplied in packaging to prevent its being damaged in transit. This packaging is raw material and can therefore be reused or can be returned to the raw material system.

The unit and its accessories are made of various types of material, such as metal and plastic. Defective components must be disposed of as special waste. Ask your dealer or your local council.

⚠ **Attention !**
Lors de l'utilisation d'appareils, il faut respecter certaines mesures de sécurité afin d'éviter des blessures et dommages. Veuillez donc lire attentivement ce mode d'emploi/ces consignes de sécurité. Veillez à le conserver en bon état pour pouvoir accéder aux informations à tout moment. Si l'appareil doit être remis à d'autres personnes, veillez à leur remettre aussi ce mode d'emploi/ces consignes de sécurité. Nous déclinons toute responsabilité pour les accidents et dommages dus au non-respect de ce mode d'emploi et des consignes de sécurité.

Utilisation conforme à l'affectation

Le tuyau à air comprimé convient pour l'alimentation en air d'outils à air comprimé.
Le pistolet de soufflage convient pour le nettoyage et le soufflage.
Le pistolet de gonflage à manomètre convient au gonflage de pneus.
Le pistolet à peinture convient à la pulvérisation de peintures et de vernis.

La machine doit exclusivement être employée conformément à son affectation. Chaque utilisation allant au-delà de cette affectation est considérée comme non conforme. Pour les dommages en résultant ou les blessures de tout genre, le producteur décline toute responsabilité et l'opérateur/l'exploitant est responsable.

Veillez au fait que nos appareils, conformément à leur affectation, n'ont pas été construits, pour être utilisés dans un environnement professionnel, industriel ou artisanal. Nous déclinons toute responsabilité si l'appareil est utilisé professionnellement, artisanalement ou dans des sociétés industrielles, tout comme pour toute activité équivalente.

1. Instructions de sécurité

1.1 Consignes de sécurité relatives au travail avec de l'air comprimé et des pistolet à air

- Le compresseur et les conduites atteignent de hautes températures pendant le fonctionnement. Vous pouvez vous brûler en les touchant.
- Maintenez les gaz ou fumées aspirés par le compresseur libres d'impuretés; elles pourraient prendre feu ou exploser dans le compresseur.
- En desserrant le raccord souple, maintenez la pièce d'accouplement du tuyau avec la main pour empêcher des blessures dûes au rebondissement du tuyau.
- Portez des lunettes de sécurité pendant les travaux de pistolage. Les corps étrangers et les pièces éjectées peuvent facilement provoquer des blessures.
- Ne dirigez le pistolet à air ni sur des personnes ni ne l'utilisez pour nettoyer les vêtement que vous portez.

1.2 Consignes de sécurité lors de la peinture au pistolet

- N'utilisez ni laques ni solvants à un point d'inflammation inférieur à 55° C.
- Ne chauffez pas la laque et le détergent, étant donné qu'ils sont facilement inflammables.
- Si vous employez des liquides nocifs, il est indispensable de vous protéger par un filtre (masque de visage). Suivez aussi les informations de protection données par les fabricants de tels matériaux.
- Ne fumez en aucun cas pendant les travaux de pistolage. Les fumées de peinture sont aussi facilement inflammables.
- Le feu nu est interdit; n'utilisez pas non plus de machines produisant des étincelles.
- Ne gardez ni ne mangez d'aliments ou de boissons dans le local de travail. Les fumées de peinture sont nocives.
- Respecter les indications sur les emballages des matériaux traités et les marquages de l'ordonnance relative aux relative aux substances dangereuses.
  Le cas échéant, prendre des mesures de protection supplémentaires, porter particulièrement des vêtements adéquats et masques.
- Le local de travail doit être plus grand que 30 m^3; assurez un changement d'air suffisant pendant les travaux de pistolage et de séchage. Ne pas pulvériser contre le vent. Respectez par principe les règlements de la police locale lors du pistolage de produits inflammables ou dangereux.
- N'utilisez pas de fluides tels que white-spirit, alcool butylique et dichlorométhane en contact avec le tuyau à pression en chlorure de polyvinyle (durée de vie réduite).

2. Description de l’appareil (figure 1-6)

1. Pistolet de soufflage (pistolet à air comprimé + buse)
2. Pistolet à air comprimé
3. Pistolet de gonflage à manomètre
4. Pistolet à peinture avec godet d’alimentation
5. Buse
6. Godet d’alimentation avec raccordement pour le pistolet à air comprimé
7. Pistolet à peinture avec godet d’alimentation (pistolet à air comprimé + godet d’alimentation)

Raccorder :
Poussez l’embout de votre tuyau d’air comprimé dans l’accouplement rapide, la douille saute automatiquement vers l’avant.

Séparer :
Tirez la douille en arrière et retirez le tuyau. **Attention ! Lorsque vous défaites le raccord, tenez bien la pièce d’accouplement du tuyau de la main, cela évitera des blessures en raison du tuyau qui rebondit.**

Le tuyau d’air comprimé est également doté d’un accouplement rapide avec lequel les accessoires peuvent être raccordés comme indiqué plus haut.

Les illustrations suivantes vous indiquent comment utiliser les accessoires correctement.

- **Tuyau d’air comprimé :**
  À raccorder à une source d’air comprimé

- **Pistolet à air (fig. 1)**
  Pression de fonctionnement en bars 3-8

  Utilisez le pistolet à air comprimé (2) avec la buse (5) comme pistolet de soufflage (voir figure 1, 6).

  Domaine d’application :
  Pour nettoyer / souffler des creux ou les endroits difficilement accessibles et pour nettoyer les appareils encrassés. Le levier de soutirage à commande continue permet de doser avec précision l’air comprimé.
- **Testeur de pression des pneus (fig. 2)**
  Pression de fonctionnement en bars 0-8

  Domaine d’application :
  Le pistolet de gonflage à manomètre permet de remplir les pneus avec précision et en toute simplicité. Le manomètre sert au contrôle de la pression de gonflage. La soupape d’évacuation intégrée (b) permet de diminuer la pression de gonflage lorsqu’elle est trop importante

  Après le remplissage, contrôlez la pression réglée des pneus en utilisant un appareil de mesure étalonné, par exemple dans une station essence.

- **Pistolet à peinture à godet d’alimentation par écoulement (fig. 3)**
  Pression de fonctionnement en bars 3-4

  Domaine d’application :
  Le pistolet à peinture convient impeccablement à tous les petits travaux de vernissage et de peinture de base.
  Le réglage de l’air et de peinture vous aident à obtenir un résultat impeccable.
  Le pistolet à peinture, avec son réglage en continu du jet plat à celui à section circulaire, convient tout aussi bien aux grandes surfaces qu’aux angles et arêtes.

- **Pistolet pulvérisateur à godet d’alimentation par aspiration (fig. 4)**
  Pression de fonctionnement en bars 3,5

  Utilisez le pistolet à air comprimé (2) avec le godet d’alimentation (6) comme pistolet à pein ture avec godet d’alimentation (voir figure 1, 5).

  Domaine d’application :
  Convient à la vaporisation de nettoyant à froid, d’huile de vaporisation, etc.
  Le levier de soutirage à commande continue per met de doser avec précision le matériau à vapo riser. La buse rotative (c) permet de régler le rapport du liquide à vaporiser et du volume d’air.
  Astuce : Avant de commencer à travailler, effec tuez un bref essai sur du papier journal pour vous permettre de trouver la pression de fonctionnement optimale.

3. Nettoyage et entretien

- Nous recommandons de nettoyer l’appareil directement après chaque utilisation.
- Nettoyez les accessoires après utilisation. Utilisez un produit adéquat (respectez les indications sur les substances à traiter).

4. Commande de pièces de rechange

Pour les commandes de pièces de rechange, veuillez indiquer les références suivantes:

- Type de l'appareil
- No. d'article de l'appareil
- No. d'identification de l'appareil
- No. de pièce de rechange de la pièce requise

Vous trouverez les prix et informations actuelles à l'adresse www.isc-gmbh.info

5. Mise au rebut et recyclage

L'appareil se trouve dans un emballage permettant d'éviter les dommages dus au transport. Cet emballage est une matière première et peut donc être réutilisé ultérieurement ou être réintroduit dans le circuit des matières premières.
L'appareil et ses accessoires sont en matériaux divers, comme par ex. des métaux et matières plastiques. Eliminez les composants défectueux dans les systèmes d'élimination des déchets spéciaux. Renseignez-vous dans un commerce spécialisé ou auprès de l'administration de votre commune !

⚠ **Attenzione!**
Nell'usare gli apparecchi si devono rispettare diverse avvertenze di sicurezza per evitare lesioni e danni. Quindi leggete attentamente queste istruzioni per l'uso. Conservatele bene per avere a disposizione le informazioni in qualsiasi momento. Se date l'apparecchio ad altre persone consegnate loro queste istruzioni per l'uso insieme all'apparecchio.
Non ci assumiamo alcuna responsabilità per incidenti o danni causati dal mancato rispetto di queste istruzioni e delle avvertenze di sicurezza.

Utilizzo proprio

Il tubo flessibile per aria compressa è adatto per l'alimentazione dell'aria per utensili ad aria compressa.
La pistola di soffiaggio è adatta per la pulizia e soffiaggio mediante getto d'aria.
Il manometro per pneumatici è adatto per gonfiare i pneumatici.
L'aerografo è adatto a spruzzare pitture e vernici.

L'apparecchio deve venire usato solamente per lo scopo a cui è destinato. Ogni altro tipo di uso che esuli da quello previsto non è un uso conforme. L'utilizzatore/l'operatore, e non il costruttore, è responsabile dei danni e delle lesioni di ogni tipo che ne risultino.

Tenete presente che i nostri apparecchi non sono stati costruiti per l'impiego professionale, artigianale o industriale. Non ci assumiamo alcuna garanzia quando l'apparecchio viene usato in imprese commerciali, artigianali o industriali, o in attività equivalenti.

1. Indicazioni per la sicurezza

1.1 Avvertenze di sicurezza per lavori da eseguire con aria compressa e pistole di soffiaggio

- Organo compressore e condutture raggiungono alte temperature durante il funzionamento. Toccandoli ci si potrebbe scottare.
- I gas o i vapori assorbiti dall'organo compressore devono essere senza sostanze aggiuntive, le quali potrebbero causare incendi ed esplosioni nell'organo compressore.
- Staccando l'organo di raccordo del tubo, lo si dovrà tenere fermo con la mano, per cosi evitare ferite causate dal tubo rapidamente retrocedente.
- Lavorando con la pistola soffiaaria compressa, portare gli occhiali protettivi. I corpi estranei e le particele soffiate via possono facilmente causare delle ferite.
- Non puntare la pistola soffiaaria compressa contro persone o indumenti portati sul corpo.

1.2 Avvertenze di sicurezza per quando si spruzza colore

- Non lavorate con vernici o solventi con punto d'infiam-mabilità inferiore ai 55° C.
- Non riscaldate vernici o solventi perché sono facilmente infiammabili.
- Lavorando liquidi nocivi alla salute, si dovrà utilizzare dispositivi filtranti protettivi (maschere per il viso). Osservate anche le dichiarazioni fatte dal produttore di queste sostanze riguardanti le misure di sicurezza.
- Durante il procedimento di spruzzatura, nonché sul luogo di lavoro, non si deve fumare. Anche i vapori emessi dai colori sono facilmente infiammabili.
- Focolari, luce aperta o macchine produttrici di scintille non devono trovarsi oppure operare sul luogo.
- Non custodire o consumare nella stanza da lavoro cibi o bevande. I vapori emessi dai colori sono nocivi.
- Si devono osservare le indicazioni ed i codici dell'Ordinamento sulle sostanze pericolose applicati sulle confezioni dei materiali lavorati. Eventualmente si devono prendere ulteriori misure di protezione, in particolare l'uso di indumenti e maschere adatti.
- Il volume della stanza da lavoro deve superare i 30 m^3, e si deve far si che lo cambio dell'aria sia garantito durante la spruzzatura o l'asciugamento. Non spruzzare contro vento. Spruzzando delle sostanze infiammabili oppure pericolose, osservare le disposizioni prefissate dalle autorità di polizia locale.
- Utilizzandolo col tubo a pressione in PVC non operare con benzina di prova, alcole butilico e cloruro metilico (riduzione della longevità).

Conservate bene le Avvertenze sulla sicurezza.

2. Descrizione dell'apparecchio (Fig. 1-6)

1. Pistola di soffiaggio (pistola ad aria compressa + ugello)
2. Pistola ad aria compressa
3. Manometro per pneumatici
4. Aerografo con serbatoio superiore
5. Ugello
6. Serbatoio inferiore con collegamento per pistola ad aria compressa
7. Aerografo con serbatoio inferiore (pistola ad aria compressa + serbatoio inferiore)

Collegamento
Inserite il nipplo del vostro tubo dell'aria compressa nell'attacco rapido. La bussola scatta automaticamente in avanti.

Separazione
Tirate indietro la bussola e togliete anche il tubo.
Attenzione! Nell'allentare l'attacco del tubo si deve tenere fermo con la mano il componente di attacco per evitare il verificarsi di lesioni dovute a movimenti bruschi del tubo.

Anche il tubo pneumatico flessibile è dotato di un attacco rapido con cui si possono collegare gli accessori nel modo descritto sopra.

Per l'uso corretto degli accessori si veda lo schema seguente.

- **Tubo pneumatico flessibile**
  Per il collegamento ad una fonte di aria compressa

- **Pistola di soffiaggio (Fig. 1)**
  Pressione di esercizio in bar 3-8

  Utilizzate la pistola ad aria compressa (2) insieme all'ugello (5) come pistola di soffiaggio (vedi Fig. 1, 6).

  Settore d'impiego
  Per la pulizia mediante getto d'aria di cavità o zone difficilmente accessibili, così come per la pulizia di attrezzi da lavoro sporchi.
  La leva regolabile in continuo consente un dosaggio esatto dell'aria compressa.

- **Manometro per pneumatici (Fig. 2)**
  Pressione di esercizio in bar 0-8

  Settore d'impiego
  Il manometro per pneumatici permette di gonfiare i pneumatici in modo semplice e preciso. Il manometro serve per controllare la pressione dei pneumatici. Grazie alla valvola di scarico integrata (b) è possibile anche diminuire una pressione dei pneumatici troppo elevata.

  Una volta gonfiati i pneumatici, controllate la pressione regolata con un manometro tarato, per es. presso una stazione di benzina.

- **Aerografo con serbatoio superiore (Fig. 3)**
  Pressione di esercizio in bar 3-4

  Settore d'impiego
  L'aerografo è ideale per piccoli lavori di pittura e di verniciatura.
  La regolazione della quantità di aria e di colore vi consente di ottenere risultati eccellenti.
  L'aerografo, con la regolazione in continuo dal raggio a ventaglio a quello centrato, è perfettamente adatto sia per grandi superfici che per angoli e spigoli.

- **Pistola a spruzzo con serbatoio inferiore (Fig. 4)**
  Pressione di esercizio in bar 3,5

  Utilizzate la pistola ad aria compressa (2) insieme al serbatoio inferiore (6) come aerografo con serbatoio inferiore (vedi Fig. 1, 5).

  Settore d'impiego
  Adatta per nebulizzare e spruzzare detergenti a freddo, oli, ecc.
  La leva regolabile in continuo consente un dosaggio esatto del materiale da nebulizzare.
  Con l'ugello ruotabile (c) è possibile regolare il rapporto fra il liquido da nebulizzare e la quantità d'aria.
  Consiglio: prima di iniziare con il lavoro si dovrebbe eseguire una prova su di un foglio di giornale per stabilire la pressione di esercizio ottimale.

3. Pulizia e manutenzione

- Consigliamo di pulire l'apparecchio subito dopo averlo usato.

- Dopo l’uso pulite gli accessori con un detergente appropriato (osservate le avvertenze sulle sostanze lavorate).

4. Commissione dei pezzi di ricambio

Volendo commissionare dei pezzi di ricambio, si dovrebbe dichiarare quanto segue:
- modello dell’apparecchio
- numero dell’articolo dell’apparecchio
- numero d’ident. dell’apparecchio
- numero del pezzo di ricambio del ricambio necessitato.

Per i prezzi e le informazioni attuali si veda www.isc-gmbh.info

5. Smaltimento e riciclaggio

L’apparecchio si trova in una confezione per evitare i danni dovuti al trasporto. Questo imballaggio rappresenta una materia prima e può perciò essere utilizzato di nuovo o riciclato.
L’apparecchio e i suoi accessori sono fatti di materiali diversi, per es. metallo e plastica. Consegnate i pezzi difettosi allo smaltimento di rifiuti speciali. Per informazioni rivolgetevi ad un negozio specializzato o all’amministrazione comunale!

⚠ **Vigtigt!**
Ved brug af el-værktøj er der visse sikkerhedsforanstaltninger, der skal respekteres for at undgå skader på personer og materiel. Læs derfor betjeningsvejledningen grundigt igennem. Opbevar vejledningen et praktisk sted, så du altid kan tage den frem efter behov. Husk at lade betjeningsvejledningen følge med maskinen, hvis du overdrager den til andre!
Vi fraskriver os ethvert ansvar for skader på personer eller materiel, som måtte opstå som følge af, at anvisningerne i denne betjeningsvejledning, navnlig vedrørende sikkerhed, tilsidesættes.

Anvendelsesområde

Trykluftsslangen er beregnet til luftforsyning af trykluftsværktøj.
Blæsepistolen er beregnet til rengøring og udblæsning.
Lufttryksmåleren er beregnet til påfyldning af dæk.
Malepistolen er beregnet til sprøjtning af farver og lakker.

Bemærk, at vore produkter ikke er konstrueret til erhvervsmæssig, håndværksmæssig eller industriel brug. Vi fraskriver os ethvert ansvar, såfremt produktet anvendes i erhvervsmæssigt, håndværksmæssigt, industrielt eller lignende øjemed.

Saven må kun anvendes i overensstemmelse med dens tiltænkte formål. Enhver anden form for anvendelse er ikke tilladt. Vi fraskriver os ethvert ansvar for skader, det være sig på personer eller materiel, som måtte opstå som følge af, at maskinen ikke er blevet anvendt korrekt. Ansvaret bæres alene af brugeren/ejeren.

1. Sikkerhedsinstruktioner

1.1 Sikkerhedsanvisninger ved arbejde med trykluft og udblæsningspistoler

- Kompressor og ledninger når op på høje temperaturer under driften. Berøring medfører forbrændinger.
- De af kompressoren indsugede luftarter eller dampe skal holdes fri for tilsætninger som kan føre til brand eller eksplosion i kompressoren.
- Når slangekoblingen løsnes, skal De holde fast på slangens koblingsstykke med hånden for at undgå kvæstelser fra den tilbagespringende slange.
- Ved arbejde med blæsepistolen skal De bruge beskyttelsesbriller. Fremmedlegemer og bortblæste dele kan let forårsage tilskadekomst.
- Blæs ikke på andre personer med blæsepistolen og rengør ikke tøj på kroppen.

1.2 Sikkerhedsanvisninger ved sprøjtemaling

- Anvend ikke lakker eller opløsningsmidler med et flammepunkt under 55° C .
- Lakker og opløsningsmidler er letantændelige og må derfor ikke varmes op.
- Arbejdes der med sundhedsskadelige væsker, skal der bruges filteraggregater til beskyttelse (ansigtsmasker). Følg også anvisningerne fra producenterne af sådanne stoffer vedr. beskyttelsesforan-staltninger.
- Der må ikke ryges under sprøjtningen og i arbejds-rummet. Også malingsdampe er brandfarlige.
- Der må ikke forefindes ildsteder eller åben ild, og der må ikke arbejdes med gnistdannende maskiner
- Der må ikke opbevares eller indtages mad og drikkevarer i arbejdsrummet. Malingsdampe er skadelige.
- Angivelser og mærkninger vedrørende farlige stoffer, som står anført på yderemballagen af de forarbejdede materialer, skal iagttages. Ekstra beskyttelsesforanstaltninger kan være påkrævede, navnlig i form af beklædning og masker.
- Arbejdsrummet skal være på mere end 30 m³ og der skal ske et tilstrækkeligt luftskifte. Sprøjt ikke op mod vinden. Ved påsprøjtning af brændbare resp. farlige sprøjtematerialer, skal de lokale politimyndigheders bestemmelser overholdes.
- Anvend ikke medier som ekstraktionsbenzin, butyl-alkohol og methylenklorid sammen med PVC-trykslangen (reduceret levetid)

Opbevar sikkerhedshenvisningerne omhyggeligt

2. Oversigt over maskinen (fig. 1-6)

1. Blæsepistol (trykluftspistol + dyse)
2. Trykluftspistol
3. Lufttryksmåler
4. Malepistol med flydebæger
5. Dyse
6. Sugebæger med tilslutning til trykluftspistol
7. Malepistol med sugebæger (trykluftspistol + sugebæger)

Tilslutning:
Pres niplen på trykluftslangen ind i lynkoblingen, tyllen springer frem automatisk.

Frakobling:
Træk tyllen tilbage, og tag slangen ud. **Vigtigt! Når slangekoblingen løsnes, skal du holde fast i slangens koblingsdel med hånden, så slangen ikke smælder tilbage med fare for kvæstelse.**

Trykluftsslangen er ligeledes udstyret med en lynkobling, som tilbehøret kan sluttes til med som beskrevet ovenfor.

Her følger en kort beskrivelse af, hvordan tilbehøret anvendes korrekt.

- **Trykluftslange:**
  For tilslutning til trykluftkilde

- **Blæsepistol (fig. 1)**
  Arbejdstryk i bar: 3-8

  Brug trykluftspistolen (2) sammen med dysen (5) som blæsepistol (se fig. 1, 6).

  Anvendelse:
  Til rengøring / udblæsning af hulrum og svært tilgængelige steder samt til rengøring af snavsede arbejdsredskaber.
  Aftrækkeren, som kan betjenes trinløst, muliggør nøjagtig dosering af trykluften.

- **Lufttrykmåler (fig. 2)**
  Arbejdstryk i bar: 0-8

  Anvendelse:
  Ved hjælp af lufttrykmåleren kan dækkene fyldes med luft nemt og præcist. Manometeret benyttes til kontrol af dæktrykket. Med den integrerede tømmeventil (b) kan dæktrykket mindskes, hvis det er for højt.

  Efter ifyldning skal det indstillede dæktryk kontrolleres med et kalibreret måleapparat, f.eks. på en tankstation.

- **Malepistol med overliggende kop (fig. 3)**
  Arbejdstryk i bar: 3-4

  Anvendelse:
  Malepistolen egner sig fortrinligt til alle mindre grundings- og lakeringsarbejder.
  Indstilling af luft- og farvemængde hjælper dig til at opnå et optimalt resultat.
  Malepistolen med trinløs indstilling fra bred til rund stråle er velegnet til såvel store flader som hjørner og kanter.

- **Sprøjtepistol med underliggende kop (fig. 4)**
  Arbejdstryk i bar: 3,5

  Brug trykluftspistolen (2) sammen med sugebægeret (6) som malepistol med sugebæger (se fig. 1, 5).

  Anvendelse:
  Egnet til sprayning og forstøvning af koldrens, sprøjteolie, osv.
  Aftrækkeren, som kan betjenes trinløst, muliggør nøjagtig dosering af sprøjtevæsken.
  Forholdet mellem sprøjtevæske og luftmængde kan indstilles på den drejelige dyse (c).
  Tip: Du bør foretage en lille test på et stykke avispapir, inden du starter, for at finde det optimale arbejdstryk.

3. Rengøring og vedligeholdelse

- Vi anbefaler, at maskinen rengøres hver gang efter brug.
- Rengør tilbehøret efter brug med et egnet middel (følg anvisningerne for det pågældende rengøringsmiddel).

4. Reservedelsbestilling

Ved bestilling af reservedele skal følgende oplyses:
- Savens type.
- Savens artikelnummer.
- Savens identifikationsnummer.
- Nummeret på den nødvendige reservedel.

Aktuelle priser og øvrige oplysninger finder du på internetadressen www.isc-gmbh.info

5. Bortskaffelse og genanvendelse

Maskinen er pakket ind for at undgå transportskader. Emballagen består af råmaterialer og kan således genanvendes eller indleveres på genbrugsstation. Maskinen og dens tilbehør består af forskellige mate-

rialer, f.eks. metal og plast. Defekte komponenter skal kasseres ifølge miljøforskrifterne og må ikke smides ud som almindeligt husholdningsaffald. Hvis du er i tvivl: Spørg din forhandler, eller forhør dig hos din kommune!

⚠ **Obs!**
Innan maskinen kan användas måste särskilda säkerhetsanvisningar beaktas för att förhindra olyckor och skador. Läs därför noggrant igenom denna bruksanvisning. Förvara den på ett säkert ställe så att du alltid kan hitta önskad information. Om maskinen ska överlåtas till andra personer måste även denna bruksanvisning medfölja.
Vi övertar inget ansvar för olyckor eller skador som har uppstått om denna bruksanvisning eller säkerhetsanvisningarna åsidosätts.

Användningsområde

Tryckluftsslangen är avsedd för luftförsörjning till tryckluftsverktyg.
Utblåsningspistolen är avsedd för rengöring och urblåsning.
Däckpåfyllaren med manometer är avsedd för påfyllning av däck.
Färgsprutpistolen är avsedd för sprutning av färg och lack.

Tänk på att våra produkter endast får användas till ändamålsenligt syfte och inte har konstruerats för yrkesmässig, hantverksmässig eller industriell användning. Vi ger därför ingen garanti om produkten ska användas inom yrkesmässiga, hantverksmässiga eller industriella verksamheter eller vid liknande aktiviteter.

Maskinen får endast användas till sitt avsedda ändamål. Användningar som sträcker sig utöver detta användningsområde är ej ändamålsenliga. För materialskador eller personskador som resulterar av sådan användning ansvarar användaren/operatören själv. Tillverkaren påtar sig inget ansvar.

1. Säkerhetsföreskrifter

1.1 Säkerhetsanvisningar för arbete med tryckluft och renblåsningspistoler

- Kompressor och ledningar uppnår höga temperaturer under driften. Beröring leder till brännskador.
- Gaser eller ångor som sugs in av kompressorn ska hållas fria från föroreningar som kan leda till bränder eller explosioner i kompressorn.
- Håll fast kopplingsdelen med handen då du lossar slangkopplingen för att undvika skador på grund av att slangen hoppar bakåt.
- Bär skyddsglasögon under arbeten med blåspistolen. Främmande föremål och delar som blåses bort kan lätt förorsaka personskador.
- Blås inte på andra personer med blåspistolen och blås inte ren kläder på kroppen.

1.2 Säkerhetsanvisningar för färgsprutning

- Bearbeta inte lacker eller lösningsmedel med flampunkt lägre än 55° C.
- Värm inte upp lack och lösningsmedel eftersom dessa är mycket brandfarliga.
- Om hälsofarliga vätskor bearbetas krävs filterskydd (ansiktsmask). Följ också de uppgifter om skyddsåtgärder som ges av tillverkaren av sådana ämnen.
- Rökning är förbjuden under sprutmålning samt i arbets-rummet. Även färgångor är lättantändliga.
- Eldstäder, öppen eld eller gnistbildande maskiner får inte finnas på platsen resp. köras.
- Arbetsrummet måste vara större än 30 m^3 och det måste finnas tillräcklig ventilering vid sprutning och torkning. Spruta inte mot vinden. Följ bestämmelserna från den lokala polismyndigheten vid sprutning av brandfarliga resp. farliga sprutmaterial.
- Mat och dryck får inte förvaras eller intas i arbetsrummet.
- Beakta uppgifterna och märkningarna för farliga ämnen som finns på förpackningarna till bearbetade material.
  Tilltag lämpliga skyddsåtgärder vid behov, särskilt med tanke på lämpliga kläder och ansiktsmasker.
- Bearbeta inte medier som lacknafta, butylalkohol och metylenklorid tillsammans med PVC-tryckslangen (förkortad livslängd).

Förvara säkerhetsanvisningarna väl.

2. Beskrivning av setet (bild 1-6)

1. Utblåsningspistol (tryckluftspistol + munstycke)
2. Tryckluftspistol
3. Däckpåfyllare med manometer
4. Färgsprutpistol med överliggande bägare
5. Munstycke
6. Sugbägare med anslutning för tryckluftspistol
7. Färgsprutpistol med sugbägare (tryckluftspistol + sugbägare)

Ansluta:
Skjut in tryckluftslangens nippel i snabbkopplingen. Hylsan glider fram automatiskt.

Koppla loss:
Dra tillbaka hylsan och ta bort slangen. **Obs! Håll fast slangens kopplingsstycke med handen när slangkopplingen lossas. Därigenom kan man undvika skador om slangen slår tillbaka.**

Tryckluftsslangen är även utrustad med en snabbkoppling som kan användas för snabb anslutning av tillbehör enligt ovanstående beskrivning.

I denna översikt beskrivs hur tillbehöret ska användas på rätt sätt.

- **Tryckluftsslang:**
  För anslutning till en tryckluftskälla

- **Renblåsningspistol (bild 1)**
  Arbetstryck i bar 3-8

  Använd tryckluftspistolen (2) i kombination med munstycket (5) som en utblåsningspistol (se bild 1, 6).

  Användningsområde
  För rengöring / urblåsning av håligheter eller svåråtkomliga ställen samt för rengöring av ned smutsade arbetsutrustningar.
  Tryckluften kan doseras exakt med den steglöst inställbara pistolbygeln.

- **Däckpåfyllare med manometer (bild 2)**
  Arbetstryck i bar 0-8

  Användningsområde
  Däckpåfyllaren med manometer används till enkel och exakt påfyllning av däck. Däcktrycket visas på manometern. Om däcktrycket har blivit för högt kan det sänkas med den integrerade avluftningsventilen (b).

  Kontrollera det inställda trycket i däcket efter påfyllningen med en kalibrerad mätare, t ex på en bensinstation.

- **Färgsprutpistol med överliggande bägare (bild 3)**
  Arbetstryck i bar 3-4

  Användningsområde
  Färgsprutpistolen är mycket lämplig för alla mindre grundnings- och lackeringsarbeten. Inställningen av luft- och färgmängden hjälper dig att uppnå ett perfekt arbetsresultat.
  Fägsprutpistolen som kan ställas in steglöst från bredstråle till rundstråle är mycket lämplig för såväl stora ytor som hörn och kanter.

- **Sprutpistol med sugbägare (bild 4)**
  Arbetstryck i bar 3,5

  Använd tryckluftspistolen (2) i kombination med sugbägaren (6) som en färgsprutpistol med sugbägare (se bild 1, 5).

  Användningsområde
  Lämplig för insprutning och sprayning av kallrengöringsmedel, sprayolja osv.
  Sprutmaterialet kan doseras exakt med den steglöst inställbara pistolbygeln.
  Använd det vridbara munstycket (c) för att ställa in förhållandet mellan luftmängd och vätska.
  Tips: Gör ett kort test på tidningspapper så att du kan ställa in optimalt arbetstryck innan du börjar jobba.

3. Rengöring och underhåll

- Vi rekommenderar att du rengör maskinen efter varje användningstillfälle.
- Rengör tillbehöret med lämpligt rengöringsmedel efter användning (beakta anvisningarna på rengöringsmedlets förpackning).

4. Reservdelsbeställning

Lämna följande uppgifter vid beställning av reservdelar:
- Maskintyp
- Maskinens artikel-nr.
- Maskinens ident-nr.
- Reservdelsnummer för erforderlig reservdel

Aktuella priser och ytterligare information finns på www.isc-gmbh.info

5. Skrotning och återvinning

Produkten ligger i en förpackning som fungerar som skydd mot transportskador. Denna förpackning består av olika material som kan återvinnas. Lämna in förpackningen till ett insamlingsställe för återvinning.
Produkten och tillbehören består av olika material som t ex metaller och plaster. Lämna in defekta komponenter till ett godkänt insamlingsställe i din

kommun. Hör efter med din kommun eller med försäljaren i din specialbutik.

⚠ **Pažnja!**
Da bi se spriječila ozljedjivanja i nastanak šteta prilikom korištenja uredjaja, treba se pridržavati sigurnosnih mjera opreza. Zbog toga pažljivo pročitajte ove upute za uporabu. Dobro ih sačuvajte tako da Vam informacije u svako doba budu na raspolaganju. U slučaju da uredjaj trebate predati drugoj osobi, uručite joj s njime i ove upute za uporabu.
Ne preuzimamo jamstvo za nesreće ili štete nastale zbog nepridržavanja ovih uputa i njihovih sigurnosnih napomena.

Područje primjene

Crijevo za komprimirani zrak prikladno je za opskrbljivanje alata komprimiranim zrakom.
Pištolj za ispuhavanje prikladan je za čišćenje i ispuhavanje.
Mjerač napumpanosti guma prikladan je za pumpanje guma.
Pištolj za prskanje prikladan je za prskanje boja i lakova.

Molimo da obratite pažnju na to da naši uređaji nisu konstruirani za korištenje u komercijalne svrhe kao ni u obrtu i industriji. Ne preuzimamo jamstvo ako se uređaj koristi u obrtničkim ili industrijskim pogonima i sličnim djelatnostima.

Stroj se smije koristiti samo u skladu s namjenom. Svaka drukčija uporaba izvan ovih okvira nije namjenska. Za štete ili ozljeđivanja bilo koje vrste koje bi iz toga proizašle ne odgovara proizvođač nego korisnik.

1. Sigurnosne upute

1.1 Sigurnosne napomene za rad s komprimiranim zrakom i pištoljem za prskanje

- Na kompresoru i vodovima se za vrijeme rada javljaju velike temperature. Dodir prouzrokuje opekline.
- Plinovi i pare, koje kompresor usisava, moraju biti čisti od primjesa koji bi u kompresoru mogli prouzročiti požar ili eksplozije.
- Prilikom otvaranja crijevne spojnice, dio spojnice na crijevu se mora držati u ruci, radi sprečavanja ozljeda koje bi mogle nastati kada crijevo odskače unazad.
- Pri radovima s pištoljem za ispuhivanje nosite zaštitne naočale. Strana tijela i leteći dijelovi lako mogu prouzročiti ozljede.
- Pištolj za ispuhivanje ne upirajte u osobe, te ne čistite s njom odjeću koju nosite na tijelu.

1.2 Sigurnosne napomene kod prskanja boje

- Ne koristite lakove i otapala s plamištem iznad 55 °C.
- Ne zagrijavajte lakove i otapala jer se lako zapale.
- Ukoliko se radi s tekućinama koje su štetne po zdravlje, radi zaštite su potrebni filter-uredjaji (maske). Uvažite i podatke o zaštitnim mjerama koje navodi proizvodjač takvih tvari.
- Za vrijeme prskanja, te u radnoj prostoriji, zabranjeno je pušenje. I isparivanja boja su lako zapaljiva.
- Izvori plamena, otvoreni plamen ili strojevi koji bacaju iskre, ne smiju biti prisutni odn. ne smiju raditi.
- Hrana i piće se ne smije držati ili konzumirati u radnoj prostoriji. Isparivanja boja su štetna.
- Obratite pažnju na podatke navedene na pakovanjima obradjenih materijala i oznake Propisa o opasnim materijama.
  Eventualno treba poduzeti dodatne mjere zaštite, naročito treba nositi zaštitnu odjeću i maske.
- Radna prostorija mora biti veća od 30 m^3, a mora biti osigurano dovoljno provjetravanje za vrijeme prskanja i sušenja. Ne prskajte prema vjetru. Pri uporabi gorivih odn. opasnih tvari za prskanje se principijelno moraju uvažavati propisi lokalnih tijela policije.
- U svezi s tlačnim crijevom od PVC, ne rabite sredstva kao što su benzin za lak, butilalkohol i metilenklorid (smanjeni vijek trajanja).

Dobro čuvajte ove sigurnosne upute.

2. Opis uređaja (slika 1- 6)

1. Pištolj za ispuhavanje (pištolj za komprimirani zrak + sapnica)
2. Pištolj za komprimirani zrak
3. Mjerač napunjenosti guma
4. Pištolj za prskanje boje sa spremnikom za boju
5. Sapnica
6. Usisna posuda s priključkom pištolja za komprimirani zrak
7. Pištolj za prskanje boje s usisnom posudom (pištolj za komprimirani zrak + usisna posuda)

Priključak:
Gurnite nazuvicu pneumatskog crijeva u brzu spojku, čahura automatski skoči prema naprijed.

Odvajanje:
Povucite čahuru unatrag i uklonite crijevo. **Pozor! Kod odvajanja spojke crijeva dio spojke treba pridržati kako bi se izbjegla ozljeđivanja crijevom koje se ubrzano vraća u početni položaj.**

Crijevo za komprimirani zrak ima brzu spojku pomoću koje se može priključiti pribor kao što je gore opisano.

U sljedećem pregledu možete vidjeti pravilno korištenje pribora.

- **Crijevo za komprimirani zrak:**
  Za priključak na izvor komprimiranog zraka

- **Pištolj za ispuhavanje (slika 1)**
  Radni tlak u barima 3-8

  Pištolj za komprimirani zrak (2) koristite zajedno sa sapnicom (5) kao pištolj za ispuhavanje (vidi slike 1, 6).

  Područje korištenja:
  Za čišćenje / ispuhavanje šupljina ili teško pristupačnih mjesta kao i čišćenje zaprljanih radnih uređaja.
  Mogućnost kontinuiranog rukovanja otponcem omogućava točno doziranje komprimiranog zraka.

- **Mjerač napunjenosti guma (slika 2)**
  Radni tlak u barima 0-8

  Područje korištenja:
  Mjerač napunjenosti guma omogućava jednostavno i točno punjenje guma. Manometar služi za kontrolu tlaka u gumama. Pomoću integriranog ispušnog ventila (b) moguće je smanjiti prevelik tlak u gumama.

  Nakon punjenja gume provjerite podešeni tlak pomoću baždarenog mjernog uređaja npr. na benzinskoj crpki.

- **Pištolj za prskanje boje s posudom za boju (slika 3)**
  Radni tlak u barima 3-4

  Područje korištenja:
  Pištolj za prskanje boje odličan je za sve manje radove grundiranja i lakiranja.
  Podešavanje količine zraka i boje pomaže Vam u postizanju odličnog rezultata rada.
  Pištolj za prskanje boje s kontinuiranim podešavanjem mlaza sa širokog na okrugli, prikladan je i za velike površine kao i za kutove i rubove.

- **Pištolj za prskanje s usisnom posudom (slika 4)**
  Radni tlak u barima 3,5

  Pištolj za komprimirani zrak (2) koristite zajedno s usisnom posudom (6) kao pištolj za prskanje boje zajedno s usisnom posudom (vidi slike 1, 5).

  Područje korištenja:
  Prikladan za ubrizgavanje i raspršivanje hladnog sredstva za čišćenje, ulja itd.
  Mogućnost kontinuiranog rukovanja otponcem omogućava točno doziranje materijala za prskanje.
  Pomoću okretne mlaznice (c) može se podesiti omjer tekućine koja se prska i količine zraka.
  Savjet: Prije početka rada potrebno je provesti kratak test na novinskom papiru, tako da se može podesiti optimalni radni tlak.

3. Čišćenje i održavanje

- Preporučamo da očistite uređaj odmah nakon svake upotrebe.
- Nakon upotrebe očistite pribor odgovarajućim sredstvom. (Obratite pažnju na napomene na supstancama koje obrađujete.)

4. Naručivanje rezervnih dijelova

Prilikom naručivanja rezervnih dijelova su potrebni slijedeći podaci:
- Tip uredjaja
- Broj artikla uredjaja
- Ident. broj uredjaja
- Broj potrebnog rezervnog dijela

Aktualne cijene i informacije potražite na web-adresi www.isc-gmbh.info

5. Zbrinjavanje i recikliranje

Uredjaj se nalazi u pakovanju koje ga štiti od oštećenja prilikom transporta. Ovo pakovanje je sirovina i zato se može ponovno upotrijebiti ili poslati na reciklažu.

Uredjaj i njegov pribor izradjeni su od različitih materijala kao npr. metala i plastike. Neispravne sastavne dijelove otpremite na mjesta za zbrinjavanje posebnog otpada. Informacije potražite u specijaliziranoj trgovini ili nadležnoj općinskoj upravi.

⚠ **Pažnja!**
Kod korišćenja uređaja morate se pridržavati propisa o bezbednosti kako biste sprečili povrede i štete. Stoga pažljivo pročitajte ova uputstva za upotrebu/bezbednosne napomene. Dobro ih sačuvajte tako da Vam informacije u svako doba budu na raspolaganju. Ako biste ovaj uređaj trebali da predate drugim licima, prosledite im i ova uputstva za upotrebu / bezbednosne napomene. Ne preuzimamo garanciju za štete koje bi nastale zbog nepridržavanja ovih uputstava za upotrebu i bezbednosnih napomena.

Oblast primene

Crevo za komprimovani vazduh je podesno za snabdevanje alata komprimovanim vazduhom.
Pištolj za izduvavanje je podesan za čišćenje i izduvavanje.
Merač napumpanosti guma je podesan za pumpanje guma.
Pištolj za prskanje je podesan za prskanje boja i lakova.

Mašina sme da se koristi samo prema svojoj nameni. Svako drugačije korišćenje nije u skladu s namenom. Za štete ili povrede bilo koje vrste koje iz toga proizlaze odgovoran je korisnik, a ne proizvođač.

Molimo da obratite pažnju na to da naši uređaji nisu konstruisani za korišćenje u komercijalne svrhe kao ni u zanatu i industriji. Ne preuzimamo garanciju ako se uređaj koristi u zanatskim ili industrijskim pogonima i sličnim delatnostima.

1. Bezbednosne napomene

1.1 Bezbednosne napomene za rad s komprimovanim vazduhom i pištoljima za izduvavanje

- Kompresor i vodovi za vreme rada postižu visoke temperature. Dodirivanjem možete da se opečete.
- Gasovi i pare koje kompresor usisava ne smeju da sadržavaju primese koje bi u kompresoru mogle da prouzroče požar ili eksploziju.
- Prilikom odvajanja spojke spojni deo creva čvrsto držite rukom, kako biste izbegli ozlede zbog povratnog trzaja creva.
- Kod rada s pištoljem za izduvavanje nosite zaštitne naočari. Zbog stranih tela i delova koji izletaju izduvavanjem mogu lako da nastanu povrede.
- Pištoljem za izduvavanje ne duvajte u lica ili odeću na telu.

1.2 Bezbednosne napomene kod prskanja farbe

- Ne radite s lakovima ili rastvorima koja imaju tačku paljenja ispod 55° C.
- Ne zagrevajte lakove i rastvore, jer se lako zapale.
- Ako radite s tečnostima opasnim po zdravlje, zaštitite se napravama s filterom (gasmaske). Takođe obratite pažnju na podatke o merama zaštite koje je naveo proizvođač takvih tvari.
- Obratite pažnju na podatke i oznake odredbe o opasnim tvarima navedene na omotima materijala s kojima ćete raditi. Po potrebi se pobrinite za dodatne mere zaštite, tako da nosite odgovarajuću odeću i maske.
- Za vreme prskanja kao i u radnoj prostoriji ne sme da se puši. Isparenja farbe su takođe lako zapaljiva.
- Mesta sa vatrom, otvorenim svetlom ili mašine koje stvaraju iskre ne smeju da budu u blizini odnosno da se koriste.
- Uradnoj prostoriji ne smete da držite hranu i piće i da ih konzumirate. Isparenja farbe su štetna.
- Radna prostorija mora biti veća od 30 m^3 i mora biti zagarantovano dovoljno strujanje vazduha kod prskanja i sušenja. Ne prskajte protiv vetra. U principu kod prskanja zapaljivih ili opasnih prskajućih materijala obratite pažnju na odredbe lokalne milicijske ustanove.
- Nemojte da radite s medijumima kao što su testbenzin, butil-alkohol i metilen-hlorid u spoju sa PVC-crevom pod pritiskom (umanjen vek trajanja).

Dobro sačuvajte bezbednosna uputstva.

2. Opis uređaja (slika 1- 6)

1. Pištolj za izduvavanje (pištolj za komprimovani vazduh + brizgaljka)
2. Pištolj za komprimovani vazduh
3. Merač napumpanosti guma
4. Pištolj za prskanje boje sa rezervoarom za boju
5. Brizgaljka
6. Usisna posuda s priključkom pištolja za komprimovani vazduh
7. Pištolj za prskanje boje sa usisnom posudom (pištolj za komprimovani vazduh + usisna posuda)

Priključivanje:
Gurnite nazuvicu Vašeg creva za komprimovani vazduh u brzu spojnicu, čaura će automatski skočiti prema napred.

Rastavljanje:
Povucite čauru nazad i uklonite crevo. **Pažnja! Kod odvajanja spojnice spojni deo creva čvrsto držite rukom, kako biste izbegli povrede zbog povratnog trzaja creva.**

Crevo za komprimovani vazduh ima brzu spojku pomoću koje se može priključiti pribor kao što je gore opisano.

Pomoću sledećeg pregleda naučićete da pravilno koristite pribor.

- **Crevo za komprimovani vazduh**
  Za priključivanje na izvor komprimovanog vazduha.

- **Pištolj za izduvavanje (slika 1)**
  Radni pritisak u barima: 3-8

  Pištolj za komprimovani vazduh (2) upotrebite zajedno sa brizgaljkom (5) kao pištolj za izduvavanje (vidi slike 1, 6).

  Područje korišćenja:
  Za čišćenje / izduvavanje šupljina ili teško pristupačnih mesta kao i za čišćenje zaprljanih mašina za rad.
  Kontinuirano podesiv otponac omogućuje tačno doziranje komprimovanog vazduha.

- **Merač pritiska u gumama (slika 2)**
  Radni pritisak u barima: 0-8

  Područje korišćenja:
  Merač pritiska omogućuje jednostavno i tačno punjenje guma vazduhom. Manometar služi za kontrolu pritiska vazduha u gumi. Pomoću ugrađenog izduvnog ventila (b) moguće je ispustiti previsok pritisak u gumi.

  Nakon pumpanja proverite pomoću baždarenog mernog uređaja podešen pritisak u gumi, npr. na benzinskoj pumpi.

- **Pištolj za prskanje boje (slika 3)**
  Radni pritisak u barima: 3-4

  Područje korišćenja:
  Pištolj za prskanje boje naročito je podesan za manje radove kod nanošenja temeljne boje i lakiranja.
  Podešavanje količine vazduha i boje pomaže Vam da postignete odličan radni rezultat.
  Pištolj za prskanje boje s kontinuiranim podešavanjem širine i okrugline mlaza najbolje je prikladan za velike površine kao i za uglove i ivice.
  Proverite podešenost na temelju probnog lakiranja.

- **Pištolj za prskanje boje s usisnom posudom (slika 4)**
  Radni pritisak u barima: 3,5

  Pištolj za komprimovani vazduh (2) upotrebite zajedno sa usisnom posudom (6) kao pištolj za prskanje boje zajedno sa usisnom posudom (vidi slike 1, 5).

  Područje korišćenja:
  Podesan za prskanje sredstva za hladno čišćenje, maglice ulja, itd.
  Kontinuirano podesiv otponac omogućuje tačno doziranje materijala kojim prskamo. Pomoću obrtne mlaznice (c) može da se podesi odnos tečnosti kojom prskamo i vazduha.
  Savet: Pre početka rada trebali biste da obavite kratki test na novinskoj hartiji, tako da pronađete optimalan radni pritisak.

3. Čišćenje i održavanje

- Preporučamo da očistite uređaj odmah nakon svake upotrebe.
- Nakon upotrebe očistite pribor odgovarajućim sredstvom. (Obratite pažnju na napomene na supstancama koje obrađujete.)

4. Narudžba rezervnih delova

Kod narudžbe rezervnih delova treba navesti sledeće podatke:
- Tip uredjaja
- Broj artikla uredjaja
- Identifikacioni broj uredjaja
- Broj potrebnog rezervnog dela

Aktuelne cene i informacije potražite na sajtu www.isc-gmbh.info

5. Zbrinjavanje i reciklovanje

Uredjaj se nalazi u pakovanju koje ga štiti od oštećenja tokom transporta. Ovo pakovanje je sirovina i zato može ponovno da se upotrebi ili pošalje na reciklovanje. Uredjaj i njegov pribor izradjeni su od različitih materijala kao npr. metala i plastike. Neispravne sastavne delove otpremite na mesta za zbrinjavanje posebnog otpada. Informacije potražite u specijalizovanoj trgovini ili nadležnoj opštinskoj upravi.

⚠ **Pozor!**
Při používání přístrojů musí být dodržována určitá bezpečnostní opatření, aby se zabránilo zraněním a škodám. Přečtěte si proto pečlivě tento návod k obsluze. Dobře si ho uložte, abyste měli tyto informace kdykoliv po ruce. Pokud předáte přístroj jiným osobám, předejte s ním i tento návod k obsluze. Nepřebíráme žádné ručení za škody a úrazy vzniklé v důsledku nedodržování tohoto návodu k obsluze a bezpečnostních pokynů.

Oblast použití

Hadice stlačeného vzduchu je vhodná k zásobování vzduchem pneumatických nářadí.
Vyfukovací pistole je vhodná k čištění a vyfukování.
Hustilka pneumatik s manometrem je vhodná k plnění pneumatik.
Stříkací pistole na barvu je vhodná k rozstřikování barev a laků.

Dbejte prosím na to, že naše přístroje nebyly podle svého účelu určení konstruovány pro živnostenské, řemeslnické nebo průmyslové použití. Nepřebíráme žádné ručení, pokud je přístroj používán v živnostenských, řemeslných nebo průmyslových podnicích a při srovnatelných činnostech.

Stroj smí být používán pouze podle svého účelu určení. Každé další toto překračující použití neodpovídá použití podle účelu určení. Za z toho vyplývající škody nebo zranění všeho druhu ručí uživatel/obsluhující osoba a ne výrobce.

1. Bezpečnostní pokyny

1.1 Bezpečnostní pokyny k práci se stlačeným vzduchem a vyfukovacími pistolemi

- Kompresor a vedení dosahují při provozu vysokých teplot. Doteky vedou k popálením.
- Kompresorem nasávané plyny nebo páry je třeba udržovat prosté příměsí, které by mohly vést v kompresoru k požárům nebo výbuchům.
- Při uvolnění hadicové spojky je třeba spojku hadice držet rukou, aby se zabránilo zraněním způsobeným vymrštěním hadice.
- Při pracích s vyfukovací pistolí nosit ochranné brýle. Cizí tělesa a odfoukávané části mohou lehce způsobit zranění.
- Vyfukovací pistolí nefoukat na osoby nebo nečistit oděv na těle.

1.2 Bezpečnostní pokyny při stříkání barvy

- Nezpracovávat žádné laky nebo rozpouštědla s teplotou vzplanutí menší než 55 °C.
- Laky a rozpouštědla nezahřívat, protože jsou lehce zápalné.
- Pokud jsou zpracovávány zdraví škodlivé kapaliny, jsou na ochranu nutné filtrační přístroje (obličejové masky). Dodržujte také údaje o bezpečnostních opatřeních výrobců těchto látek.
- Během stříkání, jako též v pracovní místnosti je zakázáno kouření. Také páry barev jsou lehce zápalné.
- Topeniště, otevřené světlo nebo jiskřící stroje se nesmí vyskytovat resp. být používány.
- Potraviny a nápoje neskladovat a nekonzumovat v pracovní místnosti.
- Dbát údajů a označení vyhlášky o nebezpečných látkách uvedených na balení zpracovávaných materiálů.
  Popřípadě provést dodatečná bezpečnostní opatření, zvláště nosit vhodný oděv a masky.
- Pracovní místnost musí být větší než 30 m³ a musí být zajištěna dostatečná výměna vzduchu při nastříkávání a sušení. Nestříkat proti větru. Při stříkání hořlavých popř. nebezpečných látek zásadně dodržovat ustanovení místní policie
- Ve spojení s tlakovou hadicí z PVC nezpracovávat žádná média jako lakový benzin, butylalkohol a metylénchlorid (snížená životnost)

Dobře si bezpečnostní pokyny uschovejte.

2. Popis přístroje (obr. 1-6)

1. Vyfukovací pistole (pistole na stlačený vzduch + tryska)
2. Pistole na stlačený vzduch
3. Hustilka pneumatik s manometrem
4. Stříkací pistole na barvu s nádržkou
5. Tryska
6. Sací nádobka s přípojkou pro pistoli na stlačený vzduch
7. Stříkací pistole na barvu se sací nádobkou (pistole na stlačený vzduch + sací nádobka)

Připojení:
Na nipl hadice stlačeného vzduchu nasuňte rychlospojku, pouzdro automaticky skočí dopředu.

Odpojení:
Stáhněte pouzdro zpět a odstraňte hadici. **Pozor! Při uvolňování spojky hadice držet spojovací díl hadice pevně rukou, aby se zabránilo zraněním**

způsobeným vymrštěním hadice.

Hadice stlačeného vzduchu je rovněž vybavena rychlospojkou, pomocí které může být připojeno příslušenství podle výše uvedeného popisu.

V následujícím přehledu naleznete informace o správném používání příslušenství.

- **Hadice stlačeného vzduchu**
  Pro připojení na zdroj stlačeného vzduchu.

- **Vyfukovací pistole (obr. 1)**
  Pracovní tlak v barech: 3-8

  Používejte pistoli na stlačený vzduch (2) spolu s tryskou (5) jako vyfukovací pistoli (viz obr. 1, 6).

  Oblast použití: Na čištění/vyfukování dutin nebo těžko přístupných míst, jakož také na čištění znečištěného pracovního nářadí. Plynule regulovatelná páčka umožňuje přesné dávkování stlačeného vzduchu.

- **Měřidlo tlaku v pneumatikách (obr. 2)**
  Pracovní tlak v barech: 0-8

  Oblast použití: Měřidlo tlaku v pneumatikách umožňuje jednoduché a přesné huštění pneumatik. Manometr slouží ke kontrole tlaku v pneumatikách. Pomocí integrovaného vypouštěcího ventilu (b) je možné snížit příliš vysoký tlak v pneumatikách.

  Po naplnění zkontrolujte nastavený tlak v pneumatikách pomocí kalibrovaného měřicího přístroje, např. na čerpací stanici.

- **Stříkací pistole na barvu s nádržkou (obr. 3)**
  Pracovní tlak v barech: 3-4

  Oblast použití: Stříkací pistole na barvu se výborně hodí na nanášení základových barev a vrchních laků.
  Nastavení množství vzduchu a barvy Vám umožní docílit vynikajících výsledků.
  Stříkací pistole na barvu s plynulým nastavením plochého na kruhový nástřik se výborně hodí jak pro velké plochy, tak také pro rohy a hrany.
  Nastavení zkontrolujte provedením zkušebního lakování.

- **Stříkací pistole se sací nádobkou (obr. 4)**
  Pracovní tlak v barech: 3,5

  Používejte pistoli na stlačený vzduch (2) spolu se sací nádobkou (6) jako stříkací pistoli na barvu se sací nádobkou (viz obr. 1, 5).

  Oblast použití: Vhodná na nastříkávání a rozstříkávání čistidel pro čištění zastudena, olejů atd.
  Plynule regulovatelná páčka umožňuje přesné dávkování stříkaného materiálu. Otočnou tryskou (c) je možné nastavit poměr množství stříkané kapaliny k množství vzduchu.
  Tip: Před začátkem práce provést na novinovém papíře test, aby bylo možné nalézt optimální pracovní tlak.

3. Čištění a údržba

- Doporučujeme přímo po každém použití přístroj vyčistit.
- Po použití vyčistěte příslušenství vhodným prostředkem (dodržovat pokyny na zpracovávaných materiálech).

4. Objednání náhradních dílů

Při objednávce náhradních dílů je třeba uvést následující údaje:
- Typ přístroje
- Číslo výrobku přístroje
- Identifikační číslo přístroje
- Číslo náhradního dílu požadovaného náhradního dílu

Aktuální ceny a informace naleznete na www.isc-gmbh.info

5. Likvidace a recyklace

Přístroj je uložen v balení, aby bylo zabráněno poškození při přepravě. Toto balení je surovina a tím znovu použitelné nebo může být dáno zpět do cirkulace surovin.
Přístroj a jeho příslušenství jsou vyrobeny z rozdílných materiálů, jako např. kov a plasty. Defektní součástky odevzdejte k likvidaci zvláštních odpadů. Zeptejte se v odborné prodejně nebo na místním zastupitelství!

⚠ **Pozor!**
Pri používaní prístrojov sa musia dodržiavať príslušné bezpečnostné opatrenia, aby bolo možné zabrániť prípadným zraneniam a vecným škodám. Preto si starostlivo prečítajte tento návod na obsluhu / bezpečnostné pokyny. Následne ich starostlivo uschovajte, aby ste mali vždy k dispozícii potrebné informácie. V prípade, že budete prístroj požičiavať tretím osobám, prosím odovzdajte im spolu s prístrojom tento návod na obsluhu/ bezpečnostné pokyny. Nepreberáme žiadne ručenie za nehody ani škody, ktoré vzniknú nedodržaním tohto návodu na obsluhu a bezpečnostných pokynov.

Oblasť použitia

Pneumatická hadica je vhodná na napájanie pneumatických nástrojov.
Vyfukovacia pištoľ je vhodná na čistenie a vyfukovanie.
Plniaci tlakomer pneumatík je vhodný na plnenie pneumatík.
Striekacia pištoľ na farbu je vhodná na striekanie farieb a lakov.

Prosím zohľadnite skutočnosť, že správny spôsob prevádzky našich prístrojov nie je na profesionálne, remeselnícke ani priemyselné použitie. Nepreberáme žiadne záručné ručenie, ak sa prístroj bude používať v profesionálnych, remeselníckych alebo priemyselných prevádzkach ako aj na činnosti rovnocenné s takýmto použitím.

Prístroj smie byť použitý len na ten účel, na ktorý bol určený. Každé iné odlišné použitie prístroja sa považuje za nesplňajúce účel použitia. Za škody alebo zranenia akéhokoľvek druhu spôsobené nesprávnym používaním ručí používateľ / obsluhujúca osoba, nie však výrobca.

1. Bezpečnostné predpisy

1.1 Bezpečnostné pokyny pre prácu so stlačeným vzduchom a fúkacími pištoľami

- Kompresor a vedenia dosahujú počas prevádzky vysokú teplotu. Kontakt môže viesť k popáleniu.
- Plyny alebo výpary nasaté kompresorom nesmú obsahovať prímesi, ktoré by mohli v zahusťovači viesť k vzniku požiarov alebo explózií.
- Pri uvoľňovaní spojky hadice sa musí spojka na hadici držať pevne rukou, aby sa zabránilo prípadnému zraneniu spätným úderom hadice.
- Pri práci s vyfukovacou pištoľou používať ochranné okuliare. Cudzími telesami a odfúknutými časťami je ľahko možné spôsobiť prípadné zranenia.
- Vyfukovacou pištoľou nesmerovať prúd vzduchu na osoby alebo na odev na tele.

1.2 Bezpečnostné pokyny pri striekaní farby

- Nespracovávajte nikdy laky alebo riedidlá s bodom vzplanutia nižším ako 55 °C.
- Laky a riedidlá neohrievať, pretože sú ľahko zápalné.
- Ak sa spracovávajú zdraviu škodlivé tekutiny, sú potrebné za účelom ochrany filtračné prístroje (masky na tvár). Prosím dbajte na údaje výrobcu týchto použitých látok o potrebných ochranných opatreniach.
- Počas procesu striekania a ani v pracovnej miestnosti sa nesmie fajčiť. Taktiež výpary farieb sú ľahko horľavé.
- Ohniská, otvorené svetlo alebo iskriace prístroje sa tu nesmú vyskytovať resp. byť prevádzkované.
- Jedlá a nápoje neskladovať ani nekonzumovať v pracovnej miestnosti. Výpary farieb sú škodlivé.
- Je potrebné dbať na údaje a označenia podľa smerníc o nebezpečných látkach uvedené na obaloch spracovávaných materiálov.
  V prípade, že to je potrebné, sa musia urobiť dodatočné opatrenia, predovšetkým používať vhodný odev a ochranné masky.
- Pracovná miestnosť musí byť väčšia ako 30 m^3 a musí byť zabezpečená dostatočná výmena vzduchu pri striekaní a sušení. Nestriekať proti vetru. Zásadne dodržiavať pri striekaní horľavých resp. nebezpečných tekutých materiálov dodržiavať predpisy miestneho policajného zboru.
- V spojení s tlakovou hadicou z PVC nespracovávať žiadne médiá ako sú napr. testovací benzín, butylalkohol a metylénchlorid (znížená životnosť hadice).

Starostlivo uschovajte tieto bezpečnostné predpisy.

2. Popis prístroja (obr. 1-6)

1. Vyfukovacia pištoľ (pneumatická pištoľ + tryska)
2. Pneumatická pištoľ
3. Plniaci tlakomer pneumatík
4. Striekacia pištoľ na farbu s prúdovou nádobkou
5. Tryska
6. Nasávacia nádobka s pripojením na pneumatickú pištoľ
7. Striekacia pištoľ na farbu s nasávacou nádobkou (pneumatická pištoľ + nasávacia nádobka)

Zapojenie:
Nasuňte koncovku pneumatickej hadice na rýchlospojku, objímka automaticky vyskočí dopredu.

Odpojenie:
Stiahnite objímku dozadu a odoberte hadicu. **Pozor! Pri uvoľňovaní spojky hadice sa musí spojka na hadici držať pevne rukou, aby sa zabránilo prípadnému zraneniu spätným úderom hadice.**

Pneumatická hadica je taktiež vybavená rýchlospojkou, pomocou ktorej sa môže napájať príslušenstvo podľa hore uvedeného popisu.

Z nasledujúceho prehľadu prosím prevezmite správne používanie príslušenstva.

- **Pneumatická hadica**
  Na pripojenie na zdroj stlačeného vzduchu.

- **Vyfukovacia pištoľ (obr. 1)**
  Pracovný tlak v bar: 3-8

  Používajte pneumatickú pištoľ (2) spolu s tryskou (5) ako vyfukovaciu pištoľ (pozri obr. 1, 6).

  Oblasť použitia: Na čistenie/vyfukovanie dutých priestorov alebo ťažko dostupných miest, ako aj na čistenie zašpinených pracovných prístrojov. Plynulo nastaviteľná spúšťacia páčka umožňuje presné dávkovanie stlačeného vzduchu.

- **Plniaci tlakomer pneumatík (obr. 2)**
  Pracovný tlak v bar: 0-8

  Oblasť použitia: Plniaci tlakomer pneumatík umožňuje jednoduché a presné plnenie pneumatík. Manometer slúži na kontrolu tlaku pneumatík. S integrovaným vypúšťacím ventilom (b) je možné znížiť príliš vysoký tlak pneumatík.

  Skontrolujte po naplnení nastavený tlak pneumatík pomocou kalibrovaného meracieho prístroja, napr. na čerpacej stanici.

- **Striekacia pištoľ na farbu s prúdovou nádobkou (obr. 3)**
  Pracovný tlak v bar: 3-4

  Oblasť použitia: Striekacia pištoľ na farbu sa výborne hodí na všetky menšie základné nátery a lakovanie.
  Nastavenie množstva vzduchu a farby Vám pomôže docieliť vynikajúci výsledok.
  Striekacia pištoľ na farbu s plynulým nastavením zo širokého do okrúhleho prúdu, je vhodná rovnako na veľké plochy ako aj na rohy a hrany.
  Skontrolujte nastavenie pomocou skúšobného lakovania.

- **Striekacia pištoľ s nasávacou nádobkou (obr. 4)**
  Pracovný tlak v bar: 3,5

  Používajte pneumatickú pištoľ (2) spolu s nasávacou nádobkou (6) ako striekaciu pištoľ na farbu s nasávacou nádobkou (pozri obr. 1, 5).

  Oblasť použitia: Je vhodná na striekanie a rozstrekovanie čistiaceho prostriedku, rozprašovacieho oleja atď.
  Plynulo nastaviteľná spúšťacia páčka umožňuje presné dávkovanie rozprašovaného materiálu.
  Pomocou otočnej dýzy (c) je možné nastaviť pomer medzi striekanou tekutinou a množstvom vzduchu.
  Tip: Pred začiatkom práce vykonajte krátky test na novinový papier, aby ste našli optimálny pracovný tlak.

3. Čistenie a údržba

- Odporúčame, aby ste prístroj čistili priamo po každom použití.
- Po použití vyčistite príslušenstvo pomocou vhodného čistiaceho prostriedku. (Dodržiavajte pokyny na použitých prípravkoch.)

4. Objednávanie náhradných dielov

Pri objednávaní náhradných dielov je potrebné uviesť nasledovné údaje:
- Typ prístroja
- Výrobné číslo prístroja
- Identifikačné číslo prístroja
- Číslo potrebného náhradného dielu

Aktuálne ceny a informácie nájdete na www.isc-gmbh.info

5. Likvidácia a recyklácia

Prístroj sa nachádza v obale za účelom zabránenia poškodeniu pri transporte. Tento obal je vyrobený zo suroviny a tým pádom je ho možné znovu použiť alebo sa môže dať do zberu na recykláciu surovín. Prístroj a jeho príslušenstvo sa skladajú z rôznych materiálov, ako sú napr. kovy a plasty. Poškodené súčiastky odovzdajte na vhodnú likvidáciu špeciálneho odpadu. Informujte sa v odbornej predajni alebo na miestnych úradoch!

(D)
Der Nachdruck oder sonstige Vervielfältigung von Dokumentation und Begleitpapieren der Produkte, auch auszugsweise ist nur mit ausdrücklicher Zustimmung der ISC GmbH zulässig.

(GB)
The reprinting or reproduction by any other means, in whole or in part, of documentation and papers accompanying products is permitted only with the express consent of ISC GmbH.

(F)
La réimpression ou une autre reproduction de la documentation et des documents d'accompagnement des produits, même incomplète, n'est autorisée qu'avec l'agrément exprès de l'entreprise ISC GmbH.

(I)
La ristampa o l'ulteriore riproduzione, anche parziale, della documentazione o dei documenti d'accompagnamento dei prodotti è consentita solo con l'esplicita autorizzazione da parte della ISC GmbH.

(DK)(N)
Eftertryk eller anden form for mangfoldiggørelse af skriftligt materiale, ledsagepapirer indbefattet, som omhandler produkter, er kun tilladt efter udtrykkelig tilladelse fra ISC GmbH.

(S)
Eftertryck eller annan duplicering av dokumentation och medföljande underlag för produkter, även utdrag, är endast tillåtet med uttryckligt tillstånd från ISC GmbH.

(HR)(BIH)
Naknadno tiskanje ili slična umnožavanja dokumentacije i pratećih papira ovih proizvoda, čak i djelomično kopiranje, moguće je samo uz izričito dopuštenje tvrtke ISC GmbH.

(RS)
Potpuno ili delimično štampanje ili umnožavanje dokumentacije i službenih papira koji su priloženi proizvodu dozvoljeno je samo uz izričitu saglasnost firme ISC GmbH.

(CZ)
Dotisk nebo jiné rozmnožování dokumentace a průvodních dokumentů výrobků, také pouze výňatků, je přípustné výhradně se souhlasem firmy ISC GmbH.

(SK)
Kopírovanie alebo iné rozmnožovanie dokumentácie a sprievodných podkladov produktov, a to aj čiastočné, je prípustné len s výslovným povolením spoločnosti ISC GmbH.

(D) Technische Änderungen vorbehalten

(GB) Technical changes subject to change

(F) Sous réserve de modifications

(I) Con riserva di apportare modifiche tecniche

(DK)(N) Der tages forbehold för tekniske ændringer

(S) Förbehåll för tekniska förändringar

(HR)(BIH) Zadržavamo pravo na tehnične izmjene.

(RS) Zadržavamo pravo na tehničke promen

(CZ) Technické změny vyhrazeny

(SK) Technické zmĕny vyhradené

GB GUARANTEE CERTIFICATE

Dear Customer,

All of our products undergo strict quality checks to ensure that they reach you in perfect condition. In the unlikely event that your device develops a fault, please contact our service department at the address shown on this guarantee card. Of course, if you would prefer to call us then we are also happy to offer our assistance under the service number printed below. Please note the following terms under which guarantee claims can be made:

1. These guarantee terms cover additional guarantee rights and do not affect your statutory warranty rights. We do not charge you for this guarantee.

2. Our guarantee only covers problems caused by material or manufacturing defects, and it is restricted to the rectification of these defects or replacement of the device. Please note that our devices have not been designed for use in commercial, trade or industrial applications. Consequently, the guarantee is invalidated if the equipment is used in commercial, trade or industrial applications or for other equivalent activities. The following are also excluded from our guarantee: compensation for transport damage, damage caused by failure to comply with the installation/assembly instructions or damage caused by unprofessional installation, failure to comply with the operating instructions (e.g. connection to the wrong mains voltage or current type), misuse or inappropriate use (such as overloading of the device or use of non-approved tools or accessories), failure to comply with the maintenance and safety regulations, ingress of foreign bodies into the device (e.g. sand, stones or dust), effects of force or external influences (e.g. damage caused by the device being dropped) and normal wear resulting from proper operation of the device. This applies in particular to rechargeable batteries for which we nevertheless issue a guarantee period of 12 months.

   The guarantee is rendered null and void if any attempt is made to tamper with the device.

3. The guarantee is valid for a period of 2 years starting from the purchase date of the device. Guarantee claims should be submitted before the end of the guarantee period within two weeks of the defect being noticed. No guarantee claims will be accepted after the end of the guarantee period. The original guarantee period remains applicable to the device even if repairs are carried out or parts are replaced. In such cases, the work performed or parts fitted will not result in an extension of the guarantee period, and no new guarantee will become active for the work performed or parts fitted. This also applies when an on-site service is used.

4. In order to assert your guarantee claim, please send your defective device postage-free to the address shown below. Please enclose either the original or a copy of your sales receipt or another dated proof of purchase. Please keep your sales receipt in a safe place, as it is your proof of purchase. It would help us if you could describe the nature of the problem in as much detail as possible. If the defect is covered by our guarantee then your device will either be repaired immediately and returned to you, or we will send you a new device.

Of course, we are also happy offer a chargeable repair service for any defects which are not covered by the scope of this guarantee or for units which are no longer covered. To take advantage of this service, please send the device to our service address.

(F) BULLETIN DE GARANTIE

Chère Cliente, Cher Client,

Nos produits sont soumis à un contrôle de qualité très strict. Si cet appareil devait toutefois ne pas fonctionner impeccablement, nous en serions désolés. Dans un tel cas, nous vous prions de bien vouloir prendre contact avec notre service après-vente à l'adresse indiquée sur le bulletin de garantie. Nous restons également volontiers à votre disposition au numéro de téléphone de service indiqué plus bas. Pour faire valoir une demande de garantie, ce qui suit est valable :

1. Les conditions de garantie règlent les prestations de garantie supplémentaires. Vos droits de garantie légaux ne sont en rien altérés par la garantie présente. Notre prestation de garantie est gratuite.

2. La prestation de garantie s'applique exclusivement aux défauts occasionnés par des vices de fabrication ou de matériau et est limitée à l'élimination de ces défauts ou encore au remplacement de l'appareil. Veillez au fait que nos appareils, conformément à leur affectation, n'ont pas été construits pour être utilisés dans un environnement professionnel, industriel ou artisanal. Un contrat de garantie ne peut avoir lieu dès lors que l'appareil est utilisé à des activités dans des entreprises professionnelles, artisanales ou industrielles ou toute autre activité du même genre. Sont également exclus de notre garantie : les prestations de substitution de dommages dus aux transports, les dommages occasionnés par le non-respect des instructions de montage ou en raison d'une installation non conforme, du non-respect du mode d'emploi (comme par exemple le raccordement à une mauvaise tension réseau ou à un mauvais type de courant), les applications abusives ou non conformes (comme par exemple une surcharge de l'appareil ou encore l'emploi d'accessoires non homologués), le non-respect des prescriptions de maintenance et de sécurité, l'infiltration de corps étrangers dans l'appareil (comme par exemple du sable, des pierres ou de la poussière), l'emploi de la force ou l'influence extérieure (comme par exemple les dommages dus à une chute), ainsi que l'usure normale conforme à l'utilisation. Ceci est particulièrement valable pour les accumulateurs pour lesquels nous offrons toutefois une période de garantie de 12 mois.

   Le droit à la garantie disparaît dès lors que des interventions ont lieu sur l'appareil.

3. Le délai de garantie s'élève à 2 ans et commence à la date de l'achat de l'appareil. Les demandes de garanties doivent être présentées avant écoulement du délai de garantie, dans les deux semaines suivant le moment auquel le défaut a été reconnu. Toute reconnaissance de demande de garantie après écoulement du délai de garantie est exclue. La réparation ou l'échange de l'appareil n'entraîne nullement une prolongation de la durée de garantie. Elle ne fait pas non plus commencer un nouveau délai de garantie, en raison de cette prestation, pour l'appareil ou pour toute autre pièce de rechange intégrée. Ceci est également valable lorsqu'un service après-vente sur place a été consulté.

4. Pour faire reconnaître votre demande de garantie, veuillez nous envoyer l'appareil défectueux franco de port à l'adresse indiquée ci-dessous. Ajoutez à l'envoi l'original du bon d'achat ou de tout autre preuve de l'achat datée. Veuillez donc toujours bien conserver le bon d'achat en guise de preuve ! Décrivez la raison de la réclamation le plus précisément possible. Si le défaut de l'appareil est compris dans notre prestation de garantie, nous vous retournerons sans délai un appareil réparé ou encore un nouveau.

Bien entendu, nous sommes prêts également à réparer les appareils défectueux contre remboursement des frais, dès lors que l'appareil n'est plus ou pas garanti. Pour ce faire, veuillez envoyer l'appareil à notre adresse de service après-vente.

(I) CERTIFICATO DI GARANZIA

Gentili clienti,

i nostri prodotti sono soggetti ad un rigido controllo di qualità. Se l'apparecchio non dovesse tuttavia funzionare correttamente, ci scusiamo e vi preghiamo di rivolgervi al nostro servizio di assistenza clienti all'indirizzo indicato in questa scheda di garanzia. Siamo a vostra disposizione anche telefonicamente al numero del servizio assistenza sotto indicato. Per la rivendicazione dei diritti di garanzia vale quanto segue:

1. Queste condizioni di garanzia regolano ulteriori prestazioni di garanzia. La presente garanzia non tocca i vostri diritti al ricorso di garanzia previsti dalla legge. Le nostre prestazioni di garanzia sono per voi gratuite.

2. La prestazione di garanzia riguarda esclusivamente le anomalie riconducibili a difetti del materiale o di produzione ed è limitata all'eliminazione di queste anomalie o alla sostituzione dell'apparecchio. Tenete presente che i nostri apparecchi non sono stati costruiti per l'impiego professionale, artigianale o industriale. Un contratto di garanzia non viene concluso quando l'apparecchio viene usato in imprese commerciali, artigianali o industriali, o con attività equivalenti. Dalla nostra garanzia sono escluse inoltre le prestazioni di risarcimento per danni dovuti al trasporto o danni causati dalla mancata osservanza delle istruzioni per il montaggio o per installazione non corretta, dalla mancata osservanza delle istruzioni per l'uso (come per es. collegamento a tensione di rete o tipo di corrente non corretto), dall'uso improprio o illecito (come per es. sovraccarico dell'apparecchio o utilizzo di utensili o accessori non consentiti), dalla mancata osservanza delle norme di sicurezza e di manutenzione, dalla penetrazione di corpi estranei nell'apparecchio (come per es. sabbia, pietre o polvere), dall'impiego della forza o dall'influsso esterno (come per es. danni dovuti a caduta) e dall'usura normale e dovuta all'impiego. Ciò vale particolarmente per batterie, per esse concediamo tuttavia 12 mesi di garanzia

   Il diritti di garanzia decadono quando sono già effettuati interventi sull'apparecchio.

3. Il periodo di garanzia è 2 anni e inizia alla data d'acquisto dell'apparecchio. I diritti di garanzia devono essere fatti valere prima della scadenza del periodo di garanzia, entro due settimane dopo avere accertato il difetto. È esclusa la rivendicazione di diritti di garanzia dopo la scadenza del relativo periodo. La riparazione o la sostituzione dell'apparecchio non comporta una proroga del periodo di garanzia e con questa prestazione per l'apparecchio o per pezzi di ricambio eventualmente installati non inizia un nuovo periodo di garanzia. Questo vale anche nel caso si ricorra ad un servizio sul posto.

4. Per la rivendicazione dei vostri diritti di garanzia inviate l'apparecchio difettoso franco di porto all'indirizzo sotto indicato. Allegate lo scontrino di cassa in originale o un'altra prova d'acquisto che riporti la data. Conservate bene perciò lo scontrino di cassa come prova! Indicate il motivo di reclamo nel modo più dettagliato possibile. Se il difetto dell'apparecchio rientra nella nostra prestazione di garanzia, ricevete l'apparecchio riparato o un apparecchio nuovo a stretto giro di posta.

Naturalmente effettuiamo a pagamento anche riparazioni sull'apparecchio che non rientrano o non rientrano più nella garanzia. A tale scopo inviate l'apparecchio all'indirizzo del servizio assistenza.

DK N GARANTIBEVIS

Kære kunde!

Vore produkter er underlagt streng kvalitetskontrol. Hvis produktet alligevel på et tidspunkt skulle udvise fejl, beklager vi naturligvis dette og beder dig kontakte vores kundeservice på adressen, som står angivet på dette garantibevis. Du kan naturligvis også ringe til os på det nedenfor angivne servicenummer. For indfrielse af garantikrav gælder følgende:

1. Nærværende garanti fastsætter betingelserne for udvidede garantiydelser. Garantibestemmelser fastsat ved lov berøres ikke af nærværende garanti. Vores garantiydelse er gratis.

2. Garantiydelsen omfatter udelukkende mangler, som kan føres tilbage til materiale- eller produktionsfejl, og begrænser sig til afhjælpning af disse resp. levering af erstatningsprodukt. Bemærk, at vore produkter ikke er konstrueret til erhvervsmæssig, håndværksmæssig eller industriel brug. Garantiaftale kan derfor ikke anses for indgået, såfremt produktet anvendes i erhvervsmæssigt, håndværksmæssigt, industrielt eller lignende øjemed. Endvidere dækker garantien ikke erstatningsydelser for transportskader, skader som følge af tilsidesættelse af montagevejledningens anvisninger eller som følge af usagkyndig installation, tilsidesættelse af brugsanvisningen (f.eks. tilslutning til forkert netspænding eller strømtype), misbrug eller usagkyndig anvendelse (f.eks. overbelastning eller brug af værktøj eller tilbehør, som ikke er godkendt), tilsidesættelse af vedligeholdelses- og sikkerhedsforskrifter, indtrængen af fremmedlegemer i apparatet (f.eks. sand, sten eller støv), brug af vold eller eksterne påvirkninger udefra (f.eks. fordi produktet tabes) samt skader, der hidrører fra almindelig slitage. Dette gælder især batterier, som vi dog alligevel yder 12 måneders garanti på

   Garantien mister sin gyldighed, hvis der allerede er blevet foretaget indgreb i apparatet.

3. Garantiperioden udgør 2 år at regne fra købsdatoen. Garantikrav skal gøres gældende inden for to uger, efter at defekten er blevet konstateret. Garantikrav kan ikke gøres gældende efter garantiperiodens udløb. Reparation eller udskiftning af apparatet medfører ikke forlængelse af garantiperioden, heller ikke for eventuelt indbyggede reservedele. Dette gælder også servicearbejder, der foretages på stedet.

4. For at kunne gøre garantikrav gældende skal du sende det defekte produkt portofrit til nedenstående adresse. Original købskvittering eller lignende dateret dokumentation skal vedsendes. Købskvitteringen skal gemmes som dokumentation! Beskriv venligst så nøjagtigt som muligt grunden til din reklamation. Er defekten omfattet af garantien, vil produktet omgående blive repareret og returneret, eller du vil modtage et helt nyt.

Mod betaling udbedrer vi naturligvis også gerne defekter på produktet, som ikke/ikke længere er omfattet af garantien. Du skal blot indsende produktet til vores serviceadresse.

(S) GARANTIBEVIS

Bästa kund,

Våra produkter genomgår en sträng kvalitetskontroll. Om denna produkt mot förmodan inte fungerar på rätt sätt, beklagar vi detta och ber dig att kontakta vår serviceavdelning under adressen som anges på garantikortet. Vi står även gärna till tjänst på telefon under servicenumret som anges nedan. Följande punkter gäller för att du ska kunna göra anspråk på garantin:

1. I dessa garantivillkor regleras extra garantitjänster. Garantianspråk som regleras enligt lag påverkas inte av denna garanti. Våra garantitjänster är gratis för dig.

2. Garantitjänsterna täcker endast in sådana brister som kan härledas till material- eller fabrikationsfel och är begränsade till arbetsuppgifter som syftar till att åtgärda dessa brister eller byta ut produkten. Tänk på att våra produkter endast får användas till ändamålsenligt syfte och inte har konstruerats för yrkesmässig, hantverksmässig eller industriell användning. Ett garantiavtal sluts därför ej om produkten ska användas inom yrkesmässiga, hantverksmässiga eller industriella verksamheter eller vid liknande aktiviteter. Vår garanti omfattar dessutom inte ersättning för transportskador, skador som kan härledas till missaktade monteringsanvisningar eller ej föreskriven installation, åsidosatt bruksanvisning (t ex anslutning till felaktig nätspänning eller strömart), missbruk eller ej ändamålsenliga användningar (t ex överbelastning av produkten eller användning av ej godkända insatsverktyg eller tillbehör), åsidosatta underhålls- och säkerhetsbestämmelser, främmande partiklar som har trängt in i produkten (t ex sand, sten eller damm), yttre våld eller yttre påverkan (t ex skador om produkten har fallit ned) samt normalt och användningsbundet slitage. Detta gäller särskilt för batterier som täcks av en 12 månaders garanti.

   Anspråk på garanti upphör att gälla om ingrepp redan har gjorts i produkten.

3. Garantitiden uppgår till 2 år och gäller från datumet när produkten köptes. Medan garantitiden fortfarande gäller ska anspråk på garanti ställas inom två veckor efter att defekten fastställdes. Det är inte möjligt att ställa anspråk på garanti efter att garantitiden har löpt ut. Garantitiden förlängs inte när produkten repareras eller byts ut, dessutom medför sådana arbeten inte att en ny garantitid börjar gälla för produkten eller för ev. reservdelar som har monterats in. Detta gäller även vid hembesök.

4. För att du ska kunna ställa anspråk på garantin ska den defekta produkten skickas in i tillräckligt frankerat skick till adressen som anges nedan. Bifoga kvittot i original eller ett annat daterat köpebevis. Förvara därför kassakvittot på en säker plats! Beskriv orsaken till reklamationen så noggrant som möjligt. Om defekten i produkten täcks av våra garantitjänster, får du genast en reparerad eller ny apparat av oss.

Givetvis kan vi även, mot debitering, åtgärda skador som antingen inte täcks av garantin eller som har uppstått efter garantitidens slut. Skicka in produkten till nedanstående serviceadress.

HR BIH JAMSTVENI LIST

Poštovani kupče,

naši proizvodi podliježu strogoj kontroli kvalitete. Žao nam je ako bi ipak došlo do toga da uređaj ne funkcionira besprijekorno i zamolili bismo Vas da se u tom slučaju obratite na adresu naše servisne službe navedenu ispod ovog jamstva. Također smo Vam na raspolaganju na dolje navedenom telefonskom broju servisne službe. Za traženje jamstvenog zahtjeva vrijedi sljedeće:

1. Ovi jamstveni uvjeti reguliraju dodatne jamstvene usluge. Ovo jamstvo ne zadire u Vaše zakonsko pravo zahtjeva za ostvarenje jamstvenih usluga. Realizacija jamstvenih usluga je besplatna.

2. Jamstvena usluga obuhvaća isključivo nedostatke nastale zbog greške na materijalu ili tijekom proizvodnje i ograničen je na uklanjanje tih nedostataka odnosno zamjenu uređaja. Molimo da obratite pažnju na to da naši uređaji nisu konstruirani za korištenje u komercijalne svrhe niti u obrtu i industriji. Prema tome, ugovor o jamstvu ne može se ostvariti ako se uređaj koristi u obrtničkim ili industrijskim pogonima kao i u sličnim djelatnostima. Nadalje su iz jamstva isključene usluge zamjene proizvoda u slučaju transportnih oštećenja, šteta zbog nepridržavanja uputa za montažu ili zbog nestručne instalacije, nepridržavanja uputa za uporabu (kao npr. zbog priključka na pogrešni mrežni napon ili vrstu struje), zbog zloporaba ili nestručnih primjena (kao npr. preopterećenje uređaja ili korištenje nedopuštenih alata ili pribora), u slučaju nepridržavanja uputa za održavanje i sigurnosnih odredbi, zbog prodiranja stranih tijela u uređaj (npr. pijeska, kamenja ili prašine), nasilne primjene ili vanjskih utjecaja (kao npr. oštećenja zbog pada) kao i zbog uobičajenog trošenja tijekom korištenja. To naročito vrijedi za baterije za koje ipak dajemo jamstvo od 12 mjeseci.

   Zahtjev za jamstvo prestaje biti valjan ako su na uređaju već izvršeni neki zahvati.

3. Jamstveni rok iznosi 2 godine a započinje s datumom kupnje uređaja. Jamstveni zahtjevi ostvaruju se prije isteka jamstvenog roka unutar dvije godine nakon što ste uočili kvar. Ostvarenje jamstvenog zahtjeva nakon isteka jamstvenog roka je isključeno. Popravkom ili zamjenom uređaja ne produljuje se jamstveni rok niti se tom uslugom ostvarujenovi jamstveni rok za uređaj ili ostale ugrađene rezervne dijelove. To također vrijedi i kod korištenja servisa na licu mjesta.

4. Da biste ostvarili svoj jamstveni zahtjev, molimo Vas da nam pošaljete neispravan uređaj bez plaćanja poštarine na dolje navedenu adresu. Priložite originalni računa za kupnju uređaja ili neki drugi dokaz o kupnji s datumom. Molimo Vas da zbog tog razloga dobro sačuvate račun kao dokaz! Što točnije opišite razlog reklamacije. Ako naša jamstvena usluga obuhvaća kvar nastao na Vašem uređaju, odmah ćemo Vam vratiti popravljeni ili novi uređaj.

Razumljivo je da ćemo za naknadu troškova ukloniti i kvarove koje jamstvena usluga ne obuhvaća. U tom slučaju pošaljite uređaj na adresu našeg servisa.

RS GARANCIJSKI LIST

Poštovani kupče,

naši proizvodi podvrgavaju se strogoj kontroli kvalitete. Žao nam je ako bi se ipak desilo da uređaj ne funkcioniše besprekorno i zamolili bismo Vas da se u tom slučaju obratite na adresu naše servisne službe navedenu ispod ove garancije. Takođe smo Vam na raspolaganju na dole navedenom telefonskom broju servisne službe. Kod zahteva za realizovanje garancije vredi sledeće:

1. Ovi garantni uslovi regulišu dodatne garancije. Ova garancija ne dotiče Vaše zakonsko pravo zahteva za ostvarenje garancije. Realizacija garancije je besplatna.

2. Garancija obuhvata isključivo nedostatke koji nastanu zbog pogreške na materijalu ili tokom proizvodnje i ograničen je na odstranjivanje tih nedostataka odnosno zamenu uređaja. Molimo da obratite pažnju na to da naši uređaji nisu konstruisani za korišćenje u komercijalne svrhe, niti u obrtu i industriji. Prema tome ugovor o garanciji ne može da se ostvari, ako se uređaj koristi u obrtničkim ili fabričkim pogonima, kao i u sličnim delatnostima. Nadalje su iz garancije isključene usluge zamene proizvoda u slučaju transportnih oštećenja, šteta zbog nepridržavanja uputstava za montažu ili zbog nestručne instalacije, nepridržavanja uputstava za upotrebu (kao npr. zbog priključka na pogrešan mrežni napon ili vrstu struje), zbog zloupotreba ili nestručnih primena (kao npr. preopterećenje uređaja ili korišćenje nedozvoljenih alata ili pribora), u slučaju nepridržavanja uputstava za održavanje i bezbednosnih odredaba, zbog prodiranja stranih tela u uređaj (npr. peska, kamenja ili prašine), nasilne primene ili spoljnih uticaja (kao npr. oštećenja zbog pada) kao i zbog uobičajenog habanja tokom korišćenja. To naročito vredi za baterije za koje ipak dajemo garanciju od 12 meseci.

   Zahtev za garanciju prestaje važiti ako su na uređaju već izvršeni neki zahvati.

3. Garantni rok iznosi 2 godine a počinje sa datumom kupnje uređaja. Garantni zahtjevi ostvaruju se pre isteka garantnog roka unutar dve godine nakon što ste uočili kvar. Realizacija garantnog zahteva nakon isteka garantnog roka je isključeno. Popravkom ili zamenom uređaja ne produžava se garantni rok niti se tom uslugom realizuje novi jamstveni rok za uređaj ili ostale ugrađene rezervne delove. To također važi i kod korišćenja servisa na licu mesta.

4. Da biste ostvarili svoj garantni zahtev, molimo Vas da nam pošaljete neispravan uređaj bez plaćanja poštarine na dole navedenu adresu. Priložite original računa za kupnju uređaja ili neki drugi dokaz o kupnji s datumom. Molimo Vas da iz tog razloga dobro sačuvate račun kao dokaz! Što tačnije opišite razlog reklamacije. Ako naša garancija obuhvata kvar koji je nastao na Vašem uređaju, odmah ćemo Vam vratiti popravljen ili novi uređaj.

Podrazumeva se da ćemo za nadoknadu troškova ukloniti i one kvarove koje garancija ne obuhvata. U tom slučaju pošaljite uređaj na adresu našeg servisa.

CZ ZÁRUČNÍ LIST

Vážená zákaznice, vážený zákazníku,

naše výrobky podléhají přísné kontrole kvality. Pokud i přesto tento přístroj bezvadně nefunguje, velice toho litujeme a prosíme Vás, abyste se obrátili na náš zákaznický servis, jehož adresa je uvedena na tomto záručním listu. Rádi Vám budeme k dispozici také telefonicky na níže uvedeném servisním čísle. Pro uplatňování nároků na záruku platí následující:

1. Tyto záruční podmínky upravují dodatečný záruční servis. Vašich zákonných nároků na záruku se tato záruka netýká. Náš záruční servis je pro Vás bezplatný.

2. Záruční servis se vztahuje výhradně na nedostatky, které lze odvodit z vad materiálu nebo výrobních vad a je také omezen pouze na odstranění těchto nedostatků, resp. výměnu přístroje. Dbejte prosím na to, že naše přístroje nebyly podle svého účelu určení konstruovány pro živnostenské, řemeslnické nebo průmyslové použití. Záruční smlouva tak není realizována, pokud byl přístroj používán v živnostenských, řemeslných nebo průmyslových podnicích a při srovnatelných činnostech. Z naší záruky je dále vyloučeno poskytnutí náhrady za dopravní škody, škody způsobené nedodržováním montážního návodu nebo z důvodů neodborné instalace, nedodržování návodu k použití (jako např. připojení na chybné síťové napětí nebo druh proudu), nedovoleného nebo neodborného používání (jako např. přetížení přístroje nebo použití neschválených vložných nástrojů nebo příslušenství), nedodržování pokynů pro údržbu a bezpečnostních pokynů, vniknutí cizích těles do přístroje (jako např. písek, kameny nebo prach), použití násilí nebo poškození v důsledku cizích vlivů (jako např. škody způsobené pádem), jakož také běžného opotřebení způsobeného používáním. To platí obzvláště pro akumulátory, na které přesto poskytujeme záruční lhůtu 12 měsíců.

   Nárok na záruku zaniká, pokud bylo do přístroje již zasahováno.

3. Záruční doba činí 2 roky a začíná datem koupě přístroje. Nároky na záruku před vypršením záruční doby je třeba uplatňovat během dvou týdnů od zjištění defektu. Uplatňování nároků na záruku po vypršení záruční doby je vyloučeno. Oprava nebo výměna přístroje nevede k prodloužení záruční doby, ani k zahájení nové záruční doby za provedený výkon pro přístroj nebo pro případné zamontované náhradní díly. Toto platí také v případě servisu v místě Vašeho bydliště.

4. Při uplatňování Vašeho nároku na záruku zašlete prosím přístroj bez poštovného na níže uvedenou adresu. Přiložte originál prodejního dokladu nebo jiného datovaného potvrzení o koupi. Pokladní lístek si proto dobře uložte jako důkaz! Popište nám prosím pokud možno přesně důvod reklamace. Je-li defekt přístroje v našem záručním servisu obsažen, obdržíte obratem opravený nebo nový přístroj.

Samozřejmě rádi za úhradu nákladů odstraníme defekty na přístroji, které nespadají nebo již nespadají do rozsahu záruky. K tomu nám přístroj prosím zašlete na naši servisní adresu.

SK ZÁRUČNÝ LIST

Vážená zákaznička, vážený zákazník,

naše výrobky podliehajú prísnej kontrole kvality. V prípade, že nebude prístroj napriek tomu bezchybne fungovať, je nám to veľmi ľúto a prosíme Vás, aby ste sa obrátili na našu servisnú službu na adrese uvedenej na tomto záručnom liste. Radi Vám budeme k dispozícii taktiež telefonicky na uvedenom servisnom telefónnom čísle. Pri uplatňovaní nárokov na záručné plnenie platia nasledujúce podmienky:

1. Tieto záručné podmienky upravujú dodatočné záručné plnenie. Vaše zákonné nároky na záruku nie sú touto zárukou dotknuté. Naše záručné plnenie je pre Vás zadarmo.

2. Záručné plnenie sa vzťahuje výlučne len na nedostatky, ktoré sú spôsobené chybami materiálu alebo výrobnými chybami, a je obmedzené na odstránenie týchto nedostatkov resp. výmenu prístroja. Prosím, dbajte na to, že naše prístroje neboli svojim určením konštruované na profesionálne, remeselnícke ani priemyselné použitie. Táto záručná zmluva sa preto neuzatvára, ak sa prístroj bude používať v profesionálnych, remeselníckych alebo priemyselných prevádzkach ako aj na činnosti rovnocenné s takýmto použitím. Z našej záruky sú okrem toho vylúčené náhradné plnenie za škody pri transporte, škody spôsobené nedodržaním návodu na montáž alebo na základe neodbornej inštalácie, nedodržaním návodu na použitie (ako napr. pripojením na nesprávne sieťové napätie alebo druh prúdu), zneužívaním alebo nesprávnym používaním (ako napr. preťaženie prístroja alebo použitie neprípustných pracovných nástrojov alebo príslušenstva), nedodržaním pokynov pre údržbu a bezpečnostných pokynov, vniknutím cudzích telies do prístroja (ako napr. piesok, kamene alebo prach), použitím násilia alebo cudzieho pôsobenia (napr. škody spôsobené pádom), a taktiež je vylúčené bežné opotrebenie primerané použitiu. To sa týka predovšetkým akumulátorov, na ktoré napriek tomu garantujeme záručnú dobu 12 mesiacov.

   Nárok na záruku zaniká, ak už boli na prístroji svojvoľne uskutočnené zásahy.

3. Doba záruky je 2 roky a začína sa dátumom nákupu prístroja. Nároky na záruku sa musia uplatniť pred koncom uplynutia záručnej doby do dvoch týždňov od zistenia nedostatku. Uplatnenie nárokov na záruku po uplynutí záručnej doby je vylúčené. Oprava alebo výmena prístroja nevedie k predĺženiu záručnej doby ani nedochádza na základe tohto plnenia ku vzniku novej záručnej doby pre prístroj ani pre akékoľvek inštalované náhradné diely. To platí taktiež pri nasadení miestneho servisu.

4. Pre uplatnenie nároku na záruku nám prosím zašlite defektný prístroj oslobodený od poštovného na dole uvedenú adresu. Priložte predajný doklad v origináli alebo iný doklad o zakúpení s dátumom. Prosím, starostlivo si preto uschovajte pokladničný blok ako doklad o zakúpení! Prosím, popíšte nám čo najpresnejšie dôvod reklamácie. Ak spadá defekt prístroja pod naše záručné plnenie, dostanete obratom naspäť opravený alebo nový prístroj.

Samozrejme Vám radi opravíme závady na prístroji na vaše náklady, ak tieto závady nespadajú alebo už nespadajú do rozsahu záruky. Prosím, pošlite nám v takom prípade prístroj na našu servisnú adresu.

(D) GARANTIEURKUNDE

Sehr geehrte Kundin, sehr geehrter Kunde,

unsere Produkte unterliegen einer strengen Qualitätskontrolle. Sollte dieses Gerät dennoch einmal nicht einwandfrei funktionieren, bedauern wir dies sehr und bitten Sie, sich an unseren Servicedienst unter der auf dieser Garantiekarte angegebenen Adresse zu wenden. Gern stehen wir Ihnen auch telefonisch über die unten angegebene Servicerufnummer zur Verfügung. Für die Geltendmachung von Garantieansprüchen gilt Folgendes:

1. Diese Garantiebedingungen regeln zusätzliche Garantieleistungen. Ihre gesetzlichen Gewährleistungsansprüche werden von dieser Garantie nicht berührt. Unsere Garantieleistung ist für Sie kostenlos.

2. Die Garantieleistung erstreckt sich ausschließlich auf Mängel, die auf Material- oder Herstellungsfehler zurückzuführen sind und ist auf die Behebung dieser Mängel bzw. den Austausch des Gerätes beschränkt. Bitte beachten Sie, dass unsere Geräte bestimmungsgemäß nicht für den gewerblichen, handwerklichen oder industriellen Einsatz konstruiert wurden. Ein Garantievertrag kommt daher nicht zustande, wenn das Gerät in Gewerbe-, Handwerks- oder Industriebetrieben sowie bei gleichzusetzenden Tätigkeiten eingesetzt wird.
   Von unserer Garantie sind ferner Ersatzleistungen für Transportschäden, Schäden durch Nichtbeachtung der Montageanleitung oder aufgrund nicht fachgerechter Installation, Nichtbeachtung der Gebrauchsanleitung (wie durch z.B. Anschluss an eine falsche Netzspannung oder Stromart), missbräuchliche oder unsachgemäße Anwendungen (wie z.B. Überlastung des Gerätes oder Verwendung von nicht zugelassenen Einsatzwerkzeugen oder Zubehör), Nichtbeachtung der Wartungs- und Sicherheitsbestimmungen, Eindringen von Fremdkörpern in das Gerät (wie z.B. Sand, Steine oder Staub), Gewaltanwendung oder Fremdeinwirkungen (wie z. B. Schäden durch Herunterfallen) sowie durch verwendungsgemäßen, üblichen Verschleiß ausgeschlossen. Dies gilt insbesondere für Akkus, auf die wir dennoch eine Garantiezeit von
   12 Monaten gewähren

   Der Garantieanspruch erlischt, wenn an dem Gerät bereits Eingriffe vorgenommen wurden.

3. Die Garantiezeit beträgt 2 Jahre und beginnt mit dem Kaufdatum des Gerätes. Garantieansprüche sind vor Ablauf der Garantiezeit innerhalb von zwei Wochen, nachdem Sie den Defekt erkannt haben, geltend zu machen. Die Geltendmachung von Garantieansprüchen nach Ablauf der Garantiezeit ist ausgeschlossen. Die Reparatur oder der Austausch des Gerätes führt weder zu einer Verlängerung der Garantiezeit noch wird eine neue Garantiezeit durch diese Leistung für das Gerät oder für etwaige eingebaute Ersatzteile in Gang gesetzt. Dies gilt auch bei Einsatz eines Vor-Ort-Services.

4. Für die Geltendmachung Ihres Garantieanspruches übersenden Sie bitte das defekte Gerät portofrei an die unten angegebene Adresse. Fügen Sie den Verkaufsbeleg im Original oder einen sonstigen datierten Kauf-nachweis bei. Bitte bewahren Sie deshalb den Kassenbon als Nachweis gut auf! Beschreiben Sie uns bitte den Reklamationsgrund möglichst genau. Ist der Defekt des Gerätes von unserer Garantieleistung erfasst, erhalten Sie umgehend ein repariertes oder neues Gerät zurück.

Selbstverständlich beheben wir gegen Erstattung der Kosten auch gerne Defekte am Gerät, die vom Garantieumfang nicht oder nicht mehr erfasst sind. Dazu senden Sie das Gerät bitte an unsere Serviceadresse.

iSC GmbH • Eschenstraße 6 • 94405 Landau/Isar (Deutschland)
Telefon: +49 [0] 180 5 120 509 • Telefax +49 [0] 180 5 835 830 (Festnetzpreis: 14 ct/min, Mobilfunkpreise maximal: 42 ct/min)
Außerhalb Deutschlands fallen stattdessen Gebühren für ein reguläres Gespräch ins dt. Festnetz an.
E-Mail: info@isc-gmbh.info • Internet: www.isc-gmbh.info

❶ Service Hotline: 01805 120 509 · www.isc-gmbh.info · Mo-Fr. 8:00-18:00 Uhr

(Festnetzpreis: 14 ct/min, Mobilfunkpreise maximal: 42 ct/min; Außerhalb Deutschlands fallen stattdessen Gebühren für ein reguläres Gespräch ins dt. Festnetz an.)

Name: ❷

Retouren-Nr. iSC:

Straße / Nr.:

Telefon:

PLZ

Ort

Mobil:

Welcher Fehler ist aufgetreten (genaue Angabe): ❸

Art.-Nr.:

I.-Nr.:

Sehr geehrte Kundin, sehr geehrter Kunde,
bitte beschreiben Sie uns die von Ihnen festgestellte Fehlfunktion Ihres Gerätes als Grund Ihrer Beanstandung möglichst genau. Dadurch können wir für Sie Ihre Reklamation schneller bearbeiten und Ihnen schneller helfen. Eine zu ungenaue Beschreibung mit Begriffen wie „Gerät funktioniert nicht“ oder „Gerät defekt“ verzögert hingegen die Bearbeitung erheblich.

❹ Garantie: JA ☐ NEIN ☐

Kaufbeleg-Nr. / Datum:

❶ Service Hotline kontaktieren oder bei iSC-Webadresse anmelden - es wird Ihnen eine Retourennummer zugeteilt I ❷ Ihre Anschrift eintragen I ❸ Fehlerbeschreibung und Art.-Nr. und I.-Nr. angeben I ❹ Garantiefall JA/NEIN ankreuzen sowie Kaufbeleg-Nr. und Datum angeben und eine Kopie des Kaufbeleges beilegen

EH 03/2012 (01)

Einhell®

D **Originalbetriebsanleitung**
Druckluft-Tacker/-Nagler

GB **Original operating instructions**
Pneumatic Stapler/Nailer

F **Mode d’emploi d’origine**
Cloueur / Agrafeuse à air comprimé

I **Istruzioni per l’uso originali**
Graffettatrice-inchiodatrice ad aria compressa

DK N **Original betjeningsvejledning**
Hæfte/-sømmemaskine med trykluft

S **Original-bruksanvisning**
Tryckluftsdriven häftpistol/spikpistol

NL **Originele handleiding**
Pneumatische tacker/nagelmachine

E **Manual de instrucciones original**
Grapadora/clavador de aire comprimido

P **Manual de instruções original**
Agrafador/pregador pneumático

FIN **Alkuperäiskäyttöohje**
Paineilmakäyttöinen naulaaja

GR **Πρωτότυπες Οδηγίες χρήσης**
Συρραπτικό/καρφωτικό με πεπιεσμένο αέρα

7

CE

Art.-Nr.: 41.377.53 **I.-Nr.: 11011**

DTA 25/2

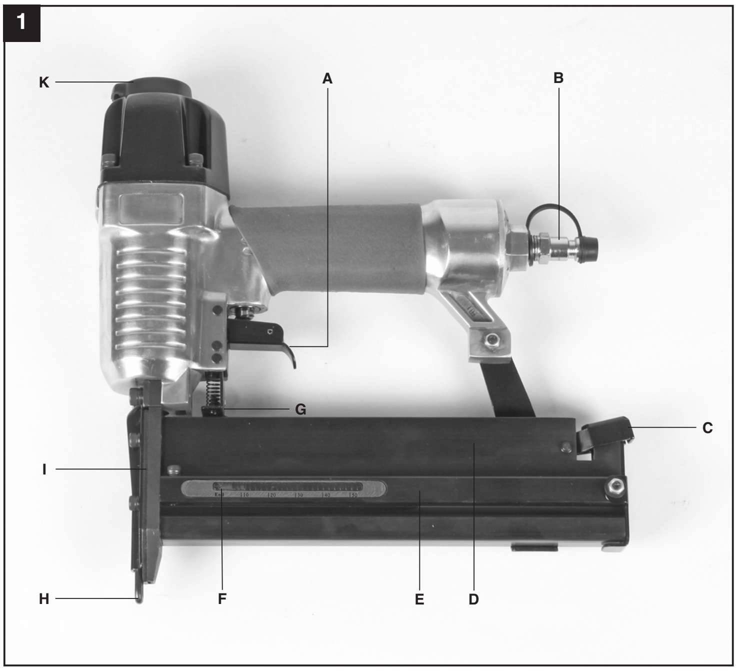
1
K
A
B
C
D
E
F
G
H
I

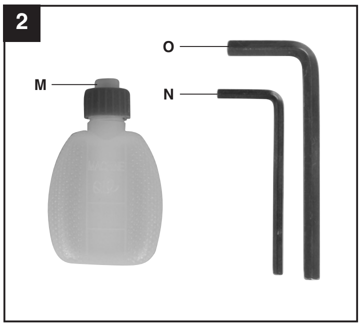
2
M
N
O

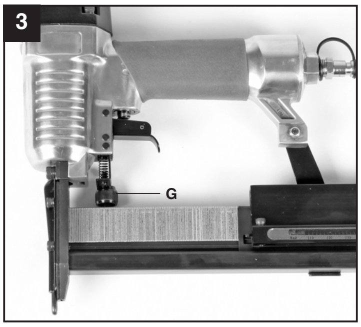
3
G

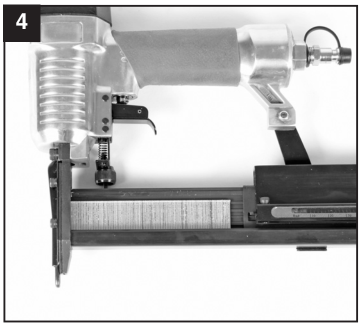
4

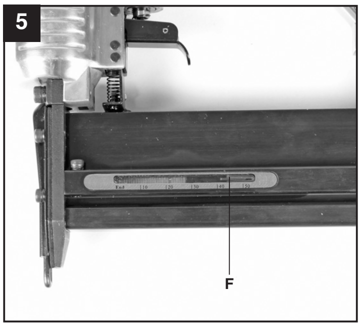
5
F

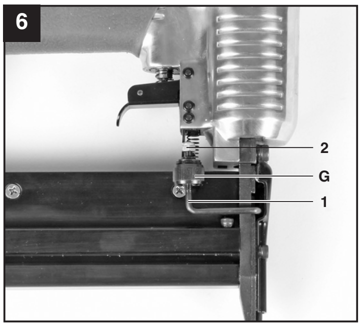
6
2
G
1

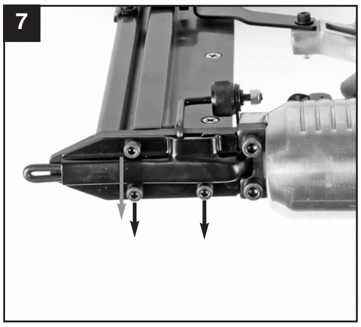
7

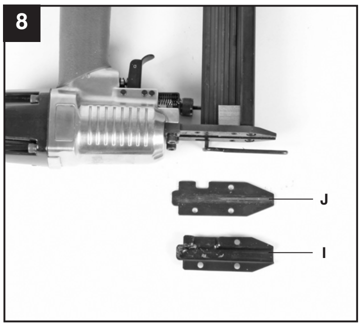
8
J
I

WARNUNG - Zur Verringerung des Verletzungsrisikos Bedienungsanleitung lesen

Tragen Sie einen Gehörschutz.
Die Einwirkung von Lärm kann Gehörverlust bewirken.

Tragen Sie eine Schutzbrille.
Während der Arbeit entstehende Funken oder aus dem Gerät heraustretende Splitter, Späne und Stäube können Sichtverlust bewirken.

Nicht auf Gerüsten oder Leitern benutzen.

⚠ **Achtung!**
Beim Benutzen von Geräten müssen einige Sicherheitsvorkehrungen eingehalten werden, um Verletzungen und Schäden zu verhindern. Lesen Sie diese Bedienungsanleitung deshalb sorgfältig durch. Bewahren Sie diese gut auf, damit Ihnen die Informationen jederzeit zur Verfügung stehen. Falls Sie das Gerät an andere Personen übergeben sollten, händigen Sie diese Bedienungsanleitung bitte mit aus. Wir übernehmen keine Haftung für Unfälle oder Schäden, die durch Nichtbeachten dieser Anleitung und den Sicherheitshinweisen entstehen.

1. Sicherheitshinweise

⚠ **WARNUNG**
Lesen Sie alle Sicherheitshinweise und Anweisungen. Versäumnisse bei der Einhaltung der Sicherheitshinweise und Anweisungen können elektrischen Schlag, Brand und/oder schwere Verletzungen zur Folge haben.
Bewahren Sie alle Sicherheitshinweise und Anweisungen für die Zukunft auf.

Schützen Sie sich und Ihre Umwelt durch geeignete Vorsichtsmaßnahmen vor Unfallgefahren.

- Tacker nicht zweckentfremden.
- Druckluftwerkzeuge vor Kindern sichern.
- Nur ausgeruht und konzentriert zu Werke gehen.
- Druckluftanschluss nur über eine Schnellverschlusskupplung ausführen.
- Eintreibgeräte dürfen nur an Leitungen angeschlossen werden, bei denen der maximal zulässige Druck des Gerätes um nicht mehr als 10% überschritten werden kann. Bei höheren Drücken muss ein Druckregelventil (Druckminderer) mit nachgeschaltetem Druckbegrenzungsventil in die Druckluftleitung eingebaut werden.
- Arbeitsdruckeinstellung muss über einen Druckminderer erfolgen.
- Betreiben Sie druckluftbetriebene Eintreibgeräte nur mit dem für den jeweiligen Arbeitsgang erforderlichen Druck, um unnötig hohe Geräuschpegel, erhöhten Verschleiß und dadurch entstehende Störungen zu vermeiden.
- Als Energiequelle keinen Sauerstoff oder brennbare Gase verwenden. Es besteht Feuer- und Explosionsgefahr.
- Vor Störungsbeseitigung und Wartungsarbeiten Gerät von der Druckluftquelle trennen.
- Nur Original-Ersatzteile verwenden. Instandsetzungsarbeiten dürfen nur durch vom Hersteller Beauftragte oder durch andere Sachkundige unter Beachtung der in der Betriebsanleitung enthaltenen Angaben durchgeführt werden.
- Tragen Sie beim Arbeiten mit dem Tacker die erforderliche Schutzkleidung, insbesondere Schutzbrille und Schutzhandschuhe.
- Höchstluftdruck 8 bar nicht überschreiten
- Den angeschlossenen und geladenen Nagler nicht auf Personen richten.
- Keine Schutz-Kontaktvorrichtungen entfernen.
- Geladenes Gerät nicht unbeaufsichtigt lassen.
- Keine defekten Geräte verwenden.
- Nur Klammern/Nägel wie in den technischen Daten angegeben verwenden.
- Gerät muss nach dem Abkoppeln drucklos sein.
- Gerät nie ohne Klammern/Nägel benutzen.
- Richten Sie ein betriebsbereites Eintreibgerät niemals direkt gegen sich selbst oder auf andere Personen.
- Halten Sie das Eintreibgerät beim Arbeiten so, dass Kopf und Körper bei einem möglichen Rückstoß infolge einer Störung der Energieversorgung oder von harten Stellen im Werkstück nicht verletzt werden können.
- Lösen Sie das Eintreibgerät niemals in den freien Raum aus. Sie vermeiden dadurch Gefährdung durch freifliegende Eintreibgegenstände und Überbeanspruchung des Gerätes.
- Zum Transportieren ist das Eintreibgerät vom Druckluftnetz zu trennen, insbesondere wenn Sie Leitern benutzen oder sich in ungewohnter Körperhaltung bewegen.
- Tragen Sie am Arbeitsplatz das Eintreibgerät nur am Griff und mit nicht betätigtem Auslöser.
- Achten Sie auf die Arbeitsplatzverhältnisse. Eintreibgegenstände können eventuell dünne Werkstücke durchschlagen oder beim Arbeiten an Ecken und Kanten von Werkstücken abgleiten und dabei Personen gefährden.
- Verwenden Sie für Ihren persönlichen Schutz geeignete Körperschutzmittel, wie z.B. Gehör- und Augenschutz.
- Vor jeder Inbetriebnahme ist die ordnungsgemäße Funktion der Auslösesicherung zu Prüfen. Das Gerät darf nur in Betrieb genommen werden, wenn die Vorrichtung einwandfrei funktioniert.

Das Gerät ist nicht geeignet für folgende Arbeiten:
- Wenn das Wechseln von einer Eintreibstelle zur anderen über Gerüste, Treppen, Leitern oder leiterähnlichen Konstruktionen, wie z.B. Dachlattungen, erfolgt.
- Das Schließen von Kisten oder Verschlägen.
- Beim Anbringen von Transportsicherungen z.B. auf Fahrzeugen und Waggons.

Bewahren Sie die Sicherheitshinweise gut auf.

Restrisiken
Auch wenn Sie dieses Werkzeug vorschriftsmäßig bedienen, bleiben immer Restrisiken bestehen. Folgende Gefahren können im Zusammenhang mit der Bauweise und Ausführung dieses Elektrowerkzeugs auftreten:
1. Quetschgefahr
2. Verletzungsgefahr durch Eintreibgegenstände
3. Gehörschäden, falls kein geeigneter Gehörschutz getragen wird.
4. Gesundheitsschäden, die aus Hand-Arm-Schwingungen resultieren, falls das Gerät nicht ordnungsgemäß geführt und gewartet wird.

2. Gerätebeschreibung (Abb.1/8)

A Abzugshebel
B Druckluftanschluss
C Magazinhebel
D Magazinabdeckung
E Magazin
F Füllstandsanzeige
G Tiefeneinstellung
H Auslösesicherung
I Abdeckplatte außen
J Abdeckplatte innen
K Drehbarer Luftablass

3. Lieferumfang (Abb.2)

M Druckluftspezialöl
N Inbusschlüssel 3 mm
O Inbusschlüssel 4 mm

4. Bestimmungsgemäße Verwendung

Der Tacker ist ein druckluftbetriebenes Werkzeug für den vielseitigen Einsatz.

Dieses Gerät dient zum Eintreiben von Versenknägeln und Klammern in Holz und ähnlichen Materialien. Es dürfen nur die Nägel bzw. Klammern verwendet werden, die unter dem Punkt “Technische Daten” erklärt sind bzw. auf dem Hinweisschild am Magazin abgebildet sind. Andere Eintreibgegenstände dürfen nicht verwendet werden. Ebenso ist eine Verwendung auf harten Werkstoffen wie Stein, Metall usw. nicht zulässig.

Das Gerät darf nur nach seiner Bestimmung verwendet werden. Jede weitere, darüber hinausgehende Verwendung ist nicht bestimmungsgemäß. Für daraus hervorgerufene Schäden oder Verletzungen aller Art haftet der Benutzer/Bediener und nicht der Hersteller.

Bitte beachten Sie, dass unsere Geräte bestimmungsgemäß nicht für den gewerblichen, handwerklichen oder industriellen Einsatz konstruiert wurden. Wir übernehmen keine Gewährleistung, wenn das Gerät in Gewerbe-, Handwerks- oder Industriebetrieben, sowie bei gleichzusetzenden Tätigkeiten eingesetzt wird.

Reparaturen und Service nur von autorisierten Fachwerkstätten ausführen lassen.

Beachten Sie!
Zu geringe Schlauch-Innendurchmesser und zu lange Schlauchleitung führen zu Leistungsverlust am Gerät.

5. Technische Daten

max. zulässiger Arbeitsdruck	8,3 bar
empfohlener Druckbereich	6,3 bar
Luftverbrauch	ca. 0,66 l/Schuss
Klammer Breite	5,7 mm
Klammer Länge	13 - 40 mm
Nagellänge	10 - 50 mm
empfohlener Schlauchdurchmesser	Ø 9 mm
Gewicht	ca. 1,5 kg

Geräusch und Vibration
Die Geräusch- und Vibrationswerte wurden entsprechend EN 12549, EN ISO 4871 ermittelt.

Schalldruckpegel L_{pA}	83,5 dB(A)
Unsicherheit K_{pA}	2,5 dB
Schallleistungspegel L_{WA}	96,5 dB(A)
Unsicherheit K_{WA}	2,5 dB

Tragen Sie einen Gehörschutz.
Die Einwirkung von Lärm kann Gehörverlust bewirken.

Schwingungsgesamtwerte (Vektorsumme dreier Richtungen) ermittelt entsprechend ISO 8662-11-1999, EN 12096.

Schwingungsemissionswert a_h = 2,5 m/s²
Unsicherheit K = 26,8 %

Diese Werte der Geräuschemission sind gerätebezogene Kennwerte und geben nicht die Geräuschentwicklung am Verwendungsort wieder. Die Geräuschentwicklung am Verwendungsort hängt z. B. von der Arbeitsumgebung, dem Werkstück, der Werkstückauflage und der Zahl der Eintreibvorgänge ab.
Der angebene Wert der Vibration ist ein gerätebezogener Kennwert und stellt nicht die Einwirkung auf das Hand-Arm-System bei der Anwendung des Gerätes dar. Eine Einwirkung auf das Hand-Arm-System bei der Anwendung des Gerätes hängt z. B. von der Greifkraft, der Anpresskraft, der Arbeitsrichtung, dem eingestellten Luftdruck, dem Werkstück, der Werkstückauflage ab.

Beschränken Sie die Geräuschentwicklung und Vibration auf ein Minimum!
- Verwenden Sie nur einwandfreie Geräte.
- Warten und Reinigen Sie das Gerät regelmäßig.
- Passen Sie Ihre Arbeitsweise dem Gerät an.
- Überlasten Sie das Gerät nicht.
- Lassen Sie das Gerät gegebenenfalls überprüfen.
- Schalten Sie das Gerät aus, wenn es nicht benutzt wird.
- Tragen Sie Handschuhe.

Druckluftqualität:
Gereinigt und ölvernebelt.

Luftversorgung:
Über eine Wartungseinheit mit Filterdruckminderer und Nebelöler an eine Druckluftquelle anschließen.

Empfohlene Leistungsgröße des Kompressors:
Kompressor mit ca. 250 l/min, das entspricht einer Motorleistung von ca. 2,2 kW

Beachten Sie:
Tragen Sie beim Arbeiten mit dem Tacker die erforderliche Schutzkleidung, insbesondere Schutzbrille.
Beachten Sie die Sicherheitsbestimmungen.

6. Inbetriebnahme

- Prüfen Sie vor jedem Arbeitsbeginn die einwandfreie Funktion der Auslösesicherung sowie den festen Sitz aller Schrauben und Muttern.
- Führen Sie keine Manipulationen am Eintreibgerät durch.
- Demontieren oder blockieren Sie keine Teile des Eintreibgerätes, wie z. B. eine Auslösesicherung.
- Führen Sie keine “Notreparaturen” mit ungeeigneten Mitteln durch.
- Das Eintreibgerät ist regelmäßig und sachgerecht nach Angaben des Herstellers zu warten.
- Vermeiden Sie jegliche Schwächung und Beschädigung des Gerätes, z. B. durch

a) Einschlagen oder Eingravieren,
b) vom Hersteller nicht zugelassene Umbaumaßnahmen,
c) Führen an Schablonen, die aus hartem Material, z. B. Stahl, gefertigt sind,
d) Schieben über den Fußboden,
e) Handhabung als Hammer,
f) jede Art von Gewalteinwirkung.

6.1 Kontrolle der Auslösesicherung
Überprüfen Sie die Auslösesicherung (Abb. 1/Pos. H) vor jeder Benutzung. Die Auslösesicherung muss sich frei bewegen ohne zu hacken. Die Feder der Auslösesicherung, muss die Auslösesicherung zur gelösten Ausgangsposition zurückbringen. Verwenden Sie das Gerät niemals, wenn die Auslösesicherung nicht funktioniert.

1. Trennen Sie das Gerät von der Luftzufuhr.
2. Entfernen Sie das Eintreibemittel aus dem Magazin (Abb. 1/Pos. E).
3. Kontrollieren Sie nun, dass der Auslöser und die Auslösesicherung sich frei auf und ab bewegen lassen.
4. Verbinden Sie das Gerät mit der Luftzufuhr.
5. Drücken Sie die Auslösesicherung gegen das Werkstück ohne den Auslöser zu drücken. Das Gerät darf **nicht** arbeiten. Verwenden Sie das Gerät nicht, wenn es arbeitet, ohne dass der

Auslöser gedrückt wird. Verletzungsgefahr!

6. Entfernen Sie das Gerät vom Werkstück. Die Auslösesicherung muss zur gelösten Ausgangsposition zurückkehren. Drücken Sie den Auslöser. Das Gerät darf **nicht** arbeiten. Verwenden Sie das Gerät nicht wenn es arbeitet. Verletzungsgefahr!
7. Betätigen Sie den Auslöser und drücken Sie die Auslösesicherung gegen das Werkstück. Das Gerät arbeitet.
8. Drücken Sie die Auslösesicherung gegen das Werkstück und betätigen Sie den Auslöser, das Gerät arbeitet.

6.2 Laden von Klammern und Nägeln

- Zum Füllen des Magazins (Abb. 1/Pos. E) das Gerät so halten, dass die Mündung weder auf den eigenen Körper noch auf eine andere Personen gerichtet ist.
- Um das Magazin zu füllen, drücken Sie auf den Magazinhebel (Abb. 1 / Pos. C) und ziehen die Magazinabdeckung (Abb.1 / Pos. D) nach hinten, bis zum Anschlag.
- Legen Sie die Klammern, wie in (Abb. 3), oder die Nägel, wie in (Abb. 4), gezeigt ein.
- Legen Sie nicht mehr als eine komplette Klammernstange / Nagelstange ein, ansonsten wäre das Magazin überfüllt und kann nicht mehr verschlossen werden. Schieben Sie die Magazinabdeckung nun wieder nach vorne, bis diese einrastet.
- Die Füllstandsanzeige (Abb. 5 / Pos. F) zeigt die Anzahl der geladenen Klammern / Nägel an, wenn weniger als 50 Stück geladen sind.

6.3 Bedienung/Arbeitsdruck

- Schließen Sie den Druckluft-Tacker/-Nagler am Druckluftanschluss (Abb.1 / Pos. B) an.
- Stellen Sie den drehbaren Luftablass (Abb.1 / Pos. K) wie gewünscht ein.
- Schalten Sie vor Inbetriebnahme des Tackers den Kompressor ein und stellen den Arbeitsdruck am Druckminderer auf 4 bar ein.
- Die Rändelschraube für die Feineinstellung (Abb. 6 / Pos. G) muss sich in etwa der Mittelstellung zwischen Pos. 1 und 2 befinden. Dazu schrauben Sie die Rändelschraube, von Position 1 ausgehend, drei Umdrehungen auf.
- Am besten Sie benutzen beim Einstellen des Arbeitsdruckes ein Probewerkstück, welches in Struktur und Materialstärke dem der zu verbindenden Werkstücke entspricht.
- Setzen Sie nun zum Tackern / Nageln den Druckluft-Tacker/-Nagler auf das Werkstück an. Ziehen Sie den Abzugshebel (Abb. 1/Pos. A) einmal durch und lassen diesen nach jedem Schuss wieder los.
- Ist der Nagel oder die Klammer zu tief eingeschlagen, drehen Sie den Arbeitsdruck am Druckminderer um 0,5 bar zurück.
- Ist der Nagel oder die Klammer nicht tief genug eingeschlagen, oder steht über, erhöhen Sie den Arbeitsdruck am Druckminderer um 0,5 bar.
- Nun setzen Sie den Tacker/ Nagler erneut an das Probewerkstück an, und lösen aus.
- Je nach Ergebnis verändern Sie den Arbeitsdruck in 0,5 bar Schritten nach oben oder nach unten, bis die Einschlagtiefe in etwa stimmt. Eine Feineinstellung (Abs. 7.4) führen Sie mit Hilfe der Rändelschraube durch.
- Dieses Gerät verfügt ebenfalls über einen Automatikbetrieb. Wenn Sie den Abzugshebel gedrückt lassen, werden beim Aufsetzen des Druckluft-Tacker/-Naglers auf das Werkstück automatisch Klammern / Nägel verschossen.
- Um Störungen zu verhindern, achten Sie darauf, dass nicht zweimal auf die gleiche Stelle getackert wird.

Achtung:
Sollte eine Klammer / Nagel im Kolbenschacht stecken bleiben, immer sofort das Gerät drucklos machen (Druckluftzuleitung abnehmen), den Magazinschacht öffnen und dann erst die Abdeckplatten (Abb. 8 / Pos. I/J) durch Lösen der Schrauben mit dem beiliegenden Inbusschlüssel (Abb. 2 / Pos. N) abnehmen (Abb. 7 / 8). Nun die verklemmten Klammern herausnehmen, eventuell den Schacht reinigen, und in umgekehrter Reihenfolge wieder verschließen.

6.4 Feineinstellung

- Das Gerät verfügt über eine Tiefeneinstellung (Abb. 6 / Pos. G) in Form einer Rändelschraube.
- Wird diese nach unten (Abb. 6 / Pos. 1) geschraubt, werden die Klammern / Nägel tiefer eingeschossen.
- Um die Klammern / Nägel weniger tief einzuschießen, muss die Rändelschraube nach oben (Abb. 6 / Pos. 2) geschraubt werden.

Achtung: Die Tiefeneinstellung darf, um ein ungewolltes Auslösen zu verhindern, im Normalbetrieb nicht per Hand nach hinten gezogen werden.

7. Wartung und Pflege

Achtung: Trennen Sie das Gerät vom Druckluftnetz bevor Sie Wartungs- und Reinigungsarbeiten durchführen.

Die Einhaltung der hier angegebenen Wartungshinweise sichert für dieses Qualitätsprodukt eine lange Lebensdauer und einen störungsfreien Betrieb zu.
Prüfen Sie vor jedem Arbeitsbeginn den festen Sitz des Magazins (Abb. 1/Pos. E). Reinigen Sie das Gerät gründlich und sofort nach der Arbeit.

Für eine dauerhafte einwandfreie Funktion Ihres Tackers ist eine regelmäßige Schmierung Voraussetzung. Verwenden Sie hierfür nur das im Lieferumfang enthaltene Öl (Abb. 2/Pos. M).

Es gibt zwei Möglichkeiten der Schmierung:

7.1 über einen Nebelöler
Eine komplette Wartungseinheit beinhaltet einen Nebelöler und ist am Kompressor angebracht.

7.2 von Hand
Ist bei Ihrer Anlage weder eine Wartungseinheit noch ein Leitungsöler vorhanden, so müssen vor jeder Inbetriebnahme des Druckluftwerkzeuges 3-5 Tropfen Öl in den Druckluftanschluss gegeben werden. Ist das Druckluftwerkzeug mehrere Tage außer Betrieb, müssen Sie vor dem Einschalten 5-10 Tropfen Öl in den Druckluftanschluss geben.

Lagern Sie Ihr Druckluftwerkzeug nur in trockenen Räumen.

7.3 Sonstige Wartung
Im Geräteinneren befinden sich keine weiteren zu wartenden Teile.

8. Reinigung und Ersatzteilbestellung

Achtung: Trennen Sie das Gerät vom Druckluftnetz bevor Sie Wartungs- und Reinigungsarbeiten durchführen.

8.1 Reinigung
- Halten Sie die Auslösesicherung (Abb. 1/Pos. H) so staub- und schmutzfrei wie möglich. Reiben Sie das Gerät mit einem sauberen Tuch ab oder blasen Sie es mit Druckluft bei niedrigem Druck aus.
- Wir empfehlen, dass Sie das Gerät direkt nach jeder Benutzung reinigen.
- Reinigen Sie das Gerät regelmäßig mit einem feuchten Tuch und etwas Schmierseife. Verwenden Sie keine Reinigungs- oder Lösungsmittel; diese könnten die Kunststoffteile des Gerätes angreifen. Achten Sie darauf, dass kein Wasser in das Geräteinnere gelangen kann.

8.2 Ersatzteilbestellung
Bei der Ersatzteilbestellung sollten folgende Angaben gemacht werden;
- Typ des Gerätes
- Artikelnummer des Gerätes
- Ident-Nummer des Gerätes

Aktuelle Preise und Infos finden Sie unter www.isc-gmbh.info

9. Entsorgung und Wiederverwertung

Das Gerät befindet sich in einer Verpackung um Transportschäden zu verhindern. Diese Verpackung ist Rohstoff und ist somit wieder verwendbar, oder kann dem Rohstoffkreislauf zurückgeführt werden. Das Gerät und dessen Zubehör bestehen aus verschiedenen Materialien, wie z.B. Metall und Kunststoffe. Führen Sie defekte Bauteile der Sondermüllentsorgung zu. Fragen Sie im Fachgeschäft oder in der Gemeindeverwaltung nach!

10. Von der Garantie ausgeschlossen sind:

- Verschleißteile
- Schäden durch unzulässigen Arbeitsdruck.
- Schäden durch nicht aufbereitete Druckluft.
- Schäden, hervorgerufen durch unsachgemäßen Gebrauch oder Fremdeingriff.

“Caution - Read the operating instructions to reduce the risk of inquiry”

Wear ear-muffs.
The impact of noise can cause damage to hearing.

Wear safety goggles.
Sparks generated during working or splinters, chips and dust emitted by the device can cause loss of sight.

Do not use on platforms and ladders.

⚠ **Important.**
When using the equipment, a few safety precautions must be observed to avoid injuries and damage. Please read the complete operating manual with due care. Keep this manual in a safe place so that the information is available at all times. If you give the equipment to any other person, hand over these operating instructions as well. We cannot accept any liability for damage or accidents which arise due to a failure to follow these instructions and the safety information.

1. Safety Information

⚠ **CAUTION**
Read all the safety regulations and instructions. Any errors made in following the safety regulations and instructions may result in an electric shock, fire and/or serious injury.
Keep all safety regulations and instructions in a safe place for future use.

Protect yourself and your environment from accidents by taking the appropriate precautionary measures.

- Do not use the stapler for a purpose for which it is not designed.
- Keep air tools safe from children.
- Never use the equipment when you are not rested or distracted.
- Connect the compressed air using a quick-lock coupling only.
- Staplers may only be connected to lines/hoses which do not allow the maximum permitted pressure of the equipment to be exceeded by more than 10%. A pressure regulator (pressure reducer) with a downstream pressure control valve must be fitted to the compressed air hose if the pressure is higher.
- The operating pressure must be adjusted by a pressure reducer.
- When using a pneumatically operated stapler/nailer, only use the pressure required for the specific operation to prevent an unnecessarily high noise level, excessive wear and consequential faults.
- Never use oxygen or combustible gases as a power source. Danger of fire and explosion.
- Always disconnect the equipment from the compressed air source before tackling faults or starting any maintenance work.
- Use only genuine spare parts. Repairs may only be carried out by an authorized agent of the manufacturer or by an alternative specialist in accordance with the specifications contained in the operating instructions.
- Wear the necessary protective clothing when working with the stapler, in particular safety goggles and protective gloves.
- Do not exceed the maximum air pressure of 8 bar.
- Do not direct the connected and loaded nailer at other people.
- Do not remove the earthing contact device.
- Never leave the equipment unattended when loaded.
- Never use the equipment if defective.
- Only use the types of staples/nails specified in the technical data.
- The equipment must always be depressurized after disconnection.
- Never use the equipment without staples/nails.
- Never point an operational stapler directly at yourself or at any other person.
- Whilst working with the stapler, hold it in such a way that your head and body cannot be injured in case of kickback caused by disruption of the power supply or by hard areas of the workpiece.
- Never trigger the stapler into the open air. This is important to avoid the hazards of free-flying staples and of overloading the appliance.
- For the purposes of transportation, the stapler must be disconnected from the compressed-air system, especially if you are using a ladder or are adopting an unusual posture.
- In the workplace, carry the stapler only by its handle and ensure that the trigger is inactivated.
- Make allowance for the workplace conditions. Staples can potentially go straight through thin workpieces or they can slide off workpieces when working on corners and edges, thus putting persons at risk.
- For you own personal safety, always use suitable protective equipment such as, for example, hearing and eye protection.
- Check that the trigger catch functions correctly every time before you use the equipment. You are allowed to start using the equipment only if the device functions perfectly.

This equipment is not suitable for the following work:
- If changing from one stapling point to another involves moving about on platforms, steps, ladders or any other structures similar to ladders such as, e.g. roof battens.
- Sealing of boxes or crates.
- Fitting of transportation braces, e.g. to vehicles and wagons

Do not lose this safety information.

Residual risks
Even if you use this tool in accordance with instructions, certain residual risks cannot be eliminated. The following hazards may arise in connection with the equipment's construction and layout:
1. Risk of pinching.
2. Risk of injury from staples.
3. Damage to hearing, if no suitable ear protection is applied.
4. Health damage caused by hand-arm vibrations, if the equipment is not properly guided and maintained.

2. Layout (Fig. 1/8)

A Trigger lever
B Compressed air connection
C Magazine lever
D Magazine cover
E Magazine
F Level indicator
G Depth setting
H Trigger catch
I Cover plate (external)
J Cover plate (Internal)
K Swivel air-outlet

3. Items supplied (Fig. 2)

M Special compressed air oil
N Allen key, 3 mm
O Allen key, 4 mm

4. Intended use

The stapler is a pneumatically operated tool designed for versatile use.

This equipment is designed for driving finishing nails and staples into wood and similar materials. Only use the types of nails/staples described in the "Technical data" section or illustrated on the information sign on the magazine. Never use any other nails/staples. Never use on hard surfaces such as stone, metal, etc., either.

The equipment may only be used for the tasks it is designed to handle. Any other use is deemed to be a case of misuse. The user/operator and not the manufacturer will be liable for any damage or injuries of any kind caused as a result of this.
Please note that our equipment has not been designed for use in commercial, trade or industrial applications. Our warranty will be voided if the equipment is used in commercial, trade or industrial businesses or for equivalent purposes.

Only allow repairs and services to be carried out by authorized professional repair shops.

Remember.
If the inner diameter of the hose is insufficient and the length of the hose too long, this will result in a loss of power on the equipment.

4. Technical data

Max. permitted operating pressure	8.3 bar
Recommended pressure range	6.3 bar
Air consumption	approx. 0.66 l/shot
Staple width	5.7 mm
Staple length	13 - 40 mm
Nail length	10 - 50 mm
Recommended hose diameter	Diameter 9 mm
Weight	approx. 1,5 kg

Sound and vibration
Sound and vibration values were measured in accordance with EN 12549, EN ISO 4871.

L_{pA} sound pressure level	83.5 dB(A)
K_{pA} uncertainty	2.5 dB
L_{WA} sound power level	96.5 dB(A)
K_{WA} uncertainty	2.5 dB

Wear ear-muffs.
The impact of noise can cause damage to hearing.

Total vibration values (vector sum of three directions) determined in accordance with ISO 8662-11-1999, EN 12096.

Vibration emission value a_h = 2.5 m/s^2
K uncertainty = 26.8%

These values for noise emissions are equipment-based characteristic values and do not reflect the noise generated at the place of use. The noise generated at the place of use will depend, for example, on the work area, the workpiece, workpiece support and the number of stapling/nailing operations.

The value given for vibration is an equipment-based characteristic value and does not represent the impact on the hand and arm system when the equipment is used. The impact on the hand and arm system when the equipment is used will depend, for example, on the force of the grip, the pressing force, the direction in which you are working, the air pressure setting, the workpiece and the workpiece support.

Reduce noise generation and vibration to a minimum!

- Use only equipment that is in perfect condition.
- Maintain and clean the equipment regularly.
- Adopt your way of working to the equipment.
- Do not overload the equipment.
- Have the equipment checked if necessary.
- Switch off the equipment when not in use.
- Wear gloves.

Compressed air quality:
Purified and with oil mist.

Air supply:
Via a conditioning unit with filter pressure reducer and mist oiler connected to a compressed air source.

Recommended capacity of the compressor:
Compressor with a capacity of approx. 250 l/min, which is the equivalent of engine power of approx. 2.2 kW

Remember:
Wear the necessary protective clothing when working with the stapler, in particular safety goggles.

Pay attention to the safety regulations.

6. Starting up

- Each time before starting work, check that the trigger catch functions perfectly and that all screws and nuts are securely fastened.
- Never tamper with the stapler.
- Never dismantle or block any parts of the stapler such as, e.g. a trigger catch.
- Never carry out any “emergency repairs” with unsuitable means.
- Proper stapler maintenance is required at regular intervals in accordance with the information supplied by the manufacturer.
- Take precautions to prevent anything which would weaken or damage the equipment, e.g. from

a) striking or engraving,
b) modifications which are prohibited by the manufacturer,
c) guiding on templates made of hard material, e.g. steel,
d) pushing across the floor,
e) using as a hammer,
f) any kinds of acts of violence.

6.1 Checking the trigger catch

Check the trigger catch (Fig. 1/Item H) each time before use. The trigger catch must move freely without catching. The spring on the trigger catch must return the trigger catch to the released initial position. Never use the equipment if the trigger catch is not working.

1. Disconnect the equipment from the air supply.
2. Remove the staples/nails from the magazine (Fig. 1/Item E).
3. Check that the trigger and the trigger catch can move up and down freely.
4. Connect the equipment to the air supply.
5. Press the trigger catch against the workpiece without pressing the trigger. The equipment should not operate. Never use the equipment if it operates without the trigger being pressed. Risk of injury.
6. Remove the equipment from the workpiece. The trigger catch must return to the released initial position. Press the trigger. The equipment should not operate. Never use the equipment if it operates. Risk of injury.
7. Press the trigger and press the trigger catch against the workpiece. The equipment operates.
8. Press the trigger catch against the workpiece and press the trigger; the equipment operates.

6.2 Loading staples and nails

- When you fill the magazine (Fig. 1/Item E), make sure that you hold the equipment in such a way that the muzzle is pointed neither at you or anyone else.
- To fill the magazine, press the magazine lever (Fig. 1 / Item C) and slide back the magazine cover (Fig. 1 / Item D) as far as it will go.
- Insert the staples as shown in (Fig. 3) or the nails as shown in (Fig. 4).
- Do not insert more than one complete stick of staples/nails, otherwise the magazine will be overfilled and you will not be able to close it again. Slide the magazine cover forward again until it snaps into place.
- The level indicator (Fig. 5 / Item F) shows the number of loaded staples / nails if less than 50 are loaded.

6.3 Operation/Operating pressure

- Connect the pneumatic stapler/nailer to the compressed air connection (Fig. 1 / Item B).
- Set the swivel air outlet (Fig. 1 / Item K) to the desired position.
- Before starting the stapler, switch on the compressor and set the operating pressure on the pressure reducer to 4 bar.
- The knurled screw (Fig. 6 / Item G) for precision adjustment must be approximately in the middle position between Item 1 and 2. To do so, turn open the knurled screw three revolutions, starting from Position 1.
- For the purpose of setting the operating pressure it is advisable to use a test workpiece which is similar in structure and material thickness to the workpieces to be joined.
- To staple/nail, place the pneumatic stapler/nailer against the workpiece and pull the trigger lever (Fig. 1 / Item A) once and release it again after each shot.
- If the nail or the staple goes in too deep, reduce the operating pressure on the pressure reducer by 0.5 bar.
- If the nail or the staple does not go in deep enough or projects, increase the operating pressure on the pressure reducer by 0.5 bar.
- Place the stapler/nailer against the test workpiece again and fire.
- Depending on results, keep changing the operating pressure in 0.5 bar increments until the depth that the staples or nails are driven in is roughly correct. For precision adjustment (Para. 7.4), use the knurled screw.
- The equipment also has an automatic mode. If you keep the trigger lever pressed, the staples/nails will be shot automatically when the pneumatic stapler/nailer is placed against the workpiece.
- To prevent faults, make sure that you do not staple at the same point twice.

Important:
If a staple or nail becomes jammed in the feed shaft, always immediately depressurize the equipment first (remove the compressed air supply hose), open the magazine shaft and only then remove the cover plates (Fig. 8 / Item I/J) by undoing the screws with the supplied Allen keys (Fig. 2 / Item N) (Fig. 7 / 8). Remove the jammed staples, clean the shaft if necessary, and close again in reverse order.

6.4 Precision adjustment

- The equipment has a depth setting adjuster (Fig. 6 / Item G) in the form of a knurled screw.
- If you screw it downwards (Fig. 6 / Item 1), the staples/nails will be shot in deeper.
- If you want to reduce the depth that the staples/nails are shot in, you have to screw the knurled screw upwards (Fig. 6 / Item 2).

Important: To prevent triggering unintentionally, the depth setting must never be pulled back by hand in normal operation.

7. Care and maintenance

Important: Disconnect the equipment from the compressed air system each time before starting to carry out maintenance and cleaning work.

Compliance with the maintenance instructions given here will ensure that this quality product has a long service life and offers failure-free operation.
Before starting work each time, check that the magazine is securely fastened (Fig. 1/Item E). Clean the equipment thoroughly immediately after you have finished the work.

To ensure that your stapler offers lasting perfect service, it requires regular lubrication. Use the supplied oil (Fig. 2 / Item M) for this purpose.

There are two possible means of lubrication:

7.1 By mist oiler
A complete conditioning unit contains a mist oiler and is fitted to the compressor.

7.2 By hand
If your system has neither a conditioning unit or a line oiler, 3-5 drops of oil have to be applied to the compressed air connection each time before the air tool is started up. If the air tool is not used for several days, apply 5-10 drops of oil to the compressed air connection before switching on.

Store your air tool in a dry room only.

7.3 Other maintenance work
There are no parts inside the equipment which require additional maintenance.

8. Cleaning and ordering spare parts

Important: Disconnect the equipment from the compressed air system each time before starting to carry out maintenance and cleaning work.

8.1 Cleaning
- Keep the trigger catch (Fig. 1/Item H) free of dirt and dust as far as possible. Wipe the equipment with a clean cloth or blow it down with compressed air at low pressure.
- We recommend that you clean the equipment immediately after you use it.
- Clean the equipment regularly with a damp cloth and some soft soap. Do not use cleaning agents or solvents; these may be aggressive to the plastic parts in the equipment. Ensure that no water can get into the interior of the equipment.

8.2 Ordering replacement parts
Please provide the following information on all orders for spare parts:
- Model/type of the equipment
- Article number of the equipment
- ID number of the equipment

For our latest prices and information please go to www.isc-gmbh.info

9. Disposal and recycling

The equipment is supplied in packaging to prevent it from being damaged in transit. The raw materials in this packaging can be reused or recycled. The equipment and its accessories are made of various types of material, such as metal and plastic. Defective components must be disposed of as special waste. Ask your dealer or your local council.

10. Excluded from the guarantee are:

- Wear parts
- Damage caused by inadmissible operating pressure.
- Damage caused by compressed air which has not been conditioned.
- Damage caused by improper use or unauthorized intervention.

AVERTISSEMENT - pour réduire le risque de blessure, lisez le mode d’emploi

Portez une protection de l’ouïe.
L’exposition au bruit peut entraîner une perte de l’ouïe.

Portez des lunettes de protection.
Les étincelles générées pendant le travail ou les éclats, les copeaux et la poussière sortant de l’appareil peuvent entraîner une perte de la vue.

Ne pas utiliser sur des échafaudages ou échelles.

⚠ **Attention !**
Lors de l’utilisation d’appareils, il faut respecter certaines mesures de sécurité afin d’éviter des blessures et dommages. Veuillez donc lire attentivement ce mode d’emploi. Veillez à le conserver en bon état pour pouvoir accéder aux informations à tout moment. Si l’appareil doit être remis à d’autres personnes, veillez à leur remettre aussi ce mode d’emploi. Nous déclinons toute responsabilité pour les accidents et dommages dus au non-respect de ce mode d’emploi et des consignes de sécurité.

1. Consignes de sécurité

⚠ **AVERTISSEMENT**
Veuillez lire toutes les consignes de sécurité et instructions. Tout non-respect des consignes de sécurité et instructions peut provoquer une décharge électrique, un incendie et/ou des blessures graves. **Conservez toutes les consignes de sécurité et toutes les instructions pour l’avenir.**

Protégez-vous et votre environnement contre les risques d’accidents en prenant des mesures adéquates de précaution.

- N’utilisez pas l’agrafeuse à d’autres fins.
- Sécurisez les outils à air comprimé pour protéger les enfants.
- Commencez le travail uniquement lorsque vous êtes reposé et concentré.
- Effectuez le raccordement de l’air comprimé uniquement par l’intermédiaire d’un accouplement à fermeture rapide.
- Les outils d’enfoncement peuvent uniquement être branchés sur des conduites, sur lesquelles, la pression maximale admissible de l’appareil ne peut pas dépasser plus de 10%. En cas de pressions plus importantes, il faut monter dans la conduite d’air comprimé une soupape de régulation de la pression (réducteur de pression) avec soupape de limitation de pression placée en aval.
- La pression de service se règle par le biais d’un réducteur de pression.
- Utilisez les outils d’enfoncement fonctionnant à l’air comprimé uniquement avec la pression nécessaire à l’opération en question, afin d’éviter tout niveau de bruit inutilement élevé, une usure accrue et les dérangements en résultant.
- N’utilisez ni oxygène ou ni gaz combustibles comme source d’énergie. Il y a un risque d’incendie et d’explosion.
- Avant de procéder au dépannage et aux travaux de maintenance, séparez l’appareil de la source d’air comprimé.
- Utilisez exclusivement des pièces de rechange originales. Les travaux d’entretien peuvent uniquement être réalisés par des personnes mandatées par le producteur ou par d’autres personnes compétentes dans le respect des indications figurant dans les instructions de service.
- Lorsque vous travaillez avec l’agrafeuse, portez les vêtements de protection requis, en particulier des lunettes de protection et des gants de protection.
- La pression d’air maximum ne doit pas dépasser 8 bars
- Ne dirigez jamais le cloueur branché et chargé sur des personnes.
- Ne retirez aucun dispositif de contact de protection.
- Ne laissez pas l’appareil chargé sans surveillance.
- N’employez aucun appareil défectueux.
- Employez exclusivement des agrafes/clous comme indiqué dans les caractéristiques techniques.
- L’appareil doit être hors pression après découplage.
- N’utilisez jamais l’appareil sans agrafes/clous.
- Ne jamais diriger une agrafeuse prête à l’emploi directement sur vous-même ou sur toute autre personne.
- Maintenez l’agrafeuse pendant le travail de manière que votre tête et votre corps ne puissent pas être blessés en cas de recul à la suite d’un dérangement de l’alimentation en énergie ou d’endroits durs dans la pièce à usiner.
- Ne jamais déclencher l’agrafeuse dans l’espace. Cela évitera des risques dus à des agrafes projetées en l’air et à une surcharge de l’appareil.
- Déconnectez l’agrafeuse du réseau d’air comprimé pour la transporter, particulièrement si l’on utilise des échelles et si l’on travaille dans une position du corps inhabituelle.
- Portez l’agrafeuse au poste de travail uniquement par sa poignée et sans que le déclencheur ne soit actionné.
- Respectez les conditions sur le lieu de travail. Les agrafes peuvent éventuellement traverser de minces pièces à usiner ou glisser pendant les travaux sur les angles et bords de pièces à usiner tout en mettant des personnes en danger.
- Utilisez pour votre protection personnelle des moyens de protection adéquats tels une protection de l’ouïe ou des yeux.
- Vérifiez avant chaque mise en service, le

fonctionnement correct du mécanisme de sécurité de déclenchement. L'appareil peut uniquement être mis en service lorsque le dispositif fonctionne irréprochablement.

L'appareil ne convient pas aux travaux suivants:
- Lorsque l'on passe d'un point d'agrafage à l'autre en empruntant des échafaudages, escaliers, échelles ou constructions semblables à une échelle, comme par ex. les lattis du toit.
- La fermeture de caisses ou de caisses à claire-voie
- Lors de la mise en place de blocages de transport p. ex. sur des véhicules et wagons

Conservez bien ces consignes de sécurité.

Risques résiduels
Même en utilisant cet outil conformément aux prescriptions, il reste toujours des risques résiduels. Les dangers suivants peuvent apparaître en rapport avec la construction et le modèle de cet appareil électrique :
1. Risque de pincement
2. Risque de blessure par les agrafes
3. Déficience auditive si aucun casque anti-bruit approprié n'est porté.
4. Atteintes à la santé résultant des vibrations main-bras, si l'appareil n'est pas utilisé et entretenu dans les règles de l'art.

2. Description de l'appareil (fig. 1/8)

A Levier de détente
B Raccord d'air comprimé
C Levier de magasin
D Recouvrement du magasin
E Magasin
F Indicateur de remplissage
G Bague de réglage de profondeur
H Mécanisme de sécurité de déclenchement
I Plaque de recouvrement extérieure
J Plaque de recouvrement intérieure
K Dégagement d'air rotatif

3. Volume de livraison (fig. 2)

M Huile spéciale pour air comprimé
N Clé à six pans creux 3 mm
O Clé à six pans creux 4 mm

4. Utilisation conforme à l'affectation

L'agrafeuse est un outil polyvalent fonctionnant à l'air comprimé.

Cet appareil sert à enfoncer des clous à enfoncer et agrafes dans le bois et dans d'autres matériaux du même genre. Utilisez uniquement les clous ou agrafes indiquées au point « Caractéristiques techniques » ou représentés sur la plaque signalétique du magasin. Il est interdit d'utiliser d'autres agrafes. De la même manière, il est prohibé de l'utiliser sur des matériaux durs comme la pierre, le métal etc.

L'appareil doit uniquement être utilisé conformément à son affectation ! Chaque utilisation allant au-delà de cette affectation est considérée comme non conforme. Pour les dommages en résultant ou les blessures de tout genre, le producteur décline toute responsabilité et l'opérateur/l'exploitant est responsable.

Veillez au fait que nos appareils, conformément au règlement, n'ont pas été conçus pour être utilisés dans un environnement professionnel, industriel ou artisanal. Nous déclinons toute responsabilité si l'appareil venait à être utilisé professionnellement, artisanalement ou par des sociétés industrielles, tout comme pour toute activité équivalente.

Ne faites réaliser les réparations et le service que par des ateliers spécialisés dûment autorisés.

A respecter !
Un tuyau de diamètre intérieur trop faible et une conduite flexible trop longue provoquent une perte de puissance au niveau de l'appareil.

5. Données techniques

Pression de service maximale admise	8,3 bars
Plage de pression recommandée	6,3 bars
Consommation d'air	env. 0,66 l/coup
Largeur d'agrafe	5,7 mm
Longueur d'agrafe	13 - 40 mm
Longueur de clou	10 - 50 mm
Diamètre de tuyau recommandé	Ø 9 mm
Poids	env. 1,5 kg

Bruit et vibration
Les valeurs de bruit et de vibration ont été déterminées conformément à la norme EN 12549, EN ISO 4871.

Niveau de pression acoustique L_{pA}	83,5 dB(A)
Imprécision K_{pA}	2,5 dB
Niveau de puissance acoustique L_{WA}	96,5 dB(A)
Imprécision K_{WA}	2,5 dB

Portez une protection acoustique.
L'exposition au bruit peut entraîner la perte de l'ouïe.

Les valeurs totales des vibrations (somme des vecteurs de trois directions) ont été déterminées conformément à ISO 8662-11-1999, EN 12096.

Valeur d'émission des vibrations a_h = 2,5 m/s²
Imprécision K = 26,8 %

Ces valeurs d'émission de bruit sont des valeurs caractéristiques de l'appareil et ne reflètent pas le niveau sonore au lieu d'utilisation. Le niveau sonore au lieu d'utilisation dépend par ex. de l'environnement de travail, de la pièce à usiner, du support de pièce à usiner et du nombre d'enfoncements.
La valeur de vibration indiquée est une caractéristique de l'appareil et ne représente pas l'effet sur le système main-bras lors de l'application de l'appareil. L'influence sur le système main-bras lors de l'application de l'appareil dépend par ex. de la force de serrage, de la force de pression, du sens de défilement, de l'air comprimé réglé, de la pièce à usiner, du support de pièce à usiner.

Limitez le niveau sonore et les vibrations à un minimum !
- Utilisez exclusivement des appareils en excellent état.
- Entretenez et nettoyez l'appareil régulièrement.
- Adaptez votre façon de travailler à l'appareil.
- Ne surchargez pas l'appareil.
- Faites contrôler l'appareil le cas échéant.
- Mettez l'appareil hors circuit lorsque vous ne l'utilisez pas.
- Portez des gants.

Qualité de l'air comprimé :
filtré et atomisé d'huile.

Alimentation en air :
à raccorder à une source d'air comprimé via une unité de maintenance avec réducteur de pression du filtre et pulvérisateur d'huile.

Rendement recommandé du compresseur :
un compresseur avec env. 250 l/min. correspond à une puissance moteur de 2,2 env. KW

A respecter :
Portez les vêtements de protection appropriés pour travailler avec l'agrafeuse, en particulier des lunettes de protection.

Respectez les consignes de sécurité.

6. Mise en service

- Contrôlez à chaque fois avant de commencer votre travail, que le mécanisme de sécurité de déclenchement fonctionne impeccablement et que les vis et écrous sont bien en place.
- Ne faites aucune manipulation sur l'outil d'enfoncement.
- Ne démontez ni ne bloquez aucune pièce de l'outil d'enfoncement, comme par ex. le mécanisme de sécurité de déclenchement.
- Ne réalisez aucune « réparation d'urgence » avec des moyens inadéquats.
- L'outil d'enfoncement doit faire l'objet d'un entretien régulier et adéquat selon les indications du producteur.
- Evitez tout affaiblissement et endommagement de l'appareil, par ex. par

a) frappe ou gravure,
b) des mesures de transformation non autorisées par le producteur,
c) guidage au niveau de patrons en matériau dur, par ex. acier,
d) poussée sur le plancher,
e) manipulation comme un marteau,
f) tout emploi de force.

6.1 Contrôle du mécanisme de sécurité de déclenchement

Vérifiez le mécanisme de sécurité de déclenchement (fig. 1/pos. H) avant chaque utilisation. Le mécanisme de sécurité de déclenchement doit se mouvoir librement sans accroc. Le ressort du mécanisme de sécurité de déclenchement doit ramener le mécanisme de sécurité de déclenchement à la position de départ déclenchée. N'utilisez jamais l'appareil lorsque le mécanisme de sécurité de déclenchement ne fonctionne pas.

1. Séparer l'appareil de l'alimentation en air.
2. Retirer le moyen d'enfoncement du magasin (fig. 1/pos. E).
3. Vérifiez à présent que l'élément déclencheur et le mécanisme de sécurité de déclenchement

peuvent monter et descendre librement.
4. Raccordez l'appareil avec l'alimentation en air.
5. Poussez le mécanisme de sécurité de déclenchement contre la pièce à usiner sans appuyer sur le déclencheur. L'appareil ne doit pas fonctionner. N'utilisez pas l'appareil lorsqu'il fonctionne avec le déclencheur non enclenché. Risque de blessure !
6. Retirez l'appareil de la pièce à usiner. Le mécanisme de sécurité de déclenchement doit retourner à la position de départ déclenchée. Appuyez sur le déclencheur. L'appareil ne doit pas fonctionner. N'utilisez pas l'appareil lorsqu'il fonctionne. Risque de blessure !
7. Actionnez le déclencheur et poussez le mécanisme de sécurité déclenchement contre la pièce à usiner. L'appareil fonctionne.
8. Poussez le mécanisme de sécurité de déclenchement contre la pièce à usiner et actionnez le déclencheur, l'appareil fonctionne.

6.2 Chargement des agrafes et clous
- Pour remplir le magasin (fig. 1/pos. E) tenir l'appareil de sorte que l'embouchure ne soit dirigée ni vers le propre corps ni vers d'autre personnes.
- Pour remplir le magasin, appuyez sur le levier de magasin (fig. 1 / pos. C) et tirez le recouvrement de magasin (fig.1 / pos. D) vers l'arrière jusqu'à la butée.
- Insérez les agrafes comme indiqué dans la fig. 3 ou insérez les clous comme indiqué dans la fig. 4.
- N'introduisez pas plus d'une barre d'agrafes / barre de clous complète, dans le cas contraire, le magasin serait surrempli et ne se fermerait plus. Poussez à présent le recouvrement de magasin à nouveau vers l'avant jusqu'à ce qu'il s'enclenche.
- L'indicateur de remplissage (fig. 5 / pos. F) indique le nombre d'agrafes / clous chargés lorsqu'il y en a moins de 50.

6.3 Commande / Pression de service
- Raccordez le cloueur / agrafeuse à air comprimé au raccord d'air comprimé (fig.1 / pos. B).
- Réglez le dégagement d'air rotatif (fig.1 / pos. K) comme vous le souhaitez.
- Avant la mise en service de l'agrafeuse, mettez le compresseur en circuit et réglez la pression de service au niveau du réducteur de pression à 4 bars.
- La vis moletée du réglage de précision (fig. 6 / pos. G) doit se trouver à peu près dans la position du milieu entre les pos. 1 et 2. Pour ce faire dévissez la vis moletée, en partant de la position 1, en la tournant trois fois.
- Utilisez de préférence lors du réglage de la pression de service, un échantillon dont la structure et l'épaisseur correspondent à celles des pièces à assembler.
- Placez à présent le cloueur / agrafeuse à air comprimé sur la pièce pour la clouer / l'agrafer et tirez une fois le levier de détente (fig. 1 / pos. A) et relâchez-le après chaque actionnement.
- Si le clou ou l'agrafe est enfoncé trop profondément, diminuez la pression de service au niveau du réducteur de pression de 0,5 bar.
- Si le clou ou l'agrafe n'est pas enfoncé assez profondément, ou s'il dépasse, augmentez la pression de service au niveau du réducteur de pression de 0,5 bar.
- Placez à présent l'agrafeuse / cloueur à nouveau sur l'échantillon et déclenchez-la.
- En fonction du résultat obtenu, augmentez ou diminuez la pression de service de 0,5 bar en 0,5 bar jusqu'à ce que la profondeur d'enfoncement soit à peu près exacte. Effectuez un réglage de précision (§ 7.4) à l'aide de la vis moletée.
- Cet appareil dispose également d'un mode automatique. Lorsque vous maintenez le levier de détente enfoncé, les agrafes / clous sont automatiquement implantés lorsque vous posez le cloueur / agrafeuse à air comprimé sur la pièce.
- Afin d'éviter les dérangements, veillez à ne jamais agrafer deux fois au même endroit.

Attention :
Si une agrafe / clou devait reste coincé dans le puits de piston, toujours mettre immédiatement l'appareil hors pression (retirer la conduite d'amenée de l'air comprimé), ouvrir le puits de magasin et seulement alors enlever les plaques de recouvrement (fig. 8 / pos. I/J) en desserrant les vis avec les clés à six pans creux (fig. 2 / pos. N) joints (fig. 7/8). Extraire à présent les agrafes coincées, nettoyer éventuellement le puits et refermer dans l'ordre inverse.

6.4 Réglage de précision
- L'appareil dispose d'une bague de réglage de profondeur (fig. 6 / pos. G) sous la forme d'une vis moletée.
- Lorsque cette vis est vissée vers le bas (fig. 6 / pos. 1), les agrafes / clous sont implantés plus profondément.
- Afin d'enfoncer les agrafes / clous moins profondément, il faut visser la vis moletée vers le haut (fig. 6 / pos. 2).

Attention : La bague de réglage de profondeur ne peut pas être tirée manuellement en arrière en fonctionnement normal, afin d'empêcher tout déclenchement involontaire.

7. Maintenance et entretien

Attention : Séparez l'appareil du réseau d'air comprimé avant d'effectuer les travaux de maintenance et de nettoyage.

Le respect des consignes de maintenance indiquées ici assure une longue durée de vie à ce produit de qualité et un fonctionnement sans dérangement. Contrôlez avant de commencer votre travail, à chaque fois, si le magasin est bien en place (fig. 1/pos. E). Nettoyez à fond l'appareil juste après l'avoir utilisé.

Un fonctionnement durable et irréprochable de votre agrafeuse suppose un graissage régulier. Utilisez uniquement l'huile contenue dans la livraison (fig. 2/pos. M).

Il y a deux possibilités de graissage :

7.1 via un pulvérisateur d'huile
Une unité de maintenance complète contient un pulvérisateur d'huile et est fixée au compresseur.

7.2 à la main
Si votre ligne ne comporte ni une unité de maintenance ni un huileur de conduite, il faut mettre 3-5 gouttes d'huile dans le raccord d'air comprimé avant chaque mise en service de l'outil à air comprimé. Si l'outil à air comprimé ne fonctionne pas pendant plusieurs jours, mettre 5-10 gouttes d'huile dans le raccord d'air comprimé avant la mise en service.

Entreposez votre outil à air comprimé uniquement dans des lieux secs.

7.3 Autre maintenance
Aucune pièce à l'intérieur de l'appareil n'a besoin de maintenance.

8. Nettoyage et commande de pieces de rechange

Attention : Séparez l'appareil du réseau d'air comprimé avec d'effectuer les travaux de maintenance et de nettoyage.

8.1 Nettoyage
- Maintenez le mécanisme de sécurité de déclenchement (fig. 1/pos. H) aussi exempt de poussière et de salissure que possible. Frottez l'appareil avec un chiffon propre ou soufflez dessus avec de l'air comprimé à basse pression.
- Nous recommandons de nettoyer l'appareil directement après chaque utilisation.
- Nettoyez l'appareil régulièrement à l'aide d'un chiffon humide et un peu de savon noir. N'utilisez aucun produit de nettoyage ni détergent ; ils pourraient endommager les pièces en matières plastiques de l'appareil. Veillez à ce qu'aucune eau n'entre à l'intérieur de l'appareil.

8.2 Commande de pièces de rechange
Veuillez indiquer ce qui suit pour toute commande de pièces de rechange ;
- Type de l'appareil
- Référence de l'appareil
- Numéro d'identification de l'appareil

Vous trouverez les prix et informations actuelles à l'adresse www.isc-gmbh.info

9. Mise au rebut et recyclage

L'appareil se trouve dans un emballage permettant d'éviter les dommages dus au transport. Cet emballage est une matière première et peut donc être réutilisé ultérieurement ou être réintroduit dans le circuit des matières premières. L'appareil et ses accessoires sont en matériaux divers, comme par ex. des métaux et matières plastiques. Eliminez les composants défectueux dans les systèmes d'élimination des déchets spéciaux. Renseignez-vous dans un commerce spécialisé ou auprès de l'administration de vote commune !

10. Sont exclus de la garantie :

- les pièces d'usure
- les dommages dus à une pression de service inadmissible.
- les dommages dus à un air comprimé non traité.
- les dommages dus à un emploi non conforme aux règles ou à une intervention d'un tiers.

AVVERTIMENTO – Per ridurre il rischio di lesioni leggete le istruzioni per l’uso

Indossate cuffie antirumore.
L’effetto del rumore può causare la perdita dell’udito.

Indossate occhiali protettivi.
Scintille che si sviluppano durante il lavoro o schegge, trucioli e polveri che escono dall’apparecchio possono causare la perdita della vista.

Da non usare su impalcature o scale.

⚠ **Attenzione!**
Nell'usare gli apparecchi si devono prendere diverse misure di sicurezza per evitare lesioni e danni. Quindi leggete attentamente queste istruzioni per l'uso. Conservate bene le informazioni per averle a disposizione in qualsiasi momento. Se date l'apparecchio ad altre persone consegnate loro queste istruzioni per l'uso insieme all'apparecchio. Non ci assumiamo alcuna responsabilità per incidenti o danni causati dal mancato rispetto di queste istruzioni e delle avvertenze di sicurezza.

1. Avvertenze di sicurezza

⚠ **AVVERTIMENTO**
Leggete tutte le avvertenze di sicurezza e le istruzioni. Dimenticanze nel rispetto delle avvertenze di sicurezza e delle istruzioni possono causare scosse elettriche, incendi e/o gravi lesioni. **Conservate tutte le avvertenze e le istruzioni per eventuali necessità future.**

Proteggete voi e l'ambiente circostante dal pericolo di infortuni, prendendo delle precauzioni adatte.

- Non usate la graffettatrice-inchiodatrice per scopi diversi da quelli a cui è destinata.
- Tenete lontani bambini da utensili ad aria compressa.
- Lavorate solo se siete riposati e concentrati.
- Eseguite il collegamento dell'aria compressa solo tramite un attacco rapido.
- Le graffettatrici-inchiodatrici devono essere collegate solo a tubazioni con le quali la pressione massima consentita per l'apparecchio non può essere superata di oltre il 10%. In caso di pressioni superiori deve essere montata nella tubazione dell'aria compressa una valvola di regolazione della pressione (riduttore di pressione) con valvola limitatrice della pressione a valle.
- La regolazione della pressione di esercizio deve essere eseguita tramite un riduttore di pressione.
- Usate le graffettatrici-inchiodatrici azionate con aria compressa solo con la pressione necessaria per la relativa operazione, per evitare un inutile elevato livello di rumore, l'eccessiva usura e i problemi che ne derivano.
- Non usate mai ossigeno o gas combustibili come sorgente d'energia. Sussiste pericolo di incendio ed esplosione.
- Prima di eliminare le anomalie e prima dei lavori di manutenzione staccate l'apparecchio dalla fonte di aria compressa.
- Utilizzate solo pezzi di ricambio originali. Le operazioni di riparazione devono essere eseguite solo da personale incaricato dal costruttore o da altri tecnici specializzati nel rispetto dei dati contenuti nelle istruzioni per l'uso.
- Nel lavorare con la graffettatrice-inchiodatrice portate gli indumenti protettivi necessari, in particolare occhiali e guanti protettivi.
- La pressione dell'aria massima di 8 bar non deve essere superata.
- Non dirigete verso le persone la graffettatrice-inchiodatrice collegata e caricata.
- Non togliete alcun dispositivo di protezione dal contatto.
- Non lasciate l'apparecchio caricato incustodito.
- Non utilizzate apparecchi difettosi.
- Utilizzate solo graffette/chiodi come indicato nelle caratteristiche tecniche.
- L'apparecchio deve restare senza pressione una volta scollegato.
- Non utilizzate mai l'apparecchio senza graffette/chiodi.
- Non dirigete mai la graffettatrice-inchiodatrice pronta per l'uso verso di voi o verso altre persone.
- Nel lavorare tenete l'apparecchio in modo tale che la testa ed il corpo non possano essere lesi in caso di un eventuale rinculo per anomalie nell'alimentazione di corrente o da punti più duri nel pezzo da lavorare.
- Non azionate mai la graffettatrice-inchiodatrice senza che sia rivolta verso un oggetto. In tal modo evitate il rischio rappresentato da graffette/chiodi sganciati ad alta velocità e da un'eccessiva sollecitazione dell'apparecchio.
- Per il trasporto si deve staccare l'apparecchio dalla rete dell'aria compressa, in particolare se usate scale o assumete una posizione insolita.
- Sul posto di lavoro tenete l'apparecchio solo per l'impugnatura e con l'interruttore non azionato.
- Fate attenzione alla situazione sul posto di lavoro. I chiodi e le graffette possono eventualmente perforare pezzi sottili oppure scivolare mentre si lavora su spigoli ed angoli e rappresentare un rischio per le persone.
- Per la vostra protezione personale usate dei mezzi protettivi adatti, come per es. cuffie ed occhiali protettivi.
- Prima della messa in esercizio si deve sempre controllare il corretto funzionamento della sicura. L'apparecchio deve essere utilizzato solo se il dispositivo funziona correttamente.

L’apparecchio non è adatto per le seguenti operazioni:

- Quando il cambio da una posizione di chiodatura a un’altra avviene su impalcature, gradini, scale o strutture simili, come ad es. tavole del tetto.
- In caso di chiusura di casse o tramezzi.
- Nel caso di montaggio di fermi di trasporto ad es. su veicoli e vagoni.

Conservate le avvertenze di sicurezza in luogo sicuro.

Rischi residui

Anche se questo utensile viene utilizzato secondo le norme, continuano a sussistere rischi residui. In relazione alla struttura e al funzionamento di questo elettroutensile potrebbero presentarsi i seguenti pericoli:

1. Pericolo di schiacciamento
2. Pericolo di lesioni causate da chiodi o graffette
3. Danni all’udito nel caso in cui non vengano indossate cuffie antirumore adeguate.
4. Danni alla salute derivanti da vibrazioni mano-braccio se l’apparecchio non viene tenuto in modo corretto o se la manutenzione non è appropriata.

2. Descrizione dell’apparecchio (Fig. 1/8)

A Leva
B Attacco dell’aria compressa
C Leva magazzino
D Copertura magazzino
E Magazzino
F Indicatore del livello di riempimento
G Dispositivo per la regolazione della profondità
H Sicura
I Piastra di copertura esterno
J Piastra di copertura interno
K Uscita dell’aria girevole

3. Elementi forniti (Fig. 2)

M Olio speciale per aria compressa
N Brugola 3 mm
O Brugola 4 mm

4. Utilizzo proprio

La graffettatrice-inchiodatrice è un utensile azionato con aria compressa di molteplice impiego.

Tale apparecchio viene utilizzato per conficcare chiodi a scomparsa e graffette nel legno e in materiali simili. Devono essere utilizzati solo chiodi o graffette spiegati al punto “Caratteristiche tecniche” o raffigurati sulla targhetta di avvertenze del magazzino. Non devono essere usati altri chiodi o graffette. Non è consentito neanche l’uso su materiali duri come pietra, metallo ecc.

L’apparecchio deve essere usato solamente per lo scopo a cui è destinato. Ogni altro tipo di uso che esuli da quello previsto non è conforme. L’utilizzatore/l’operatore, e non il costruttore, è responsabile dei danni e delle lesioni di ogni tipo che ne risultino.

Tenete presente che i nostri apparecchi non sono stati costruiti per l’impiego professionale, artigianale o industriale. Non riconosciamo alcuna garanzia se l’apparecchio viene usato in imprese commerciali, artigianali o industriali, o in attività equivalenti.

Fate eseguire le riparazioni e la manutenzione solo da officine autorizzate.

Da tenere presente!
Diametri dei tubi insufficienti e tubi flessibili troppo lunghi causano una perdita di efficienza all’apparecchio.

5. Caratteristiche tecniche

Pressione di esercizio max. permessa	8,3 bar
Campo di pressione consigliato	6,3 bar
Consumo aria	ca. 0,66 l/colpo
Larghezza graffette	5,7 mm
Lunghezza graffette	13 - 40 mm
Lunghezza chiodi	10 - 50 mm
Diametro tubo flessibile consigliato	Ø 9 mm
Peso	ca. 1,5 kg

Rumore e vibrazioni
I valori del rumore e delle vibrazioni sono stati rilevati secondo la norma EN 12549, EN ISO 4871.

Livello di pressione acustica L_{pA}	83,5 dB (A)
Incertezza K_{pA}	2,5 dB
Livello di potenza acustica L_{WA}	96,5 dB (A)
Incertezza K_{WA}	2,5 dB

Portate cuffie antirumore.
L'effetto del rumore può causare la perdita dell'udito.

Valori complessivi delle vibrazioni (somma vettoriale delle tre direzioni) rilevati secondo la norma ISO 8662-11-1999, EN 12096.

Valore emissione vibrazioni $a_h = 2{,}5\ m/s^2$
Incertezza K = 26,8%

Tali valori dell'emissione di rumore sono parametri riferiti all'apparecchio e non rispecchiano lo sviluppo di rumore sul luogo di lavoro. Lo sviluppo di rumore sul luogo di lavoro dipende ad esempio dalla zona di lavoro, dal pezzo su cui si lavora, dalla superficie di appoggio e dal numero delle operazioni da eseguire. Il valore indicato della vibrazione è un parametro riferito all'apparecchio e non rappresenta l'effetto sul sistema mano-braccio durante l'utilizzo dell'apparecchio. Un effetto sul sistema mano-braccio durante l'utilizzo dell'apparecchio dipende ad es. dalla forza di presa, dalla forza di compressione, dalla direzione di lavoro, dalla pressione dell'aria impostata, dal pezzo su cui si lavora, dalla superficie di appoggio.

Limitate al minimo lo sviluppo di rumore e le vibrazioni!
- Utilizzate soltanto apparecchi in perfetto stato.
- Eseguite regolarmente la manutenzione e la pulizia dell'apparecchio.
- Adattate il vostro modo di lavorare all'apparecchio.
- Non sovraccaricate l'apparecchio.
- Fate eventualmente controllare l'apparecchio.
- Spegnete l'apparecchio se non lo utilizzate.
- Indossate i guanti.

Qualità dell'aria compressa
Filtrata e nebulizzata con olio.

Alimentazione dell'aria
Deve essere collegata a una fonte di aria compressa tramite un'unità per la manutenzione con riduttore di pressione del filtro e lubrificante nebulizzatore.

Potenza del compressore consigliata
Compressore con ca. 250 l/min, che corrisponde a una potenza motore di ca. 2,2 kW

Da tenere presente
Nel lavorare con la graffettatrice-inchiodatrice portate gli indumenti protettivi necessari, in particolare gli occhiali.

Osservate le disposizioni di sicurezza.

6. Messa in esercizio

- Prima di iniziare a lavorare controllate sempre il perfetto funzionamento della sicura e che le viti e i dadi siano fissati saldamente.
- Non eseguite alcuna manipolazione sulla graffettatrice-inchiodatrice.
- Non smontate o bloccate parti della graffettatrice-inchiodatrice, come ad es. la sicura.
- Non eseguite "riparazioni di emergenza" con mezzi non adatti.
- La manutenzione della graffettatrice-inchiodatrice deve essere eseguita regolarmente e correttamente secondo le indicazioni del costruttore.
- Evitate ogni possibile indebolimento o danneggiamento dell'apparecchio, ad es. tramite

a) bulinatura o incisione,
b) modifiche non consentite dal costruttore,
c) lavoro lungo sagome realizzate in materiale duro, ad es. acciaio,
d) spostamento sul pavimento,
e) utilizzo come martello,
f) ogni tipo di impiego della forza.

6.1 Controllo della sicura
Prima dell'utilizzo controllate sempre la sicura (Fig. 1/Pos. H). La sicura deve muoversi liberamente senza bloccarsi. La molla della sicura deve riportare la sicura nella posizione iniziale allentata. Non utilizzate mai l'apparecchio se la sicura non funziona.

1. Staccate l'apparecchio dalla presa d'aria.
2. Togliete i chiodi/le graffette dal magazzino (Fig. 1/Pos. E).
3. Ora controllate che il grilletto e la sicura si possano muovere liberamente in alto e in basso.
4. Collegate l'apparecchio alla presa d'aria.
5. Premete la sicura contro il pezzo da lavorare senza premere il grilletto. L'apparecchio non deve funzionare. Non utilizzate l'apparecchio se si aziona senza che il grilletto venga premuto. Pericolo di lesioni!
6. Togliete l'apparecchio dal pezzo da lavorare. La sicura deve ritornare nella posizione iniziale

allentata. Premete il grilletto. L'apparecchio non deve funzionare. Non usate l'apparecchio se è attivato. Pericolo di lesioni!

7. Azionate il grilletto e premete la sicura contro il pezzo da lavorare. L'apparecchio si aziona.
8. Quando premete la sicura contro il pezzo da lavorare e azionate il grilletto, l'apparecchio entra in funzione.

6.2 Ricarica di graffette e chiodi

- Per riempire il magazzino (Fig. 1/Pos. E) tenete l'apparecchio in modo che l'uscita non sia rivolta né verso il proprio corpo né verso altre persone.
- Per riempire il magazzino, premete sulla rispettiva leva (Fig. 1/Pos. C) e portate indietro la copertura del magazzino (Fig. 1/Pos. D) fino alla battuta.
- Posizionate le graffette come nella (Fig. 3) o i chiodi come nella (Fig. 4).
- Non inserite più di una barretta completa di graffette / di chiodi, altrimenti il magazzino sarebbe troppo pieno e non potrebbe più essere chiuso. Riportate la copertura del magazzino in avanti fino a farla scattare in posizione.
- L'indicatore del livello di riempimento (Fig. 5/Pos. F) mostra il numero di graffette/chiodi se sono stati caricati meno di 50 pezzi.

6.3 Uso/pressione di esercizio

- Collegate la graffettatrice-inchiodatrice ad aria compressa all'attacco dell'aria compressa (Fig. 1/Pos. B).
- Regolate l'uscita girevole dell'aria (Fig. 1/Pos. K) nella posizione desiderata.
- Prima della messa in esercizio della graffettatrice-inchiodatrice inserite il compressore e regolate la pressione di esercizio del riduttore di pressione su 4 bar.
- La vite zigrinata per la regolazione di precisione (Fig. 6/Pos. G) deve trovarsi più o meno a metà tra le posizioni 1 e 2. Svitate quindi la vite zigrinata di tre giri, partendo dalla posizione 1.
- Il modo migliore per regolare la pressione di esercizio è quello di utilizzare un pezzo di prova, simile per struttura e spessore del materiale a quello dei pezzi da collegare.
- A questo punto, per realizzare l'operazione desiderata, posizionate la graffettatrice-inchiodatrice ad aria compressa sul pezzo da lavorare e tirate una volta la leva (Fig. 1/Pos. A), mollandola poi dopo ogni colpo.
- Se il chiodo o la graffetta sono conficcati troppo in profondità, riducete la pressione di esercizio sul riduttore di pressione di 0,5 bar.
- Se il chiodo o la graffetta non sono sufficientemente conficcati, o sono rimasti in superficie, aumentate la pressione di esercizio sul riduttore di pressione di 0,5 bar.
- Posizionate quindi di nuovo la graffettatrice-inchiodatrice sul pezzo di prova e fate scattare.
- Dopo ogni risultato aumentate o diminuite la pressione di esercizio di 0,5 bar per volta, fino a raggiungere la profondità di fissaggio desiderata. Eseguite una regolazione di precisione (Par. 7.4) con l'ausilio della vite zigrinata.
- Questo apparecchio è dotato anche di un esercizio automatico. Se tenete premuta la leva di scatto vengono sparati automaticamente graffette/chiodi non appena la graffettatrice-inchiodatrice viene appoggiata sul pezzo da lavorare.
- Per evitare anomalie, fate attenzione che la chiodatura non venga effettuata due volte sullo stesso posto.

Attenzione

Se una graffetta/un chiodo dovesse rimanere incastrato nel vano dello stantuffo, eliminate sempre immediatamente la pressione dall'apparecchio (scollegate la tubazione di alimentazione dell'aria compressa), aprite il vano del magazzino e quindi togliete prima le piastre di copertura (Fig. 8/Pos. I/J) allentando le viti con le brugole in dotazione (Fig. 2/Pos. N) (Fig. 7/8). Estraete quindi le graffette incastrate, eventualmente pulite il vano e riavvitate in ordine inverso.

6.4 Regolazione di precisione

- L'apparecchio è dotato di un dispositivo per la regolazione della profondità (Fig. 6/Pos. G) sotto forma di una vite zigrinata.
- Se questa viene ruotata verso il basso (Fig. 6/Pos. 1), le graffette/i chiodi vengono conficcati più in profondità.
- La vite zigrinata deve essere ruotata verso l'alto (Fig. 6/Pos. 2) in modo che le graffette/i chiodi vengano conficcati meno in profondità.

Attenzione: per evitare uno scatto involontario, il dispositivo per la regolazione della profondità non deve essere tirato indietro manualmente in esercizio normale.

7. Manutenzione e cura

Attenzione: scollegate l'apparecchio dalla rete di alimentazione dell'aria compressa prima di effettuare le operazioni di pulizia e manutenzione.

Il rispetto delle avvertenze per la manutenzione qui indicate garantisce una lunga durata ed un esercizio senza problemi di questo prodotto di qualità.
Ogni volta prima di iniziare a lavorare controllate che il magazzino sia ben inserito (Fig. 1/Pos. E). Pulite bene l'utensile subito dopo avere terminato il lavoro.

Una lubrificazione regolare della graffettatrice-inchiodatrice garantisce un funzionamento duraturo e perfetto dell'apparecchio. A tal fine utilizzate solo l'olio compreso tra gli elementi forniti (Fig. 2/Pos. M).

Sono possibili due modalità per la lubrificazione

7.1 Tramite un nebulizzatore per olio
Una completa unità di servizio prevede un nebulizzatore per olio ed è fissata al compressore.

7.2 A mano
Se il vostro impianto non è dotato né di un'unità di servizio né di un oliatore sulla tubazione, prima di ogni messa in esercizio dell'utensile ad aria compressa devono essere versate 3-5 gocce di olio nell'attacco dell'aria compressa. Se l'utensile ad aria compressa non viene usato per più giorni, prima di rimetterlo in esercizio dovete versare 5-10 gocce d'olio nell'attacco dell'aria compressa.

Conservate l'utensile ad aria compressa solo in luoghi asciutti.

7.3 Manutenzione speciale
All'interno dell'apparecchio non si trovano altre parti che richiedano manutenzione.

8. Pulizia e ordinazione dei pezzi di ricambio

Attenzione: separate l'apparecchio dalla rete di alimentazione dell'aria compressa prima di effettuare le operazioni di pulizia e manutenzione.

8.1 Pulizia
- Tenete la sicura (Fig. 1/Pos. H) il più possibile libera da polvere e sporco. Passate un panno pulito sull'apparecchio o pulitelo con un getto di aria compressa a bassa pressione.
- Consigliamo di pulire l'apparecchio subito dopo averlo usato.
- Pulite l'apparecchio regolarmente con un panno umido ed un po' di sapone. Non usate detergenti o solventi, perché questi ultimi potrebbero danneggiare le parti in plastica dell'apparecchio. Fate attenzione che non possa penetrare dell'acqua all'interno dell'apparecchio.

8.2 Ordinazione di pezzi di ricambio
In caso di ordinazione di pezzi di ricambio è necessario indicare quanto segue:
- Tipo di apparecchio
- Numero di articolo dell'apparecchio
- Numero di identificazione dell'apparecchio

Per i prezzi e le informazioni attuali si veda www.isc-gmbh.info

9. Smaltimento e riciclaggio

L'apparecchio si trova in un imballaggio per evitare i danni dovuti al trasporto. Questo imballaggio rappresenta una materia prima e può perciò essere utilizzato di nuovo o riciclato. L'apparecchio e i suoi accessori sono fatti di materiali diversi, per es. metallo e plastica. Consegnate i pezzi difettosi allo smaltimento di rifiuti speciali. Per informazioni rivolgetevi a un negozio specializzato o all'amministrazione comunale!

10. Sono esclusi dalla garanzia:

- le parti soggette ad usura
- danni causati da pressione di esercizio non consentita
- danni causati da aria compressa non trattata
- danni causati da uso scorretto o da interventi da parte di terzi.

ADVARSEL – Betjeningsvejledningen skal læses for at minimere risikoen for personskade

Brug høreværn
Støjudviklingen fra maskinen kan føre til nedsat hørelse.

Brug sikkerhedsbriller
Gnister, som opstår under arbejdet, eller splinter, spån og støv, som står ud fra maskinen, kan skade synet.

Må ikke bruges på stiger og stilladser.

⚠ **Vigtigt!**
Ved brug af denne type maskiner er der visse sikkerhedsforanstaltninger, der skal tages højde for for at undgå skader på personer og materiel. Læs derfor betjeningsvejledningen grundigt igennem. Opbevar betjeningsvejledningen et praktisk sted, så du altid har den lige ved hånden. Husk at lade betjeningsvejledningen følge med maskinen, hvis du overdrager den til andre! Vi fraskriver os ethvert ansvar for skader på personer eller materiel, der måtte opstå som følge af, at anvisningerne i denne betjeningsvejledning, navnlig vedrørende sikkerhed, ikke overholdes.

1. Sikkerhedsanvisninger

⚠ **ADVARSEL**
Læs alle sikkerhedsanvisninger og øvrige anvisninger. Følges anvisningerne, navnlig sikkerhedsanvisningerne, ikke nøje som beskrevet, kan elektrisk stød, brand og/eller svære kvæstelser være følgen.
Alle sikkerhedsanvisninger og øvrige anvisninger skal opbevares.

Beskyt dig selv og dine omgivelser mod uheld ved hjælp af passende sikkerhedsforanstaltninger.

- Brug ikke hæftemaskinen til andre end de tilsigtede formål.
- Trykluftsværktøj skal sikres, så det ikke er til fare for børn.
- Vær altid udhvilet og koncentreret under arbejdet.
- Trykluftstilslutning må kun etableres via en hurtigkobler.
- Inddrivningsmaskiner må kun tilsluttes ledninger, hvor værktøjets maksimalt tilladte tryk ikke kan overskrides med mere end 10%. Ved højere tryk skal der indbygges en trykreguleringsventil (reduktionsventil) i trykluftsledningen med efterkoblet trykbegrænserventil.
- Indstilling af arbejdstryk skal foretages via en reduktionsventil.
- Trykluftsdrevne inddrivningsmaskiner skal altid kun arbejde med det tryk, der er nødvendigt for den pågældende arbejdsproces; herved undgås unødig støj, slitage og heraf følgende driftsforstyrrelser.
- Brug ikke oxygen eller brændbare gasser som energikilde. Fare for brand og eksplosion.
- Maskinen skal kobles fra trykluftskilden før fejlafhjælpning og vedligeholdelsesarbejde.
- Brug kun originale reservedele. Vedligeholdelsesarbejder må kun udføres af personer, som er beføjede af producenten, eller af andre sagkyndige under iagttagelse af betjeningsvejledningens anvisninger.
- Alt arbejde med maskinen skal foregå iført det nødvendige beskyttelsestøj, især sikkerhedsbriller og -handsker.
- Det maksimale lufttryk på 8 bar må ikke overskrides
- Ret ikke maskinen mod personer, når den er tilsluttet og ladet.
- Beskyttelses-kontaktindretninger må ikke fjernes.
- Maskinen må ikke efterlades i driftsklar tilstand uden opsyn.
- Arbejd aldrig med en defekt maskine.
- Brug kun klammer/søm som angivet i de tekniske data.
- Maskinen skal være trykløs, når den er koblet fra.
- Brug aldrig maskinen uden klammer/søm.
- Ret aldrig en driftsklar inddrivningsmaskine ind mod dig selv eller mod andre.
- Under arbejdet skal inddrivningsmaskinen holdes således, at der ikke er fare for kvæstelse af hoved og krop i tilfælde af returslag som følge af forstyrrelser i energiforsyningen eller hårde steder i arbejdsemnet.
- Inddrivningsmaskinen må ikke udløses ud i det frie rum. De frit flyvende inddrivningsenheder vil udgøre en alvorlig fare, og maskinen vil blive overbelastet.
- Inddrivningsmaskinen skal kobles fra trykluftsnettet inden transport, navnlig hvis du benytter en stige eller bevæger dig med en abnorm kropsholdning.
- På arbejdsstedet skal inddrivningsmaskinen bæres i håndtaget, uden aktiveret udløser.
- Tag hensyn til forholdene på arbejdsstedet. Inddrivningsenheder vil eventuelt kunne gennembryde tynde arbejdsemner eller - ved arbejder på hjørner og kanter - glide af arbejdsemnerne med personskade til følge.
- Brug egnede personlige værnemidler, som f.eks. høre- og øjenværn.
- Kontroller hver gang før ibrugtagning, at udløsesikringen fungerer, som den skal. Maskinen må ikke tages i brug, hvis mekanismen ikke fungerer korrekt.

Maskinen er ikke egnet til følgende arbejder:
- Hvor skifte fra det ene inddrivningssted til det næste foregår via stillads, trappe, stige eller stigelignende konstruktioner, som f.eks. taglægter
- Til lukning af kasser eller aflukker
- Til anbringelse af transportsikringer, f.eks. på køretøjer og vogne

Sikkerhedsanvisningerne skal opbevares, så du altid har dem ved hånden.

Tilbageværende risici
Selv om maskinen betjenes ifølge forskrifterne, vil der stadig være en vis risiko at tage højde for. Følgende farer kan opstå, alt efter maskinens type og konstruktionsmåde:

1. Fare for læsioner
2. Fare for at kvæste sig på inddrivningsenheder
3. Høreskader, hvis du ikke bærer høreværn.
4. Helbredsskader, som følge af hånd-arm-svingninger, såfremt maskinen ikke føres og vedligeholdes korrekt.

2. Oversigt over maskinen (fig. 1/8)

A Aftrækker
B Trykluftstilslutning
C Magasinarm
D Magasinafdækning
E Magasin
F Fyldindikator
G Dybdeindstilling
H Udløsesikring
I Dækplade udvendigt
J Dækplade indvendigt
K Drejelig luftudleder

3. Leveringsomfang (fig. 2)

M Trykluftsspecialolie
N Unbrakonøgle 3 mm
O Unbrakonøgle 4 mm

4. Formålsbestemt anvendelse

Hæftemaskinen er et trykluftsdrevet værktøj til mange forskellige anvendelser.

Maskinen benyttes til inddrivning af dykkersøm og klammer i træ og lignende materialer. Kun de søm og klammer, som fremgår af punktet „Tekniske data“, eller som er afbildet på skiltet på magasinet, må benyttes. Andre inddrivningsenheder må ikke anvendes. Ligeledes må anvendelse på hårde materialer, såsom sten, metal osv., ikke finde sted.

Maskinen må udelukkende anvendes i overensstemmelse med det tiltænkte formål. Enhver anden form for anvendelse er ikke tilladt. Vi fraskriver os ethvert ansvar for skader, det være sig på personer eller materiel, der måtte opstå som følge af, at maskinen ikke er blevet anvendt korrekt. Ansvaret bæres alene af brugeren/ejeren.

Bemærk, at vore produkter ikke er konstrueret til erhvervsmæssig, håndværksmæssig eller industriel brug. Vi fraskriver os ethvert ansvar, såfremt maskinen anvendes i erhvervsmæssigt, håndværksmæssigt, industrielt eller lignende øjemed.

Reparationer og servicearbejde må kun udføres af autoriserede værksteder.

Bemærk!
Er slangens indvendige diameter for lille og slangeledningen for lang, vil dette nedsætte maskinens ydeevne.

5. Tekniske data

Maks. tilladt arbejdstryk	8,3 bar
Anbefalet trykområde	6,3 bar
Luftforbrug	ca. 0,66 l/skud
Klammebredde	5,7 mm
Klammelængde	13 - 40 mm
Sømlængde	10 - 50 mm
Anbefalet slangediameter	Ø 9 mm
Vægt	ca. 1,5 kg

Støj og vibration
Støj- og vibrationstal er beregnet i henhold til EN 12549, EN ISO 4871.

Lydtryksniveau L_{pA}	83,5 dB(A)
Usikkerhed K_{pA}	2,5 dB
Lydeffektniveau L_{WA}	96,5 dB(A)
Usikkerhed K_{WA}	2,5 dB

Brug høreværn.
Støjudviklingen fra maskinen kan forårsage høretab.

Samlede svingningstal (vektorsum for tre retninger) beregnet i henhold til ISO 8662-11-1999, EN 12096.

Svingningsemissionstal a_h = 2,5 m/s²
Usikkerhed K = 26,8%

Disse værdier for støjemission er maskinrelaterede specifikationer og angiver ikke den faktiske støjudvikling på anvendelsesstedet. Støjudviklingen på anvendelsesstedet afhænger f.eks. af arbejdsstedets omgivelser, arbejdsemnet, emnestøtten og inddrivningsfrekvensen.
Den angivne værdi for vibration er en maskinrelateret specifikation og siger ikke noget om den faktiske indvirkning på hånd-arm-systemet ved anvendelse af maskinen. Indvirkningen på hånd-arm-systemet ved anvendelse af maskinen afhænger f.eks. af holdekraften, pressekraften, arbejdsretningen, det indstillede lufttryk, arbejdsemnet, emnestøtten.

Støjudvikling og vibration skal begrænses til et minimum!
- Brug kun intakte og ubeskadigede maskiner.
- Vedligehold og rengør maskinen med jævne mellemrum.
- Tilpas arbejdsmåden efter maskinen.
- Overbelast ikke maskinen.
- Lad i givet fald maskinen underkaste et eftersyn.
- Sluk maskinen, når den ikke benyttes.
- Bær handsker.

Trykluftskvalitet:
Renset og olieforstøvet.

Luftforsyning:
Tilsluttes en trykluftskilde via en serviceunit med filterreduktionsventil og oliesmøreanordning.

Kompressorens anbefalede effektvolumen:
Kompressor med ca. 250 l/min, hvilket svarer til en motoreffekt på ca. 2,2 kW

Bemærk:
Alt arbejde med maskinen skal foregå iført det nødvendige beskyttelsestøj, især sikkerhedsbriller

Følg sikkerhedsbestemmelserne.

6. Ibrugtagning

- Afprøv hver gang, før arbejdet påbegyndes, at udløsesikringen fungerer, som den skal, samt at alle skruer og møtrikker sidder fast.
- Det er ikke tilladt at foretag manipulerende indgreb i inddrivningsmaskinen.
- Dele af inddrivningsmaskinen, f.eks. en udløsesikring, må ikke afmonteres eller blokeres.
- Foretag ikke "nødudbedringer" med uegnede midler.
- Inddrivningsmaskinen skal vedligeholdes jævnligt og fagmæssigt korrekt efter producentens anvisninger.
- Undgå enhver form for svækkelse og beskadigelse af maskinen, f.eks. ved

a) ituslåning eller indgravering
b) ændringer på maskinen uden producentens samtykke
c) føring på skabeloner, som er fremstillet af hårdt materiale, f.eks. stål
d) skubning hen over gulvet
e) brug som hammer
f) enhver form for voldsanvendelse.

6.1 Kontrol af udløsesikring

Afprøv udløsesikringen (fig. 1/pos. H) hver gang før brug af maskinen. Udløsesikringen skal bevæge sig frit uden at hakke. Udløsesikringens fjeder skal bringe udløsesikringen tilbage til den frikoblede udgangsposition. Brug aldrig maskinen, hvis udløsesikringen ikke fungerer.

1. Kobl maskinen fra lufttilførslen.
2. Fjern inddrivningsmidlet fra magasinet (fig. 1/pos. E).
3. Kontroller nu, at udløseren og udløsesikringen kan bevæges frit op og ned.
4. Forbind maskinen med lufttilførslen.
5. Pres udløsesikringen imod arbejdsemnet uden at trykke på udløseren. Maskinen må ikke arbejde. Anvend ikke maskinen, når den arbejder, uden at udløseren trykkes ind. Fare for kvæstelse!
6. Tag maskinen væk fra arbejdsemnet. Udløsesikringen skal vende tilbage til den frikoblede udgangsposition. Tryk på udløseren. Maskinen må ikke arbejde. Anvend ikke maskinen, når den arbejder. Fare for kvæstelse!
7. Aktiver udløseren, og pres udløsesikringen imod arbejdsemnet. Maskinen arbejder.
8. Tryk udløsesikringen imod arbejdsemnet, og aktiver udløseren – maskinen arbejder.

6.2 Ladning med klammer og søm

- Når magasinet (fig. 1/pos. E) skal fyldes op, holdes maskinen sådan, at mundingen hverken peger mod din egen krop eller mod andre personer.
- For at fylde magasinet trykker du på magasinarmen (fig. 1 / pos. C) og trækker magasinets afdækning (fig.1 / pos. D) bagud, indtil anslag nås.
- Indsæt klammer jf. (fig. 3) eller søm jf. (fig. 4).
- Indsæt ikke mere end en hel klammerstang/sømstang, da magasinet vil blive overfyldt og ikke kan lukkes. Skub nu magasinafdækningen frem igen, så den går i indgreb.
- Fyldindikatoren (fig. 5 / pos. F) angiver antallet af klammer/søm, når der er færre end 50 stk.

6.3 Betjening/Arbejdstryk

- Slut trykluft-hæfte-/sømmaskinen til trykluftstilslutningen (fig.1 / pos. B).
- Indstil den drejelige luftudleder (fig.1 / pos. K) som ønsket.
- Tænd for kompressoren, inden hæftemaskinen tages i brug, og indstil arbejdstrykket på reduktionsventilen til 4 bar.
- Fingerskruen til finindstilling (fig. 6 / pos. G) skal befinde sig omtrent i midterstilling mellem pos. 1 og 2. Til det skruer du fingerskruen tre omgange op, gående ud fra position 1.
- Ved indstilling af arbejdstrykket er det hensigtsmæssigt at anvende et prøveemne, som har samme struktur og materialetykkelse som arbejdsemnet.
- Sæt nu trykluft-hæfte-/sømmaskinen ind på arbejdsemnet for at foretage hæftning/sømning, og tryk en gang på aftrækkeren (fig. 1 / pos. A), og slip den igen efter hvert skud.
- Er sømmet eller klammen drevet for langt ind, reduceres arbejdstrykket med 0,5 bar på reduktionsventilen.
- Er sømmet eller klammen ikke drevet langt nok ind, øges arbejdstrykket med 0,5 bar på reduktionsventilen.
- Nu sættes hæfte-/sømmaskinen ind mod prøveemnet igen og udløses.
- Alt efter resultatet ændrer du arbejdstrykket opad eller nedad i trin à 0,5 bar, indtil inddrivningsdybden nogenlunde passer. Finindstilling (afs. 7.4) udføres ved hjælp af fingerskruen.
- Denne maskine kan også anvendes med automatisk modus. Hvis du holder aftrækkeren trykket ind, indskydes klammer/søm automatisk, når trykluft-hæfte-/sømmaskinen sættes ind på arbejdsemnet.
- Pas på, at indskydning ikke sker to gange på samme sted.

Vigtigt:
Hvis en klamme eller et søm skulle blive siddende i skakten, skal maskinen omgående gøres trykløs (tag trykluftstilledningen ud), og magasinskakten åbnes; først da aftages dækpladerne (fig. 8 / pos. I/J) ved at løsne skruerne med de medfølgende unbrakonøgler (fig. 2 / pos. N) (fig. 7 / 8). Tag nu de fastklemte klammer ud, rens eventuelt skakten, og luk så til igen i omvendt rækkefølge.

6.4 Finindstilling

- Maskinen er udstyret med en dybdeindstilling (fig. 6 / pos. G) i form af en fingerskrue.
- Drejes denne nedad (fig. 6 / pos. 1), skydes klammerne/sømmene længere ind i emnet.
- Hvis klammerne/sømmene ikke skal skydes så langt ind, skal fingerskruen drejes opad (fig. 6 / pos. 2).

Vigtigt: For at undgå utilsigtet udløsning må dybdeindstillingen ikke trækkes bagud med hånden under normal drift.

7. Vedligeholdelse og pleje

Vigtigt: Kobl maskinen fra trykluftsnettet, inden vedligeholdelse og rengøring påbegyndes.

Hvis de her anførte vedligeholdelsesanvisninger overholdes, vil du kunne få glæde af dette kvalitetsprodukt i lang tid fremover.
Tjek hver gang, før arbejdet påbegyndes, at magasinet sidder fast (fig. 1/pos. E). Rengør maskinen grundigt umiddelbart efter arbejdsophør.

Regelmæssig smøring af maskinen er en forudsætning for en fejlfri, konstant funktion. Brug udelukkende den medfølgende olie (fig. 2/pos. M).

Der findes to former for smøring:

7.1 Oliesmøreanordning
En komplet serviceunit indbefatter en forstøvende smøreanordning placeret på kompressoren.

7.2 Manuel
Hvis dit anlæg hverken besidder en serviceunit eller en ledningssmører, skal der dryppes 3-5 dråber olie i trykluftstilslutningen, hver gang før trykluftsværktøjet tages i brug. Har trykluftsværktøjet være ude af drift i flere dage, skal der dryppes 5-10 dråber olie i trykluftstilslutningen, inden du tænder.

Trykluftsværktøjet skal opbevares i et tørt rum.

7.3 Øvrig vedligeholdelse
Der findes ikke yderligere vedligeholdelseskrævende dele inde i maskinen.

8. Renholdelse og reservedelsbestilling

Vigtigt: Kobl maskinen fra trykluftsnettet, inden vedligeholdelse og rengøring påbegyndes.

8.1 Renholdelse
- Hold så vidt muligt udløsesikringen (fig. 1/pos. H) fri for støv og snavs. Tør maskinen af med en ren klud, eller foretag trykluftsudblæsning under lavt tryk.
- Vi anbefaler, at maskinen rengøres hver gang efter brug.
- Rengør af og til maskinen med en fugtig klud og lidt blød sæbe. Undgå brug af rengørings- og opløsningsmidler, da det vil kunne beskadige kunststofdelene. Sørg for, at der ikke kan trænge vand ind i de indvendige dele.

8.2 Reservedelsbestilling
Ved bestilling af reservedele skal følgende oplyses:
- Maskinens typebetegnelse
- Maskinens varenummer
- Maskinens identifikationsnummer

Aktuelle priser og øvrig information findes på internetadressen www.isc-gmbh.info

9. Bortskaffelse og genbrug

Maskinen leveres indpakket for at undgå transportskader. Emballagen består af råmaterialer og kan genanvendes eller indleveres på genbrugsstation. Maskinen og dens tilbehør består af forskelligartede materialer, f.eks. metal og plast. Defekte komponenter må ikke smides ud som almindeligt husholdningsaffald, men skal kasseres ifølge miljøforskrifterne. Hvis du er i tvivl: Spørg din forhandler, eller forhør dig hos din kommune!

10. Følgende er ikke omfattet af garantien:

- Sliddele
- Skader som følge af forkert arbejdstryk.
- Skader som følge af urenset trykluft.
- Skader som følge af usagkyndig brug eller uautoriseret indgreb i maskinen.

VARNING – Läs igenom bruksanvisningen för att sänka risken för skador

Bär hörselskydd.
Buller kan leda till att hörseln förstörs.

Bär skyddsglasögon.
Medan du använder maskinen finns det risk för att gnistor uppstår eller att splitter, spån och damm flyger ut ur verktyget. Dessa kan leda till att du blir blind.

Får inte användas om du står på byggnadsställningar eller stegar.

⚠ **Obs!**
Innan produkterna kan användas måste särskilda säkerhetsanvisningar beaktas för att förhindra olyckor och skador. Läs därför noggrant igenom denna bruksanvisning. Förvara den på ett säkert ställe så att du alltid kan hitta önskad information. Om maskinen ska överlåtas till andra personer måste även denna bruksanvisning medfölja. Vi övertar inget ansvar för olyckor eller skador som har uppstått om denna bruksanvisning eller dessa säkerhetsanvisningar åsidosätts.

1. Säkerhetsanvisningar

⚠ **VARNING!**
Läs igenom alla säkerhetsanvisningar och instruktioner. Om säkerhetsanvisningarna eller instruktionerna inte beaktas på avsett vis finns det risk för elektriska slag, brand eller allvarliga personskador.
Spara på alla säkerhetsanvisningar och instruktioner för framtida bruk.

Skydda dig själv och omgivningen mot olyckor genom att tillta lämpliga försiktighetsåtgärder.

- Använd endast häftpistolen till avsett ändamål.
- Se till att tryckluftsverktyg är oåtkomliga för barn.
- Se till att du är utvilad och koncentrerad innan du börjar jobba.
- Anslut tryckluft endast via en snabbkoppling.
- Inslagningsverktyg får endast anslutas till ledningar vid vilka maskinens maximalt tillåtna tryck inte kan överskridas med mer än 10 %. Vid högre tryck ska en tryckreglerventil (trycksänkare) med efterkopplad tryckbegränsningsventil monteras in i tryckluftsledningen.
- Ställ in arbetstrycket med en trycksänkare.
- Använd endast tryckluftsdrivna inslagningsverktyg med så pass högt tryck som krävs för just detta arbete. Därmed kan du undvika både onödigt högt ljud och större slitage, samtidigt som störningar uteblir.
- Använd inte syre eller brännbara gaser som energikälla. Brand- och explosionsrisk!
- Skilj maskinen åt från tryckluftskällan innan störningar åtgärdas och underhåll utförs.
- Använd endast original-reservdelar. Reparation får endast utföras av experter som har auktoriserats av tillverkaren, eller av andra experter, samtidigt som informationen i bruksanvisningen ska beaktas.
- Bär alltid lämpliga skyddskläder när du använder häftpistolen, särskilt skyddsglasögon och skyddshandskar.
- Överskrid inte det maximalt tillåtna lufttrycket på 8 bar.
- Rikta inte den anslutna och laddade spikpistolen mot personer.
- Demontera inga skyddskontaktanordningar.
- Lämna inte en laddad maskin utan uppsikt.
- Använd inte maskinen om den är defekt.
- Använd endast klammer/spik av den specifikation som anges i tekniska data.
- Efter att maskinen har kopplats loss ska den vara trycklös.
- Använd aldrig maskinen utan klammer/spik.
- Om inslagningsverktyget är driftklart får du aldrig rikta det mot dig själv eller andra personer.
- Medan du arbetar måste du hålla inslagningsverktyget så att ditt huvud eller dina händer inte kan skadas om verktyget skulle slå tillbaka pga. störningar i energiförsörjningen eller om det stöter emot hårda ytor i arbetsstycket.
- Utlös aldrig inslagningsverktyget ut i luften. I annat fall finns det risk för att personer skadas av klammer som flyger omkring i luften samtidigt som verktyget kan överbelastas.
- Innan inslagningsverktyget får transporteras måste det åtskiljas från tryckluftsnätet, särskilt om du använder stege eller står i en onormal kroppsställning.
- Vid arbetsplatsen får inslagningsverktyget endast bäras i handtaget och inte med intryckt utlösare.
- Beakta förhållandena på arbetsplatsen. Klammer och spik kan eventuellt slå igenom tunna arbetsstycken eller glida av från arbetsstycken vid häftning på hörn och kanter. Risk för att personer skadas!
- Använd lämplig personlig skyddsutrustning, t ex hörsel- och ögonskydd.
- Kontrollera varje gång innan du använder maskinen att utlösningsspärren fungerar på avsett vis. Maskinen får endast tas i drift om denna anordning fungerar på fullgott vis.

Maskinen är inte lämplig för följande arbeten:
- Om du skiftar från ett inslagningsställe till ett annat medan du står på en byggnadsställning, en trappa, en stege eller stegliknande konstruktioner, t ex takläkt.
- Till att försluta lådor eller bås.
- Till att fästa transportsäkringar, t ex på fordon och vagnar.

Förvara säkerhetsanvisningarna på ett säkert ställe.

Kvarstående risker
Kvarstående risker föreligger alltid även om detta verktyg används enligt föreskrift. Följande risker kan uppstå på grund av elverktygets konstruktion och utförande:

1. Risk för klämskador!
2. Risk för personskador av klammer och spik
3. Hörselskador om inget lämpligt hörselskydd används.
4. Hälsoskador som uppstår av hand- och armvibrationer om maskinen inte hanteras och underhålls enligt föreskrift.

2. Beskrivning av maskinen (bild 1/8)

A Avtryckare
B Tryckluftsanslutning
C Magasinspärr
D Magasinlock
E Magasin
F Mängdindikering
G Djupinställning
H Utlösningsspärr
I Yttre täckplatta
J Inre täckplatta
K Vridbart luftutblås

3. Leveransomfattning (bild 2)

M Specialolja för tryckluft
N Sexkantnyckel 3 mm
O Sexkantnyckel 4 mm

4. Ändamålsenlig användning

Häftpistolen är ett tryckluftsdrivet verktyg för en mångsidig användning.

Denna maskin används till inslagning av dyckert och klammer i trä och liknande material. Det är endast tillåtet att slå in spik resp. klammer av den typ som anges under punkten “Tekniska data” och som visas på magasinet. Andra spik eller klammer får inte användas. Dessutom är det inte tillåtet att använda maskinen på hårda material, t ex sten, metall eller liknande.

Maskinen får endast användas till sitt avsedda ändamål. Användningar som sträcker sig utöver detta användningsområde är ej ändamålsenliga. För materialskador eller personskador som resulterar av sådan användning ansvarar användaren själv. Tillverkaren övertar inget ansvar.

Tänk på att våra produkter endast får användas till ändamålsenligt syfte och inte har konstruerats för yrkesmässig, hantverksmässig eller industriell användning. Vi ger därför ingen garanti om produkten används inom yrkesmässiga, hantverksmässiga eller industriella verksamheter eller vid liknande aktiviteter.

Låt endast behöriga verkstäder utföra reparation och service.

Obs!
Pistolens prestanda försämras om slangens innerdiameter är för liten eller om slangledningen är för lång.

5. Tekniska data

Max. tillåtet arbetstryck	8,3 bar
Rekommenderat tryckintervall	6,3 bar
Luftförbrukning	ca 0,66 l/skott
Klammer bredd	5,7 mm
Klammer längd	13 - 40 mm
Spiklängd	10 - 50 mm
Rekommenderad slangdiameter	Ø 9 mm
Vikt	ca 1,5 kg

Buller och vibration
Buller- och vibrationsvärden har bestämts enligt EN 12549, EN ISO 4871.

Ljudtrycksnivå L_{pA}	83,5 dB(A)
Osäkerhet K_{pA}	2,5 dB
Ljudeffektnivå L_{WA}	96,5 dB(A)
Osäkerhet K_{WA}	2,5 dB

Bär hörselskydd.
Buller kan leda till att hörseln förstörs.

Totala vibrationsvärden (vektorsumma i tre riktningar) har bestämts enligt ISO 8662-11-1999, EN 12096.

Vibrationsemissionsvärde a_h = 2,5 m/s²
Osäkerhet K = 26,8%

Dessa värden för bulleremission är utrustningsrelaterade parametrar och anger inte bullret vid användningsplatsen. Bullret vid användningsplatsen är beroende t ex av arbetsomgivningen, arbetsstycket, arbetsstyckets anliggningsyta samt antal inslagningar.
Det angivna värdet för vibrationen är en utrustningsrelaterad parameter och anger inte i vilken omfattning händerna och armarna påverkas medan maskinen används. Påverkan på händerna och armarna när maskinen används är beroende bl a av gripkraft, presskraft, arbetsriktning, inställt lufttryck samt arbetsstyckets anliggningsyta.

Begränsa uppkomsten av buller och vibration till ett minimum!

- Använd endast intakta maskiner.
- Underhåll och rengör maskinen regelbundet.
- Anpassa ditt arbetssätt till maskinen.
- Överbelasta inte maskinen.
- Lämna in maskinen för översyn vid behov.
- Slå ifrån maskinen om den inte längre används.
- Bär handskar.

Tryckluftskvalitet
Renad och oljedimsmord.

Luftförsörjning
Anslut till en tryckluftskälla via en luftberedningsenhet med filtertrycksänkare och dimsmörjningsanordning.

Rekommenderad prestanda för kompressorn
En kompressor med ca 250 l/min motsvarar en motoreffekt på ca 2,2 kW.

Obs!
Bär alltid lämpliga skyddskläder när du använder häftpistolen, särskilt skyddsglasögon.

Beakta gällande säkerhetsbestämmelser.

6. Använda maskinen

- Kontrollera innan maskinen används att utlösningsspärren fungerar och att samtliga skruvar och muttrar har dragits åt.
- Genomför inga manipulationer på inslagningsverktyget.
- Demontera inte och blockera inga delar på inslagningsverktyget, t ex en utlösningsspärr.
- Genomför inga “nödreparationer” med olämpliga medel.
- Underhåll inslagningsverktyget regelbundet och på ändamålsenligt sätt enligt tillverkarens anvisningar.
- Undvik alla slags försvagningar och skador på maskinen, t ex genom att

a) prägla eller gravera
b) utföra ombyggnader som inte godkänts av tillverkaren
c) köra maskinen längs med mallar som består av hårt material, t ex stål
d) skjuta maskinen över golvet
e) hantera maskinen som en hammare
f) utöva våld av alla slag

6.1 Kontrollera utlösningsspärren
Kontrollera utlösningsspärren (bild 1/pos. H) varje gång innan maskinen används. Utlösningsspärren ska kunna röra sig fritt utan att hacka. Fjädern i utlösningsspärren ska föra tillbaka utlösningsspärren till det uppreglade utgångsläget. Använd aldrig maskinen om utlösningsspärren inte fungerar.

1. Åtskilj maskinen från lufttillförseln.
2. Ta bort spik och klammer ur magasinet (bild 1/pos. E).
3. Kontrollera därefter att utlösaren och utlösningsspärren kan röra sig fritt uppåt och nedåt.
4. Anslut maskinen till lufttillförseln.
5. Tryck utlösningsspärren mot arbetsstycket utan att trycka in utlösaren. Maskinen får inte starta. Använd inte maskinen om den kör fastän avtryckaren inte har tryckts in. Risk för skador!
6. Ta bort maskinen från arbetsstycket. Utlösningsspärren måste gå tillbaka till det lossade utgångsläget. Tryck in utlösaren. Maskinen får inte starta. Använd inte maskinen om den kör fastän avtryckaren inte har tryckts in. Risk för skador!
7. Tryck in utlösaren och tryck utlösningsspärren mot arbetsstycket. Maskinen kör.
8. Tryck utlösningsspärren mot arbetsstycket och tryck in utlösaren så att maskinen startar.

6.2 Fylla på klammer och spik

- När klammer och spik ska fyllas på i magasinet (bild 1/pos. E) ska maskinen hållas så att öppningen inte är riktad mot dig själv eller mot andra personer.
- Tryck in magasinspärren (bild 1/pos. C) för att fylla på magasinet och dra sedan magasinlocket (bild 1/pos. D) bakåt tills det tar emot.
- Lägg in klammer (bild 3) eller spik (bild 4) enligt beskrivningen.
- Lägg inte in mer än en komplett stång med klammer / spik, eftersom magasinet annars blir överfyllt och inte längre kan stängas. Skjut magasinlocket framåt tills det snäpper in.
- Mängdindikeringen (bild 5/pos. F) visar antal

klammer / spik i magasinet om mindre än 50 st finns kvar.

6.3 Användning/arbetstryck

- Anslut den tryckluftsdrivna häftpistolen/spikpistolen till tryckluftsanslutningen (bild 1/pos. B).
- Ställ in det vridbara luftutsläppet (bild 1/pos. K) på avsett värde.
- Slå på kompressorn innan häftpistolen tas i drift, och ställ in arbetstrycket på trycksänkaren på 4 bar.
- Den lettrade skruven för fininställning (bild 6/pos. G) måste befinna sig ungefär i mitten mellan pos. 1 och 2. Vrid upp den lettrade skruven med tre varv utgående från läge 1.
- När arbetstrycket ställs in kan ett provstycke användas med samma struktur och materialtjocklek som de arbetsstycken som ska fogas samman.
- Sätt den tryckluftsdrivna häftpistolen/spikpistolen på arbetsstycket för att foga samman och tryck sedan in avtryckaren (bild 1/pos. A) helt en gång. Släpp avtryckaren efter varje skott.
- Om spiken eller klammern har slagits in för djupt ska arbetstrycket vid trycksänkaren vridas tillbaka med 0,5 bar.
- Om spiken eller klammern inte har slagits in tillräckligt djupt, eller om den skjuter ut ur materialet ska arbetstrycket vid trycksänkaren höjas med 0,5 bar.
- Sätt därefter häftpistolen / spikpistolen mot provstycket och tryck in utlösaren.
- Beroende på resultatet måste arbetstrycket därefter ändras uppåt eller nedåt i steg om 0,5 bar tills inslagningsdjupet ungefär stämmer. Gör därefter en fininställning (avsnitt 7.4) med hjälp av den lettrade skruven.
- Denna maskin är dessutom utrustad med automatikdrift. Om du håller avtryckaren intryckt, kommer klammer/spik att slås i automatiskt när du sätter häftpistolen/spikpistolen på arbetsstycket.
- För att undvika störningar måste du se till att klammer/spik inte slås in två gånger på samma ställe.

Varning!
Om klammer/spik har fastnat i kanalen måste du alltid tömma maskinen på tryck (koppla loss tryckluftsförsörjningen), öppna magasinkanalen och därefter ta av täckplattorna (bild 8/pos. I/J) genom att lossa på skruvarna med bifogade insexnycklar (bild 2/pos. N) (bild 7/8). Därefter kan du ta ut klammer/spik som har fastnat. Rengör ev. kanalen och stäng därefter i omvänd följd.

6.4 Fininställning

- Maskinen är utrustad med en djupinställning (bild 6/pos. G) i form av en lettrad skruv.
- Om denna skruv vrids nedåt (bild 6/pos. 1) kommer klammer/spik att slås in djupare.
- Om klammer/spik ska slås in mindre djupt ska den lettrade skruven skruvas uppåt (bild 6/pos. 2).

Obs! För att undvika att skott utlöses av misstag, får djupinställningen inte dras bakåt för hand medan maskinen befinner sig i normaldrift.

7. Underhåll och skötsel

Obs! Koppla loss maskinen från tryckluftsnätet innan du utför underhåll och rengöring.

Följ underhållsanvisningarna för att garantera att du under många års tid ska få glädje av denna kvalitetsprodukt utan att driftstörningar uppstår. Kontrollera att magasinet sitter fast ordentligt innan du använder häftpistolen (bild 1/pos. E). Rengör alltid maskinen noggrant omedelbart efter arbetets slut.

För att din häftpistol ska fungera pålitligt under lång tid framöver är det viktigt att den smörjs in regelbundet. Använd endast oljan som medföljer maskinen (bild 2/pos. M).

Det finns två olika möjligheter att smörja in maskinen:

7.1 Med en dimsmörjningsanordning
En komplett luftberedningsenhet innehåller en dimsmörjningsanordning och är monterad vid kompressorn.

7.2 För hand
Om din anläggning varken är utrustad med en luftberedningsenhet eller en ledningssmörjare, måste du tillsätta 3-5 droppar olja i tryckluftsanslutningen varje gång innan du använder tryckluftsverktyget. Om tryckluftsverktyget inte har använts under flera dagar, måste 5-10 droppar olja tillsättas i tryckluftsanslutningen innan verktyget används.

Förvara tryckluftsverktyget endast i torra utrymmen.

7.3 Övrigt underhåll
I maskinens inre finns inga delar som kräver underhåll.

8. Rengöring och reservdelsbeställning

Obs! Koppla loss maskinen från tryckluftsnätet innan du utför underhåll och rengöring.

8.1 Rengöring

- Håll utlösningsspärren (bild 1/pos. H) i så damm- och smutsfritt skick som möjligt. Torka av maskinen med en ren duk eller blås av den med tryckluft med svagt tryck.
- Vi rekommenderar att du rengör maskinen efter varje användningstillfälle.
- Rengör maskinen med jämna mellanrum med en fuktig duk och en aning såpa. Använd inga rengörings- eller lösningsmedel. Dessa kan skada maskinens plastdelar. Se till att inga vätskor tränger in i maskinens inre.

8.2 Reservdelsbeställning

Ange följande uppgifter när du beställer reservdelar:

- Produkttyp
- Produktens artikelnummer
- Produktens ID-nr.

Aktuella priser och ytterligare information finns på www.isc-gmbh.info

9. Skrotning och återvinning

Maskinen ligger i en förpackning som fungerar som skydd mot transportskador. Denna förpackning består av olika material som kan återvinnas. Lämna in förpackningen till ett insamlingsställe för återvinning. Maskinen och dess tillbehör består av olika material som t ex metaller och plaster. Lämna in defekta delar till ett godkänt insamlingsställe i din kommun. Hör efter med din kommun eller med försäljaren i din specialbutik.

10. Följande täcks inte av garantin:

- slitagedelar
- skador pga otillåtet arbetstryck
- skador pga ej förbehandlad tryckluft
- skador pga ej avsedd användning eller främmande ingrepp

“Waarschuwing – Handleiding lezen om het letselrisico te verminderen”

Draag een gehoorbeschermer.
Lawaai kan aanleiding geven tot gehoorverlies.

Draag een veiligheidsbril.
Vonken die tijdens het werk ontstaan of splinters, spanen en stof die uit het toestel ontsnappen kunnen leiden tot zichtverlies.

Niet op stellingen of ladders gebruiken.

⚠ **Let op!**
Bij het gebruik van toestellen dienen enkele veiligheidsmaatregelen te worden nageleefd om lichamelijk gevaar en schade te voorkomen. Lees daarom deze handleiding zorgvuldig door. Bewaar deze goed zodat u de informatie op elk moment kunt terugvinden. Mocht u dit apparaat aan andere personen doorgeven, gelieve dan deze handleiding mee te geven. Wij zijn niet aansprakelijk voor ongevallen of schade die te wijten zijn aan niet-naleving van deze handleiding en van de veiligheidsinstructies.

1. Veiligheidsinstructies

⚠ **WAARSCHUWING**
Lees alle veiligheidsinstructies en aanwijzingen. Nalatigheden bij de inachtneming van de veiligheidsinstructies en aanwijzingen kunnen elektrische schok, brand en/of zware letsels tot gevolg hebben.
Bewaar alle veiligheidsinstructies en aanwijzingen voor de toekomst.

Bescherm u en uw omgeving tegen gevaar voor ongelukken door de gepaste voorzorgsmaatregelen te nemen.

- Onttrek de tacker niet aan zijn eigenlijke bestemming.
- Pneumatisch materieel buiten bereik van kinderen houden.
- Enkel uitgerust en geconcentreerd te werk gaan.
- Persluchtaansluiting alleen via een snelsluitkoppeling bewerkstelligen.
- Indrijfmaterieel mag alleen op leidingen worden aangesloten waarbij de maximaal toegestane druk van het toestel met niet meer dan 10 % kan worden overschreden. Bij hogere drukken moet een drukregelklep (drukregelaar) met afwaarts geïnstalleerde drukbegrenzingsklep op de persluchtleiding worden gemonteerd.
- De afstelling van de werkdruk dient via een drukregelaar te gebeuren.
- Gebruik pneumatisch indrijfmaterieel alleen met de druk die nodig is voor de desbetreffende indrijfbeurt teneinde onnodig hoge geluidsniveaus, verhoogde slijtage en daaruit voortvloeiende storingen te voorkomen.
- Als energiebron geen zuurstof of brandbare gassen gebruiken. Er bestaat brand- en explosiegevaar.
- Het toestel van de persluchtbron scheiden alvorens een storing te verhelpen of onderhoudswerkzaamheden te verrichten.
- Enkel originele wisselstukken gebruiken. Herstelwerkzaamheden mogen alleen door personen die door de fabrikant ermee belast zijn of door andere deskundigen worden verricht mits inachtneming van de instructies vermeld in de handleiding.
- Draag bij het werken met de tacker de vereiste beschermende kleding, vooral een veiligheidsbril en veiligheidshandschoenen.
- Maximale luchtdruk van 8 bar niet overschrijden.
- De aangesloten en geladen nagelmachine niet op personen richten.
- Geen inrichtingen met veiligheidscontact verwijderen.
- Laat het geladen toestel niet onbeheerd.
- Geen defecte toestellen gebruiken.
- Gebruik alleen nietjes/nagels zoals vermeld in de technische gegevens.
- Het toestel moet na het loskoppelen drukloos zijn.
- Toestel nooit zonder nietjes/nagels gebruiken.
- Richt een gebruiksklaar indrijftoestel nooit rechtstreeks op uzelf of op andere personen.
- Hou het indrijftoestel bij het werk zodanig dat hoofd en lichaam bij een mogelijke terugstoot als gevolg van een storing in de energietoevoer of van harde plaatsen in het werkstuk geen letsels kunnen oplopen.
- Zet het indrijftoestel nooit in een vrije ruimte in werking. U voorkomt daardoor dat iemand door rondvliegende indrijfvoorwerpen in gevaar wordt gebracht alsook overbelasting van het toestel.
- Voor het transport dient u het indrijftoestel van het persluchtnet te scheiden, vooral als u ladders gebruikt of als u zich in ongewone lichaamshouding beweegt.
- Draag het indrijftoestel op de werkplek alleen aan de handgreep en zonder de trekker te bedienen.
- Let op de omstandigheden van de werkplek. Indrijfvoorwerpen kunnen eventueel dunne werkstukken doorboren of bij het werken langs hoeken en randen wegglijden van werkstukken en daardoor personen in gevaar brengen.
- Gebruik voor uw persoonlijke bescherming gepaste beschermingsmiddelen zoals b.v. gehoor- en oogbeschermer.
- Voor elke ingebruikneming van het toestel dient u na te gaan of de beveiliging tegen onbedoeld inwerkingstelling naar behoren werkt. Het toestel mag alleen in gebruik worden genomen als de inrichting naar behoren functioneert.

Het toestel is niet geschikt voor de volgende werkzaamheden:

- als het overstappen van een indrijfplaats naar de andere gebeurt via stellingen, trappen, ladders of ladderachtige constructies zoals b.v. daklatwerk
- het sluiten van kisten of kratten
- bij het aanbrengen van transportborgelementen b.v. op voertuigen en wagons.

Bewaar de veiligheidsvoorschriften goed.

Restrisico's
Er blijven altijd restrisico's bestaan ook al wordt dit toestel naar behoren bediend. Volgende gevaren kunnen zich voordoen in verband met de bouwwijze en uitvoering van dit elektrisch toestel:

1. Knelgevaar
2. Lichamelijk letsel door indrijfvoorwerpen
3. Gehoorschade indien geen gepaste gehoorbeschermer wordt gedragen.
4. Gezondheidsschade die voortvloeit uit hand-arm-trillingen indien het toestel niet naar behoren wordt gehanteerd en onderhouden.

2. Beschrijving van het toestel (fig. 1/8)

A Trekker
B Persluchtaansluiting
C Magazijnhendel
D Magazijnafdekking
E Magazijn
F Vulniveau-indicatie
G Diepteafstelling
H Beveiliging tegen onbedoelde inwerkingstelling
I Afdekplaat buiten
J Afdekplaat binnen
K Draaibare luchtuitlaat

3. Leveringsomvang (fig. 2)

M Speciale olie voor perslucht
N Inbussleutel 3 mm
O Inbussleutel 4 mm

4. Reglementair gebruik

De tacker is een pneumatisch gereedschap voor veelzijdige toepassingen.

Dit toestel dient op verzonken nagels en nietjes in te drijven in hout een soortgelijke materialen. Er mogen alleen de nagels of nietjes worden gebruikt die omschreven zijn onder “Technische gegevens” of afgebeeld zijn op het aanwijsboord aangebracht op het magazijn. Andere indrijfvoorwerpen mogen niet worden gebruikt. Evenmin is het gebruik van het toestel op harde materialen zoals steen, metaal enz. toegestaan.

Het toestel mag slechts voor werkzaamheden worden gebruikt waarvoor het bedoeld is. Elk ander verder gaand gebruik is niet reglementair. Voor daaruit voortvloeiende schade of letsel van welke aard dan ook is de gebruiker/bediener, niet de fabrikant, aansprakelijk.

Wij wijzen erop dat onze toestellen overeenkomstig hun bestemming niet ontworpen zijn voor commercieel, ambachtelijk of industrieel gebruik. Wij zijn niet aansprakelijk indien het apparaat in ambachtelijke of industriële bedrijven alsmede bij gelijk te stellen activiteiten wordt gebruikt.

Herstellingen en service enkel door geautoriseerde vakwerkplaatsen laten uitvoeren.

Let wel!
Slangen met een te geringe binnendiameter en te lange slangleidingen hebben een vermogensvermindering aan het toestel tot gevolg.

5. Technische gegevens

Max. toegestane werkdruk	8,3 bar
Aanbevolen drukbereik	6,3 bar
Luchtverbruik	ca. 0,66 l per schot
Nietjes breedte	5,7 mm
Nietjes lengte	13 - 40 mm
Nagellengte	10 - 50 mm
Aanbevolen slangdiameter	Ø 9 mm
Gewicht	ca. 1,5 kg

Geluid en vibratie
De geluids- en vibratiewaarden werden bepaald volgens EN 12549, EN ISO 4871.

Geluidsdrukniveau L_{pA}	83,5 dB (A)
Onzekerheid K_{pA}	2,5 dB
Geluidsvermogen L_{WA}	96,5 dB (A)
Onzekerheid K_{WA}	2,5 dB

Draag een gehoorbeschermer.
Lawaai kan aanleiding geven tot gehoorverlies.

Totale vibratiewaarden (vectorsom van drie richtingen) bepaald volgens ISO 8662-11-1999, EN 12096.

Trillingsemissiewaarde a_h = 2,5 m/s²
Onzekerheid K = 26,8%

Deze waarden van de geluidsemissie zijn karakteristieke waarden van het toestel zelf en geven niet de geluidsontwikkeling weer op de plaats waar het toestel wordt ingezet. De geluidsontwikkeling op de plaats waar het toestel wordt ingezet hangt af b.v. van de werkomgeving, het werkstuk, de werkstukhouder en het aantal indrijfbeurten.
De opgegeven waarde van de vibratie is een karakteristieke waarde van het toestel en stelt niet de inwerking op het hand-arm-systeem bij het gebruik van het toestel voor. Een inwerking op het hand-arm-systeem bij het gebruik van het toestel hangt b.v. af van de grijpkracht, de aandrukkracht, de werkrichting, de ingestelde luchtdruk, het werkstuk en de werkstukhouder.

Beperk de geluidsontwikkeling en vibratie tot een minimum!
- Gebruik enkel intacte toestellen.
- Onderhoud en reinig het toestel regelmatig.
- Pas uw manier van werken aan het toestel aan.
- Overbelast het toestel niet.
- Laat het toestel indien nodig nazien.
- Schakel het toestel uit als het niet wordt gebruikt.
- Draag handschoenen.

Kwaliteit van de perslucht:
gezuiverd en met vernevelde olie.

Luchttoevoer:
via een conditioneereenheid met filterdrukregelaar en olievernevelaar aansluiten op een persluchtbron.

Aanbevolen vermogen van de compressor:
compressor met ca. 250 l/min komt overeen met een motorvermogen van ca. 2,2 kW.

Let wel:
Draag de vereiste beschermende kleding, vooral een veiligheidsbril, als u met de tacker werkt.

Neem de veiligheidsvoorschriften in acht.

6. Ingebruikneming

- Controleer telkens vóór werkbegin of de beveiliging tegen onbedoelde inwerkingstelling naar behoren werkt en of alle schroeven en moeren goed vast zitten.
- Verricht geen manipulaties aan het indrijftoestel.
- Demonteer of blokkeer geen onderdelen van het indrijftoestel zoals b.v. de beveiliging tegen onbedoelde inwerkingstelling.
- Verricht geen “noodreparaties” met ongepaste middelen.
- Het indrijftoestel dient regelmatig en naar behoren te worden onderhouden conform de instructies van de fabrikant.
- Vermijd elke verzwakking en beschadiging van het toestel b.v. door

a) inslaan of ingraveren,
b) verbouwingsmaatregelen die niet door de fabrikant goedgekeurd zijn,
c) leiden langs sjablonen die gemaakt zijn van hard materiaal, b.v. staal,
d) schuiven over de vloer,
e) handtering als hamer,
f) geweldinwerking van welke aard dan ook.

6.1 Controle van de beveiliging tegen onbedoelde inwerkingstelling

Controleer vóór elk gebruik de beveiliging tegen onbedoelde inwerkingstelling (fig. 1, pos. H). Deze beveiliging moet vrij bewegen zonder te haperen. De veer moet de beveiliging terugbrengen naar de losgezette uitgangspositie. Gebruik het toestel nooit als deze beveiliging niet werkt.

1. Scheid het toestel van de persluchttoevoer.
2. Verwijder het indrijfmiddel uit het magazijn (fig. 1, pos. E).
3. Controleer dan of de trekker en de beveiliging tegen onbedoelde inwerkingstelling vrij omhoog en omlaag kunnen worden bewogen.
4. Verbind het toestel met de persluchttoevoer.
5. Druk de beveiliging tegen onbedoelde inwerkingstelling tegen het werkstuk zonder de trekker te bedienen. Het toestel mag niet werken. Gebruik het toestel niet als het werkt zonder dat de trekker wordt ingedrukt. Lichamelijk gevaar!
6. Verwijder het toestel van het werkstuk. De beveiliging tegen onbedoelde inwerkingstelling

moet terugkeren naar de losgezette uitgangspositie. Druk de trekker in. Het toestel mag niet werken. Gebruik het toestel niet als het werkt. Lichamelijk gevaar!

7. Bedien de trekker en duw de beveiliging tegen onbedoelde inwerkingstelling tegen het werkstuk. Het toestel werkt.
8. Duw de beveiliging tegen onbedoelde inwerkingstelling tegen het werkstuk en bedien de trekker, het toestel werkt.

6.2. Laden van nietjes en nagels

- Om het magazijn te vullen (fig. 1, pos. E) dient u het toestel zodanig vast te houden dat de monding op het eigen lichaam noch op een andere persoon is gericht.
- Om het magazijn te vullen drukt u op de magazijnhendel (fig. 1, pos. C) en trekt u de magazijnafdekking (fig. 1, pos. D) naar achteren tot tegen de aanslag.
- Leg er de nietjes in zoals getoond in fig. 3 of de nagels zoals getoond in fig. 4.
- Leg er niet meer dan een volledige stang nietjes / nagels in anders zou het magazijn overvol geraken en niet meer kunnen worden gesloten. Schuif dan de magazijnafdekking terug naar voren tot zij vastklikt.
- De vulniveau-indicatie (fig. 5, pos. F) geeft het aantal geladen nietjes / nagels aan als minder dan 50 stuks geladen zijn.

6.3 Bediening/werkdruk

- Sluit de pneumatische tacker / nagelmachine aan op de persluchtaansluiting (fig. 1, pos. B).
- Stel de draaibare luchtuitlaat (fig. 1, pos. K) zoals gewenst in.
- Schakel de compressor vóór ingebruikneming van de tacker in en stel de werkdruk op de drukregelaar in op 4 bar.
- De kartelschroef voor de bijregeling (fig. 6, pos. G) moet zich ongeveer halverwege tussen pos. 1 en 2 bevinden. Te dien einde draait u de kartelschroef, uitgaande van positie 1, met drie slagen open.
- U gebruikt bij het afstellen van de werkdruk best een proefwerkstuk dat qua structuur en materiaalsterkte overeenkomt met de te verbinden werkstukken.
- Om te tackeren / nagelen zet u dan de pneumatische tacker / nagelmachine op het werkstuk aan en trekt u de trekker (fig. 1, pos. A) eenmaal door en laat u die dan na elke schot los.
- Is de nagel of het nietje te diep ingedreven, vermindert u de werkdruk op de drukregelaar met 0,5 bar.
- Is de nagel of het nietje niet diep genoeg ingedreven of steekt de nagel of het nietje uit, verhoogt u de werkdruk op de drukregelaar met 0,5 bar.
- Zet dan de tacker / nagelmachine opnieuw op het proefwerkstuk aan en zet het toestel in werking.
- Naargelang het resultaat vermindert resp. verhoogt u de werkdruk in stappen van 0,5 bar tot de indrijfdiepte ongeveer klopt. Bijregelen (alinea 7.4) kunt u met behulp van de kartelschroef.
- Dit toestel beschikt eveneens over een automatische werkmodus. Als u de trekker blijft drukken, worden de nietjes/nagels automatisch afgeschoten terwijl u de pneumatische tacker /nagelmachine op het werkstuk zet.
- Om storingen te voorkomen dient u ervoor te zorgen dat niet twee keer op dezelfde plaats wordt getackerd.

Let op!
Mocht een nietje / nagel in de zuigerschacht blijven haperen, steeds onmiddellijk het toestel drukloos maken (scheiden van de persluchttoevoer), de magazijnschacht openen en dan pas de afdekplaten (fig. 8, pos. I/J) wegnemen door de schroeven los te draaien m.b.v. de bijgaande inbussleutels (fig. 2, pos. N). Dan de vastgekomen nietjes eruit nemen, eventueel de schacht reinigen en in omgekeerde volgorde terug sluiten.

6.4. Bijregeling

- Het toestel beschikt over een diepteafstelling (fig. 6, pos. G) in de vorm van een kartelschroef.
- Wanneer u deze omlaag schroeft (fig. 6, pos. 1) worden de nietjes / nagels dieper ingedreven.
- Om de nietjes / nagels minder diep in te drijven moet de kartelschroef omhoog worden gedraaid (fig. 6, pos. 2).

Let op! Om onbedoelde inwerkingstelling te voorkomen mag de diepteafstelling in de normale werkmodus niet met de hand naar achteren worden getrokken.

7. Onderhoud

Let op! Scheid het toestel van het persluchtnet voordat u onderhouds- een schoonmaakwerkzaamheden verricht.

De inachtneming van de hier opgegeven onderhoudsvoorschriften waarborgt voor dit kwaliteitsproduct een lange levensduur en een storingvrije werking.
Controleer telkens voor werkbegin of het magazijn (fig. 1, pos. E) goed vast zit. Maak het toestel onmiddellijk na het werk grondig schoon.
De duurzame perfecte functie van uw tacker is pas

verzekerd als u het toestel regelmatig smeert. Gebruik daarvoor alleen de bij de leveringsomvang begrepen olie (fig. 2, pos. M).

Voor de smering zijn er twee mogelijkheden:

7.1. Smering via een olievernevelaar
Een complete conditioneereenheid bevat een olievernevelaar en is op de compressor aangebracht.

7.2 Manuele smering
Indien bij uw installatie een conditioneereenheid noch een oliepot op de persluchtleiding aanwezig is dient u telkens voor ingebruikneming van het pneumatisch toestel 3 à 5 druppels olie in de persluchtaansluiting te geven. Indien het pneumatisch toestel meerdere dagen buiten bedrijf is dient u 5 à 10 druppels olie in de persluchtaansluiting te geven voordat u het toestel inschakelt.

Bewaar uw pneumatisch gereedschap alleen in droge ruimtes.

7.3 Ander onderhoud
Binnen in het toestel zijn er geen andere te onderhouden onderdelen.

8. Schoonmaken en bestellen van wisselstukken

Let op! Scheid het toestel van het persluchtnet voordat u onderhouds- een schoonmaakwerkzaamheden verricht.

8.1 Reiniging
- Hou de beveiliging tegen onbedoelde inwerkingstelling (fig. 1, pos. H) zoveel mogelijk zonder stof en vuil. Wrijf het toestel met een schone doek af of blaas het met perslucht bij lage druk schoon.
- Het is aan te bevelen het toestel onmiddellijk na elk gebruik schoon te maken.
- Maak het toestel regelmatig met een vochtige doek en wat zachte zeep schoon. Gebruik geen reinigings- of oplosmiddelen; die zouden de kunststofdelen van het apparaat kunnen aantasten. Zorg ervoor dat geen water binnen in het toestel terecht kan komen.

8.2 Bestellen van wisselstukken
Gelieve bij het bestellen van wisselstukken de volgende gegevens te vermelden:
- type van het toestel
- artikelnummer van het toestel
- identnummer van het toestel

Actuele prijzen en info vindt u terug onder www.isc-gmbh.info

9. Afvalverwijdering en recyclage

Het toestel bevindt zich in een verpakking om transportschade te voorkomen. Deze verpakking is een grondstof en bijgevolg herbruikbaar of kan in de grondstofkringloop teruggebracht worden. Het toestel en zijn accessoires bestaan uit diverse materialen, zoals b.v. metaal en kunststof. Ontdoe u van defecte onderdelen op de inzamelplaats waar u gevaarlijke afvalstoffen mag afgeven. Informeer u in uw speciaalzaak of bij uw gemeentebestuur!

10. Van de garantie zijn uitgesloten:

- Slijtstukken
- Schade door ontoelaatbare werkdruk
- Schade door niet geconditioneerde perslucht
- Schade veroorzaakt door onoordeelkundig gebruik of door vreemde ingreep.

AVISO: Leer el manual de instrucciones para reducir cualquier riesgo de sufrir lesiones

Usar protección para los oídos.
La exposición al ruido puede ser perjudicial para el oído.

Llevar puestas gafas de protección.
Durante el trabajo, la expulsión de chispas, astillas, virutas y polvo por el aparato pueden provocar pérdida de vista.

No utilizar encima de andamios o escaleras.

⚠ **¡Atención!**
Al usar aparatos es preciso tener en cuenta una serie de medidas de seguridad para evitar lesiones o daños. Por este motivo, es preciso leer atentamente estas instrucciones de uso. Guardar esta información cuidadosamente para poder consultarla en cualquier momento. En caso de entregar el aparato a terceras personas, será preciso entregarles, asimismo, el manual de instrucciones. No nos hacemos responsables de accidentes o daños provocados por no tener en cuenta este manual y las instrucciones de seguridad.

1. Instrucciones de seguridad

⚠ **AVISO**
Leer todas las instrucciones de seguridad e indicaciones. El incumplimiento de dichas instrucciones e indicaciones puede provocar descargas, incendios y/o daños graves.
Guardar todas las instrucciones de seguridad e indicaciones para posibles consultas posteriores.

Protegerse a si mismo y el medio ambiente tomando las medidas adecuadas para prevenir cualquier tipo de accidente.

- No utilizar la grapadora de forma inapropiada.
- Mantener las herramientas de aire comprimido fuera del alcance de los niños.
- Trabajar con el aparato sólo si está concentrado y relajado.
- Realizar la conexión de aire comprimido únicamente mediante un acoplamiento de cierre rápido.
- Las grapadoras sólo pueden conectarse a conductos en los que no se pueda sobrepasar en más del 10% la máxima presión admisible del aparato. En caso de presiones más altas se debe montar en el conducto de aire comprimido una válvula reguladora de presión (reductor de presión) con válvula limitadora de presión posterior.
- El ajuste de la presión de trabajo debe realizarse mediante un regulador de presión.
- Manejar grapadoras accionadas por aire comprimido sólo con la presión necesaria para el correspondiente proceso de trabajo para evitar niveles de ruidos innecesariamente altos, un mayor desgaste y posibles averías.
- No utilizar ningún oxígeno ni gases combustibles como fuente energética. Existe peligro de incendio y explosión.
- Desenchufar el aparato antes de realizar trabajos de reparación o de mantenimiento.
- Utilizar sólo piezas de recambio originales. Los trabajos de reparación sólo deben ser llevados a cabo por la persona encargada por el fabricante o por otros especialistas teniendo en cuenta los datos que figuran en el manual de instrucciones.
- Ponerse la ropa de protección adecuada para trabajar con la pistola, sobre todo, gafas y guantes de protección.
- No sobrepasar una presión de aire máxima de 8 bar.
- No apuntar a personas con el clavador conectado y cargado.
- No retirar los dispositivos de puesta a tierra.
- No dejar nunca el aparato sin vigilancia cuando esté cargado.
- No utilizar aparatos defectuosos.
- Utilizar sólo grapas/clavos como se indica en las características técnicas.
- El aparato debe estar sin presión después de desacoplarlo.
- No utilizar nunca el aparato sin grapas/clavos.
- No dirigir nunca una grapadora lista para el servicio directamente a uno mismo o a otras personas.
- Durante el trabajo, mantener la grapadora de forma que no pueda causar daños ni a la cabeza ni al cuerpo en caso que se produzca un retroceso ocasionado por una anomalía en el suministro eléctrico o porque la pieza que se desea grapar tenga puntos duros.
- No activar nunca la grapadora sin apoyarla en una pieza a grapar. De este modo, se evitará el riesgo ocasionado al dispararse una grapa o sobrecargarse el aparato.
- Para transportar la grapadora, es preciso desconectarla de la red de aire comprimido, en especial cuando se estén utilizando escaleras de mano o la posición corporal sea inadecuada.
- Para transportar la grapadora, es preciso llevarla por la empuñadura estando el disparador desactivado.
- Observar las condiciones en el lugar de trabajo. Las grapas o remaches podrían atravesar piezas finas o resbalar al trabajar en esquinas y cantos, todos ellos riesgos para cualquier persona presente.
- Para protegerse es imprescindible utilizar equipos de protección corporal adecuados, como, p. ej., protectores visuales y auditivos.
- Antes de cada puesta en marcha, comprobar que el seguro de bloqueo/desbloqueo funcione correctamente. El aparato sólo puede ponerse en servicio si el dispositivo funciona perfectamente.

El aparato no es adecuado para los trabajos siguientes:

- Si se cambia de un lugar de trabajo a otro a través de andamios, escaleras o estructuras parecidas a una escalera, como por ejemplo listones de tejado.
- Para cerrar cajas o jaulas de embalaje.
- Para colocar dispositivos de seguridad para el transporte, por ejemplo en vehículos o vagones.

Guardar las instrucciones de seguridad en lugar seguro.

Riesgos residuales
Incluso si esta herramienta se utiliza adecuadamente, siempre existen riesgos residuales. En función de la estructura y del diseño de esta herramienta pueden producirse los siguientes riesgos:

1. Peligro de aplastamiento
2. Peligro de sufrir lesiones debido a grapas o remaches
3. Lesiones auditivas en caso de que no se utilice una protección para los oídos adecuada.
4. Daños para la salud derivados de las vibraciones de las manos y los brazos si el aparato no se sujeta del modo correcto o si no se realiza un mantenimiento adecuado.

2. Descripción del aparato (fig. 1/8)

A Disparador
B Conexión de aire comprimido
C Palanca del cargador
D Cubierta del cargador
E Cargador
F Indicador del nivel de llenado
G Ajuste de la profundidad
H Seguro de bloqueo/desbloqueo
I Tapa exterior
J Tapa interior
K Salida de aire giratoria

3. Piezas suministradas (fig. 2)

M Aceite especial para aire comprimido
N Llave allen 3 mm
O Llave allen 4 mm

4. Uso adecuado

La grapadora es una herramienta accionada por aire comprimido para múltiples aplicaciones.

Este aparato sirve para clavar clavos avellanados y grapas en madera y materiales similares. Sólo pueden utilizarse los clavos o grapas que se especifican en el apartado “Características técnicas” o están representados en la placa de advertencia del cargador. No deben utilizarse otros remaches o grapas. Tampoco está permitido su uso sobre materiales duros como piedra, metal, etc.

Este aparato sólo debe emplearse en aquellos casos para los que se ha destinado. Cualquier otro uso no será adecuado. En caso de uso inadecuado, el fabricante no se hace responsable de daños o lesiones de cualquier tipo; el responsable es el usuario u operario de la máquina.

Es preciso tener en consideración que nuestro aparato no está indicado para un uso comercial, industrial o en taller. No asumiremos ningún tipo de garantía cuando se utilice el aparato en zonas industriales, comerciales o talleres, así como actividades similares.

Los trabajos de reparación y de servicio sólo pueden ser realizados por un taller especializado y autorizado.

¡Tener en cuenta lo siguiente!
Si el diámetro interior de la manguera es demasiado pequeño y la manguera demasiado larga, el aparato pierde potencia.

6. Características técnicas

Presión máx. de servicio:	8,3 bar
Rango de presión recomendado	6,3 bar
Consumo de aire	aprox. 0,66 l/disparo
Ancho de grapa	5,7 mm
Largo de grapa	13 - 40 mm
Largo de clavo	10 - 50 mm
Diámetro de la manguera recomendado	Ø 9 mm
Peso	aprox. 1,5 kg

Ruido y vibración
Los valores con respecto al ruido y la vibración se determinaron conforme a la norma EN 12549, EN ISO 4871.

Nivel de presión acústica L_{pA}	83,5 dB(A)
Imprecisión K_{pA}	2,5 dB
Nivel de potencia acústica L_{WA}	96,5 dB(A)
Imprecisión K_{WA}	2,5 dB

Usar protección para los oídos.
La exposición al ruido puede ser perjudicial para el oído.

Los valores totales de vibración (suma de vectores en las tres direcciones) se determinaron conforme a la norma ISO 8662-11-1999, EN 12096.

Valor de emisión de vibraciones a_h = 2,5 m/s²
Imprecisión K = 26,8%

Estos valores de emisión de ruidos son valores de referencia del aparato y no representan la emisión de ruidos que puede producirse en el lugar de uso. La emisión de ruidos en el lugar de uso depende, por ejemplo, del entorno de trabajo, de la pieza, del soporte de la pieza y del número de procesos de clavado.
El valor indicado de la vibración es un valor de referencia del aparato y no representa cómo afecta a brazos y manos cuando se utiliza. El modo en que actúa sobre brazos y manos cuando se utiliza el aparato depende, por ejemplo, de la fuerza con que se sujete, la fuerza de presión, el sentido de trabajo, la presión de aire ajustada, la pieza, el soporte de la pieza.

¡Reducir la emisión de ruido y las vibraciones al mínimo!
- Emplear sólo aparatos en perfecto estado.
- Realizar el mantenimiento del aparato y limpiarlo con regularidad.
- Adaptar el modo de trabajo al aparato.
- No sobrecargar el aparato.
- En caso necesario dejar que se compruebe el aparato.
- Apagar el aparato cuando no se esté utilizando.
- Llevar guantes.

Calidad del aire comprimido:
limpio y pulverizado de aceite.

Suministro de aire:
conectar a una fuente de aire comprimido a través de una unidad de mantenimiento con reductor de presión del filtro y pulverizador de aceite.

Potencia del compresor recomendada:
Compresor con aprox. 250 l/min, lo que corresponde a una potencia del motor de aprox. 2,2 kW

Tener en cuenta lo siguiente:
Póngase la ropa de protección adecuada para trabajar con la grapadora, sobre todo, gafas de protección.

Respetar las disposiciones existentes en materia de seguridad.

6. Puesta en marcha

- Antes de empezar a trabajar, comprobar siempre que el seguro de bloqueo/desbloqueo funcione perfectamente, así como que todos los tornillos y tuercas estén bien apretados.
- No manipular la grapadora.
- No desmontar ni bloquear ninguna pieza de la grapadora, como por ejemplo el seguro de bloqueo/desbloqueo.
- No realizar “reparaciones de emergencia” con medios inapropiados.
- El aparato debe someterse a un mantenimiento periódico y correcto conforme a los datos del fabricante.
- Evitar cualquier debilitamiento o daño del aparato, por ejemplo

a) utilizándolo para golpear o grabar,
b) realizando cambios no permitidos por el fabricante,
c) utilizando plantillas fabricadas con material duro, por ejemplo acero,
d) arrastrándolo por el suelo,
e) utilizándolo como si fuera un martillo,
f) debido a cualquier tipo de acción violenta.

6.1 Control del seguro de bloqueo/desbloqueo
Comprobar el seguro de bloqueo/desbloqueo (fig. 1/pos. H) antes de cada uso. El seguro de bloqueo/desbloqueo debe poder moverse libremente sin engancharse. El muelle del seguro de bloqueo/desbloqueo debe devolverlo a la posición inicial donde se ha soltado. No utilizar nunca el aparato si no funciona el seguro de bloqueo/desbloqueo.

1. Desconectar el aparato de la alimentación de aire.
2. Quitar los clavos o grapas del cargador (fig. 1/pos. E).
3. Comprobar pues que el disparador y el seguro de bloqueo/desbloqueo puedan moverse libremente en ambas direcciones.
4. Conectar el aparato con la alimentación de aire.
5. Presionar el seguro de bloqueo/desbloqueo contra la pieza sin apretar el disparador. El aparato no debe funcionar. No utilizar el aparato si funciona sin apretar el disparador. ¡Peligro de sufrir daños!
6. Apartar el aparato de la pieza. El seguro de bloqueo/desbloqueo debe volver a la posición inicial en la que se ha soltado. Apretar el disparador. El aparato no debe funcionar. No utilizar el aparato si funciona en tal caso. ¡Peligro de sufrir daños!
7. Activar el disparador y apretar el seguro de bloqueo/desbloqueo contra la pieza. El aparato funciona.
8. Apretar el seguro de bloqueo/desbloqueo contra la pieza y activar el disparador, el aparato funciona.

6.2 Cargar grapas y clavos

- Para llenar el cargador (fig. 1/pos. E), sujetar el aparato de forma que no se apunte con la abertura ni hacia el propio cuerpo ni hacia otras personas.
- Para llenar el cargador, apretar la palanca del mismo (fig. 1/pos. C) y tirar de su cubierta (fig. 1/pos. D) hacia atrás hasta el tope.
- Colocar las grapas como se muestra en (fig. 3) o los clavos como se muestra en (fig. 4).
- No colocar nunca más de una barra completa de grapas/clavos, ya que de lo contrario se llenaría excesivamente el cargador y ya no se podría cerrar. Desplazar la cubierta del cargador de nuevo hacia delante hasta que se enclave.
- El indicador de nivel de llenado (fig. 5/pos. F) indica el número de grapas/clavos cargados si se han cargado menos de 50 unidades.

6.3 Manejo/presión de trabajo

- Conectar la grapadora/el clavador de aire comprimido a la toma de aire comprimido (fig. 1/pos. B).
- Ajustar la salida de aire giratoria (fig. 1/pos. K) como se desee.
- Antes de poner en marcha el clavador, conectar el compresor y ajustar la presión de trabajo en el reductor de presión a 4 bar.
- El tornillo moleteado para el ajuste de precisión (fig. 6/pos. G) debe hallarse aproximadamente en la posición central entre la pos. 1 y 2. Atornillar para ello el tornillo moleteado, desde la posición 1, dándole tres vueltas.
- Lo mejor a la hora de ajustar la presión de trabajo es utilizar una pieza de prueba cuya estructura y cuyo espesor sean los mismos que los de las piezas a unir.
- Aplicar la grapadora/clavador de aire comprimido sobre la pieza para grapar/clavar y apretar el disparador (fig. 1/pos. A) una vez y volver a soltarlo después de cada disparo.
- Si el clavo o la grapa se han introducido demasiado, reducir la presión de trabajo en 0,5 bar en el reductor de presión.
- Si el clavo o la grapa no se han introducido lo suficiente o sobresalen, aumentar la presión de trabajo en 0,5 bar en el reductor de presión.
- Aplicar la grapadora/el clavador de nuevo sobre la pieza de prueba y activarla.
- Dependiendo del resultado, cambiar la presión de trabajo en pasos de 0,5 bar hacia arriba o hacia abajo hasta que la profundidad sea la adecuada. Se puede realizar un ajuste de precisión (fig. 7.4) con ayuda del tornillo moleteado.
- Este aparato dispone asimismo de un modo automático. Si deja el disparador apretado se disparan grapas/clavos de forma automática al colocar la grapadora/el clavador de aire comprimido sobre la pieza.
- Para evitar averías, asegurarse de que no se clave dos veces en el mismo lugar.

Atención:
Si se quedara atrapada una grapa o un clavo en el compartimento, desenchufar siempre inmediatamente el aparato (quitar el conducto de aire comprimido), abrir el compartimento del cargador y sólo entonces extraer las tapas (fig. 8/pos. I/J) soltando los tornillos con las llaves allen suministradas (fig. 2/pos. N) (fig. 7/8). Retirar las grapas atascadas, limpiar eventualmente el compartimento, y volver a cerrarlo por el orden contrario.

6.4 Ajuste de precisión

- El aparato dispone de un ajuste de profundidad (fig. 6/pos. G) en forma de un tornillo moleteado.
- Si éste se atornilla hacia abajo (fig. 6/pos. 1), los clavos/grapas se introducen más profundamente.
- Para introducir con menos profundidad los clavos/grapas se deberá atornillar el tornillo moleteado hacia arriba (fig. 6/pos. 2).

Atención: Para evitar una activación involuntaria el ajuste de la profundidad no debe arrastrarse hacia atrás con la mano en el modo normal.

7. Mantenimiento y cuidados

Atención: Desconectar el aparato de la red de aire comprimido antes de realizar trabajos de mantenimiento y limpieza.

El cumplimiento de las instrucciones de mantenimiento especificadas en este manual proporciona a este producto de calidad una larga duración y un servicio sin averías.
Comprobar siempre que el cargador esté bien encajado antes de empezar a trabajar (fig. 1/pos. E).
Limpie el aparato cuidadosamente e inmediatamente después de haberlo utilizado.

Para que su clavador funcione perfectamente durante mucho tiempo será preciso engrasarlo de forma periódica. Utilizar para ello sólo el aceite incluido en el volumen de entrega (fig. 2/pos. M).

Existen dos posibilidades de lubricación:

7.1 Mediante pulverizador de aceite
En el compresor se ha colocado una unidad de mantenimiento completa que contiene un pulverizador de aceite.

7.2 Manualmente
Si no existe en su instalación ni una unidad de mantenimiento ni un engrasador de conductos, antes de poner en marcha la herramienta de aire comprimido se deberán aplicar siempre 3-5 gotas de aceite en la toma de aire comprimido. Si la herramienta de aire comprimido se halla varios días fuera de servicio, antes de conectarla deberá aplicar 5-10 gotas de aceite en la toma de aire comprimido.

Guardar la herramienta de aire comprimido sólo en espacios secos.

7.3 Otro mantenimiento
No es preciso realizar el mantenimiento de otras piezas en el interior del aparato.

8. Limpieza y pedido de piezas de repuesto

Atención: Desconectar el aparato de la red de aire comprimido antes de realizar trabajos de mantenimiento y limpieza.

8.1 Limpieza
- Mantener el seguro de bloqueo/desbloqueo (fig. 1/pos. H) con el menor polvo y suciedad posible. Frotar el aparato con un paño limpio o limpiarlo con aire comprimido manteniendo la presión baja.
- Se recomienda limpiar el aparato tras cada uso.
- Limpiar el aparato de forma periódica con un paño húmedo y un poco de jabón blando. No utilizar productos de limpieza o disolventes; ya que podrían deteriorar las piezas de plástico del aparato. Es preciso evitar que entre agua en el interior del aparato.

8.2 Pedido de piezas de repuesto
A la hora de pasar pedido de piezas de repuesto, es preciso indicar los siguientes datos;
- Tipo de aparato
- Número de artículo del aparato
- Número de identificación del aparato

Los precios y la información actual se hallan en www.isc-gmbh.info

9. Eliminación y reciclaje

El aparato está protegido por un embalaje para evitar daños producidos por el transporte. Este embalaje es materia prima y, por eso, se puede volver a utilizar o llevar a un punto de reciclaje. El aparato y sus accesorios están compuestos de diversos materiales, como, p. ej., metal y plástico. Depositar las piezas defectuosas en un contenedor destinado a residuos industriales. Informarse en el organismo responsable al respecto en su municipio o en establecimientos especializados.

10. La garantía no cubre los siguientes casos:

- Piezas de desgaste
- Daños producidos por una presión de servicio no admisible.
- Daños producidos por el uso de aire comprimido sin depurar.
- Daños producidos por un uso inadecuado o por la intervención de terceros.

AVISO - Para reduzir o risco de ferimentos, leia o manual de instruções

Use uma protecção auditiva.
O ruído pode provocar danos no aparelho auditivo.

Use óculos de protecção.
As faíscas produzidas durante o trabalho ou as aparas, os estilhaços e a poeira que saem do aparelho podem provocar cegueira.

Não utilizar em andaimes ou escadas.

⚠ **Atenção!**
Ao utilizar ferramentas, devem ser respeitadas algumas medidas de segurança para prevenir ferimentos e danos. Por conseguinte, leia atentamente este manual de instruções. Guarde-o num local seguro, para que o possa consultar sempre que necessário. Caso passe o aparelho a outras pessoas, entregue também este manual de instruções. Não nos responsabilizamos pelos acidentes ou danos causados pela não observância deste manual e das instruções de segurança.

1. Instruções de segurança

⚠ **AVISO**
Leia todas as instruções de segurança e indicações. O incumprimento das instruções de segurança e indicações pode provocar choques eléctricos, incêndios e/ou ferimentos graves.
Guarde todas as instruções de segurança e indicações para as poder consultar sempre que necessário.

Proteja-se a si e ao ambiente contra o perigo de acidentes através de medidas de prevenção adequadas.

- Não utilize o agrafador para outros fins que não os previstos.
- Mantenha as ferramentas de ar comprimido longe do alcance das crianças.
- Utilize a ferramenta com concentração e não a utilize quando estiver muito cansado.
- Efectue a ligação de ar comprimido apenas através de um acoplamento de fecho rápido.
- Os agrafadores só podem ser ligados a cabos em que a pressão máxima permitida do aparelho não possa ser ultrapassada em mais do que 10%. No caso de pressões mais altas, é necessário montar uma válvula de regulação de pressão (redutor de pressão) com válvula limitadora de pressão montada a jusante no tubo de ar comprimido.
- O ajuste da pressão de trabalho tem de ser feito com um redutor de pressão.
- Opere o agrafador a ar comprimido apenas com a pressão necessária para a respectiva operação, para evitar um elevado nível de ruído desnecessário, desgaste acentuado e avarias daí resultantes.
- Como fonte de energia não utilize oxigénio nem gases inflamáveis. Existe o perigo de incêndio e de explosão.
- Antes da eliminação de avarias e trabalhos de manutenção desligue o aparelho da fonte de ar comprimido.
- Utilize apenas peças sobressalentes originais. Os trabalhos de reparação só podem ser efectuados por pessoal autorizado pelo fabricante ou por outros especialistas que cumpram as indicações contidas no manual de instruções.
- Durante a execução de trabalhos com o agrafador, use o vestuário de protecção necessário, em particular óculos de protecção e luvas de protecção.
- Não ultrapasse a pressão máx. de ar de 8 bar
- Não direccione o pregador ligado e carregado para pessoas.
- Não remova os dispositivos de protecção e de contacto.
- Não deixe o aparelho carregado sem vigilância.
- Não utilize aparelhos com defeito.
- Utilize apenas agrafos/pregos como indicado nos dados técnicos.
- Após a desconexão o aparelho tem de estar sem pressão.
- Nunca utilize o aparelho sem agrafos/pregos.
- Nunca dirija um agrafador pronto a funcionar para si mesmo ou outras pessoas.
- Durante o trabalho, deve segurar o agrafador por forma a que este não possa causar ferimentos na cabeça ou no restante corpo, se for impulsionado para trás devido a uma falha na alimentação de energia ou pontos duros na peça a trabalhar.
- Nunca deixe o agrafador funcionar em vão, para não provocar situações de risco, devido aos elementos de agrafamento libertados, nem sujeitar o aparelho a sobrecarga.
- Antes de transportar o agrafador, deverá desligá-lo da rede de ar comprimido, especialmente se usar escadotes ou efectuar movimentos numa posição incómoda.
- No local de trabalho, deve transportar o agrafador apenas pela pega e com o disparador bloqueado.
- Tenha atenção às condições no local de trabalho. Os elementos de agrafamento podem causar ferimentos, atravessando as peças a trabalhar ou deslizando das mesmas, ao trabalhar cantos e arestas.
- Utilize meios adequados de protecção pessoal, como p. ex. óculos de protecção e protecção auditiva.
- Antes de cada colocação em funcionamento verifique se o dispositivo de protecção de activação funciona correctamente. O aparelho só pode ser colocado em funcionamento se o dispositivo funcionar correctamente.

O aparelho não é adequado para os seguintes trabalhos:

- Quando a mudança de uma posição de agrafamento para outra tem de ser feita através de andaimes, escadas, escadotes ou construções instáveis, como p. ex. ripados do telhado
- Fechar caixas ou grades
- Na colocação de dispositivos de segurança de transporte p. ex. em veículos e vagões

Guarde as instruções de segurança num local seguro.

Riscos residuais
Mesmo quando esta ferramenta é utilizada adequadamente, existem sempre riscos residuais. Dependendo do formato e do modelo desta ferramenta eléctrica, podem ocorrer os seguintes perigos:

1. Perigo de esmagamento
2. Perigo de ferimento devido a elementos de agrafamento
3. Lesões auditivas, caso não seja utilizada uma protecção auditiva adequada.
4. Danos para a saúde resultantes das vibrações na mão e no braço, caso o aparelho não seja operado e feita a sua manutenção de forma adequada.

2. Descrição do aparelho (fig. 1/8)

A Gatilho
B Ligação de ar comprimido
C Alavanca do carregador
D Cobertura do carregador
E Carregador
F Indicador do nível de enchimento
G Ajuste da profundidade
H Dispositivo de protecção de activação
I Tampa exterior
J Tampa interior
K Evacuação de ar giratória

3. Material a fornecer (fig. 2)

M Óleo especial para ar comprimido
N Chave sextavada interior 3 mm
O Chave sextavada interior 4 mm

4. Utilização adequada

O agrafador é uma ferramenta que funciona a ar comprimido e que tem múltiplas aplicações.

Este aparelho serve para aplicar pregos de embutir e agrafos em madeira e materiais idênticos. Só podem ser utilizados pregos ou agrafos que sejam referidos no ponto “Dados técnicos” ou que estejam representados na placa de advertência do carregador. Não é permitido utilizar outros elementos de agrafamento. Também não é permitida a utilização em materiais duros como pedra, metal, etc.

O aparelho só pode ser utilizado para os fins a que se destina. Qualquer outro tipo de utilização é considerado inadequado. Os danos ou ferimentos de qualquer tipo daí resultantes são da responsabilidade do utilizador/operador e não do fabricante.

Chamamos a atenção para o facto de os nossos aparelhos não terem sido concebidos para uso comercial, artesanal ou industrial. Não assumimos qualquer responsabilidade se o aparelho for utilizado no comércio, artesanato ou indústria ou em actividades equiparáveis.

Mande efectuar os trabalhos de reparação e manutenção apenas por oficinas especializadas autorizadas.

Atenção!
Se o diâmetro interior da mangueira for insuficiente ou se a mangueira for demasiado comprida tal pode provocar perda de potência no aparelho.

5. Dados técnicos

Máx. pressão de trabalho permitida	8,3 bar
Faixa de pressão recomendada	6,3 bar
Consumo de ar	aprox. 0,66 l/disparo
Largura do agrafo	5,7 mm
Comprimento do agrafo	13 - 40 mm
Comprimento do prego	10 - 50 mm
Diâmetro de mangueira recomendado	Ø 9 mm
Peso	aprox. 1,5 kg

Ruído e vibração
Os valores de ruído e de vibração foram apurados de acordo com a EN 12549, EN ISO 4871.

Nível de pressão acústica L_{pA}	83,5 dB(A)
Incerteza K_{pA}	2,5 dB
Nível de potência acústica L_{WA}	96,5 dB(A)
Incerteza K_{WA}	2,5 dB

Use uma protecção auditiva.
O ruído pode provocar danos auditivos.

Valores totais de vibração (soma vectorial de três direcções) apurados de acordo com a ISO 8662-11-1999, EN 12096.

Valor de emissão de vibração a_h = 2,5 m/s²
Incerteza K = 26,8%

Estes valores da emissão de ruídos são valores característicos referentes ao aparelho e não representam a produção de ruído no local de utilização. A produção de ruído no local de utilização depende p. ex. do ambiente de trabalho, da peça a trabalhar, da base de apoio da peça e do número de processos de agrafamento.
O valor da vibração indicado é um valor característico referente ao aparelho e não representa a influência exercida nas articulações dos membros superiores durante a utilização do aparelho. A influência exercida nas articulações dos membros superiores durante a utilização do aparelho depende, p. ex. da força de aperto, da força de compressão, do sentido de trabalho, da pressão do ar ajustada, da peça a trabalhar e do apoio da peça a trabalhar.

Reduza a produção de ruído e de vibração para o mínimo!
- Utilize apenas ferramentas em bom estado.
- Limpe e faça a manutenção da ferramenta regularmente.
- Adapte o seu modo de trabalho ao aparelho.
- Não sobrecarregue a ferramenta.
- Se necessário, submeta o aparelho a uma verificação.
- Desligue o aparelho, quando este não estiver a ser utilizado.
- Use luvas.

Qualidade do ar comprimido:
limpo e com névoa de óleo.

Alimentação de ar:
ligar a uma fonte de ar comprimido através de uma unidade de tratamento de ar com redutor da pressão do filtro e lubrificador de névoa de óleo.

Potência nominal recomendada do compressor:
Compressor com aprox. 250 l/min, corresponde a uma potência do motor de aprox. 2,2 kW

Atenção:
Durante a execução de trabalhos com o agrafador, use o vestuário de protecção necessário, em particular, óculos de protecção.

Respeite as disposições em matéria de segurança.

6. Colocação em funcionamento

- Antes de iniciar o trabalho, verifique sempre o correcto funcionamento do dispositivo de protecção de activação e o assento correcto de todos os parafusos e porcas.
- Não efectue qualquer tipo de manipulação no agrafador.
- Não desmonte nem bloqueie nenhuma peça do agrafador, como p. ex. o dispositivo de protecção de activação.
- Não efectue “reparações de emergência” com meios inadequados.
- A manutenção do agrafador deve ser feita regularmente e segundo as indicações do fabricante.
- Evite todo o tipo de danos no aparelho, p. ex. devido a

a) pancadas ou gravações,
b) conversões não permitidas pelo fabricante,
c) deslocações junto a réguas feitas em materiais duros, p. ex. aço,
d) arrastamento pelo chão,
e) manuseamento como martelo,
f) todo o tipo de manuseamento violento.

6.1 Verificação do dispositivo de protecção de activação
Verifique o dispositivo de protecção de activação (fig. 1/pos. H) antes de cada utilização O dispositivo de protecção de activação tem de se mover livremente sem prender. A mola do dispositivo de protecção de activação tem de trazer o mesmo para a posição inicial. Nunca utilize o aparelho se o dispositivo de protecção de activação não funcionar.

1. Separe o aparelho da alimentação de ar.
2. Retire o meio de agrafamento do carregador (fig. 1/pos. E).
3. Verifique agora se o disparador e o dispositivo de protecção de activação se movimentam livremente para cima e para baixo.
4. Ligue o aparelho à alimentação de ar.
5. Pressione o dispositivo de protecção de activação contra a peça sem pressionar o disparador. O aparelho não pode funcionar. Não utilize o aparelho quando este trabalhar sem que o disparador esteja pressionado. Perigo de ferimento!
6. Afaste o aparelho da peça. O dispositivo de protecção de activação tem de regressar à posição inicial. Pressione o disparador. O aparelho não pode funcionar. Não utilize o aparelho se este funcionar. Perigo de ferimento!
7. Accione o disparador e pressione o dispositivo de protecção de activação contra a peça. O aparelho trabalha.
8. Pressione o dispositivo de protecção de activação contra a peça e accione o disparador, o aparelho trabalha.

6.2 Carregar com agrafos e pregos

- Para encher o carregador (fig. 1/pos. E) segure o aparelho de forma que a abertura não fique direccionada para si nem para outras pessoas.
- Para encher o carregador, pressione a alavanca do carregador (fig. 1/pos. C) e puxe a cobertura do carregador (fig.1 / pos. D) para trás, até ao encosto.
- Coloque os agrafos como indicado na (fig. 3) ou os pregos como indicado na (fig. 4).
- Não coloque mais do que uma barra de agrafos/pregos completa, caso contrário o carregador fica demasiado cheio e não pode ser fechado. Empurre agora a cobertura do carregador novamente para a frente até engatar.
- O indicador do nível de enchimento (fig. 5/pos. F) mostra o número de agrafos/pregos carregados, quando estão carregadas menos do que 50 unidades.

6.3 Operação/Pressão de trabalho

- Ligue o agrafador/pregador pneumático à ligação de ar comprimido (fig.1/pos. B).
- Coloque a regulação de ar giratória (fig.1/pos. K) na posição que deseja.
- Antes de colocar o agrafador em funcionamento, ligue o compressor e regule a pressão de trabalho no redutor de pressão para 4 bar.
- O parafuso serrilhado para o ajuste preciso (fig. 6 / pos. G) deve encontrar-se mais ou menos na posição central entre pos. 1 e 2. Para tal, aperte o parafuso serrilhado em 3 voltas, a partir da posição 1.
- De preferência, para ajustar a pressão de trabalho utilize uma peça de amostra que tenha uma estrutura e espessura de material idêntica às peças a ligar.
- Para agrafar/pregar, coloque agora o agrafador/pregador pneumático sobre a peça, puxe o gatilho (fig. 1/pos. A) uma vez e torne a soltá-lo após cada disparo.
- Se o prego ou o agrafo tiverem penetrado excessivamente, diminua a pressão de trabalho no redutor de pressão em 0,5 bar.
- Se o prego ou o agrafo não tiver penetrado suficientemente, ou estiver sobressaído, aumente a pressão de trabalho no redutor de pressão em 0,5 bar.
- Coloque agora o agrafador/pregador sobre a peça de amostra e accione-o.
- Consoante o resultado, altere a pressão de trabalho em passos de 0,5 bar para cima ou para baixo, até que a profundidade de impacto esteja ajustada. Efectue um ajuste preciso (sec. 7.4) com a ajuda do parafuso serrilhado.
- Este aparelho também possui modo automático. Se mantiver o gatilho premido são disparados automaticamente agrafos/pregos quando coloca o agrafador/pregador pneumático sobre a peça.
- Para evitar falhas, tenha atenção para não agrafar duas vezes no mesmo sítio.

Atenção:
Se um agrafo/prego ficar preso na guia do êmbolo, retire de imediato a pressão do aparelho (retirar o tubo de alimentação de ar comprimido), abra a guia do carregador e só depois retire as tampas (fig. 8/pos. I/J) soltando os parafusos com a chave sextavada interior fornecida (fig. 2/pos. N) (fig. 7/8). Retire agora os agrafos encravados, limpe eventualmente a guia e torne a fechar pela sequência inversa.

6.4 Ajuste preciso

- O aparelho possui um ajuste de profundidade (fig. 6 / pos. G) na forma de um parafuso serrilhado.
- Se este for aparafusado para baixo (fig. 6 / pos. 1) os agrafos/pregos são disparados mais profundamente.
- Para disparar os agrafos/pregos menos profundamente, aparafuse o parafuso serrilhado para cima (fig. 6 / pos. 2).

Atenção: o ajuste da profundidade não pode ser puxado para trás manualmente, para evitar que dispare inadvertidamente.

7. Manutenção e conservação

Atenção: Desligue o aparelho da rede de ar comprimido antes de efectuar trabalhos de manutenção e de limpeza.

O cumprimento das instruções de manutenção indicadas no presente manual garante a este produto de qualidade uma longa durabilidade e uma operação sem problemas.
Antes de iniciar um trabalho, verifique sempre o assento correcto do carregador (fig. 1/pos. E). Limpe bem o aparelho imediatamente depois da conclusão do trabalho.

Para que o seu agrafador funcione sem quaisquer problemas durante bastante tempo é necessário que o lubrifique regularmente. Para tal, utilize apenas o óleo contido no material a fornecer (fig. 2/pos. M).

Existem duas possibilidades de lubrificação:

7.1 através de um lubrificador de névoa de óleo
Uma unidade de tratamento de ar completa contém um lubrificador de névoa de óleo e está montada no compressor.

7.2 manualmente
Se a sua instalação não possuir uma unidade de tratamento de ar nem um lubrificador de tubos, tem de adicionar 3-5 gotas de óleo na ligação de ar comprimido antes de colocar em funcionamento a ferramenta a ar comprimido. Se a ferramenta a ar comprimido estiver sem funcionar vários dias tem de adicionar 5-10 gotas de óleo na ligação de ar comprimido antes de ligar a ferramenta.

Guarde a sua ferramenta a ar comprimido apenas em espaços secos.

7.3 Manutenção diversa
No interior do aparelho, não existem quaisquer peças que necessitem de manutenção.

8. Limpeza e encomenda de peças sobressalentes

Atenção: Desligue o aparelho da rede de ar comprimido antes de efectuar trabalhos de manutenção e de limpeza.

8.1 Limpeza
- Mantenha o dispositivo de protecção de activação (fig. 1/pos. H) o mais possível isento de pó e sujidade. Esfregue o aparelho com um pano limpo ou sopre com ar comprimido a baixa pressão.
- Aconselhamos a limpeza do aparelho imediatamente após cada utilização.
- Limpe regularmente o aparelho com um pano húmido e um pouco de sabonete líquido. Não utilize detergentes ou solventes, pois estes podem corroer as peças de plástico do aparelho. Certifique-se de que não entra água para o interior do aparelho.

8.2 Encomenda de peças sobressalentes
Para encomendar peças sobressalentes, deve indicar os seguintes dados;
- modelo do aparelho
- número de referência do aparelho
- n.º de identificação da ferramenta

Pode consultar os preços e informações actuais em www.isc-gmbh.info

9. Eliminação e reciclagem

O aparelho encontra-se dentro de uma embalagem para evitar danos de transporte. Esta embalagem é matéria-prima, podendo ser reutilizada ou reciclada. O aparelho e os respectivos acessórios são de diferentes materiais, como p. ex. o metal e o plástico. Os componentes que não estiverem em condições devem ser alvo de tratamento de lixo especial. Informe-se junto das lojas da especialidade ou junto da sua administração autárquica!

10. Excluídos pela garantia estão:

- peças de desgaste
- danos devido a pressão de trabalho não permitida.
- danos devido a ar comprimido não preparado.
- danos devido a uma utilização inadequada ou intervenções indevidas.

VAROITUS – Tapaturmavaaran vähentämiseksi lue käyttöohje

Käytä kuulosuojuksia.
Melu saattaa aiheuttaa kuulon menetyksen.

Käytä suojalaseja.
Työn aikana syntyvät kipinät tai laitteesta sinkoilevat sirut, lastut ja pölyt saattavat aiheuttaa näkökyvyn menetyksen.

Älä käytä laitetta telineillä tai tikkailla.

⚠ **Huomio!**
Laitteita käytettäessä tulee noudattaa tiettyjä turvallisuusvarotoimia tapaturmien ja vaurioiden välttämiseksi.Lue sen vuoksi tämä käyttöohje huolellisesti läpi. Säilytä käyttöohje hyvin, jotta siinä olevat tiedot ovat myöhemminkin milloin vain käytettävissäsi. Jos luovutat laitteen muille henkilöille, ole hyvä ja anna heille myös tämä käyttöohje laitteen mukana. Emme ota mitään vastuuta tapaturmista tai vaurioista, jotka ovat aiheutuneet tämän käyttöohjeen tai turvallisuusohjeiden noudattamisen laiminlyönnistä.

1. Turvallisuusmääräykset

⚠ **VAROITUS**
Lue kaikki turvallisuusmääräykset ja ohjeet. Jos turvallisuusmääräyksiä tai muita ohjeita ei noudateta, saattaa tästä aiheutua sähköiskuja, tulipaloja ja/tai vaikeita vammoja.
Säilytä kaikki turvallisuusmääräykset ja ohjeet myöhempää tarvetta varten.

Suojaa itseäsi ja ympäristöäsi tapaturmavaaroilta tarkoituksenmukaisin varotoimin.

- Älä käytä niittaajaa muuhun kuin sen oikeaan käyttötarkoitukseen.
- Pidä paineilmatyökalut poissa lasten ulottuvilta.
- Ryhdy työhön vain levänneenä ja keskittyneenä.
- Tee paineilmaliitäntä vain käyttämällä pikaliitintä.
- Pakotuslaitteet saa liittää vain paineilmajohtoihin, joissa laitteen suurin sallittu paine voidaan ylittää korkeintaan 10%. Jos paine on korkeampi, täytyy paineilmajohtoon asentaa peräänkytketyllä paineenrajausventtiilillä varustettu paineensäätöventtiili (paineentasaaja).
- Työpaineen säätö täytyy tehdä paineentasaajan avulla.
- Käytä paineilmakäyttöisiä pakotuslaitteita vain kuhunkin työhön tarvittavalla paineella, jotta vältät tarpeettoman voimakkaat melunpäästöt, lisääntyneen kulumisen ja tästä aiheutuvat häiriöt.
- Energianlähteenä ei saa käyttää happea tai palavia kaasuja. Tästä aiheutuu tulipalo- ja räjähdysvaara.
- Irrota laite paineilman lähteestä ennen häiriöiden poistoa ja huoltotoimia.
- Käytä ainoastaan alkuperäisiä varaosia. Kunnossapitotoimet saa suorittaa vain valmistajan valtuuttama tai muuten ammattitaitoinen henkilö noudattaen käyttöohjeessa niistä annettuja ohjeita.
- Käytä niittaajalla työskennellessäsi tarkoituksenmukaisia suojavarusteita, erityisesti suojalaseja ja suojakäsineitä.
- Suurinta ilmanpainetta 8 baaria ei saa ylittää
- Älä suuntaa liitettyä ja täytettyä naulaajaa ihmisiä kohti.
- Älä poista suojakosketuslaitteita.
- Älä jätä käyttövalmista laitetta valvomatta.
- Älä käytä viallisia laitteita.
- Käytä vain teknisissä tiedoissa määrättyjä niittejä/nauloja.
- Laitteen täytyy olla paineeton, kun se on irrotettu johdosta.
- Älä koskaan käytä laitetta ilman niittejä/nauloja.
- Älä koskaan suuntaa käyttövalmista pakotuslaitetta suoraan itseäsi tai muita henkilöitä kohti.
- Pitele pakotuslaitetta työskennellessäsi niin, että päähäsi tai vartaloosi ei aiheudu vammoja, jos laite sinkoaa taaksepäin tehonsyöttöhäiriön tai työstökappaleen kovan kohdan vuoksi.
- Älä koskaan laukaise pakotuslaitetta vapaasti ilmaan. Siitä saattaa seurata vapaasti lentelevien pakotusvälineiden aiheuttamia vaaroja tai laitteen ylikuormitus.
- Kuljettamista varten pakotuslaite täytyy irrottaa paineilmaverkosta, erityisesti jos käytät tikkaita tai joudut liikkumaan epätavallisessa asennossa.
- Kanna pakotuslaitetta vain sen kahvasta äläkä pidä liipaisinta painettuna.
- Tarkasta työpaikan ominaisuudet. Pakotuslaitteet saattavat puhkaista ohuet työstökappaleet tai luiskahtaa työstökappaleesta nurkkia ja reunoja työstettäessä ja vaarantaa tällöin muita ihmisiä.
- Käytä itsesi suojaamiseksi tarkoituksenmukaisia suojavarusteita, kuten esim. kuulo- ja näkösuojaimia.
- Ennen jokaista käyttöönottoa tulee tarkastaa, että laukaisunvarmistus toimii moitteettomasti. Laitetta saa käyttää ainoastaan kun tämä toiminto on moitteeton.

Laite ei sovellu käytettäväksi seuraaviin töihin:
- jos siirtyminen yhdestä pakotuskohdasta toiseen tapahtuu telineiden, portaiden, tikkaiden tai tikkaita muistuttavien rakenteiden, kuten esim. kattolaudoituksen kautta
- laatikoiden tai koppien sulkemiseen
- kuljetusvarmistusten kiinnittämiseenesim. ajoneuvoihin ja vaunuihin

Säilytä turvallisuusmääräykset huolellisesti.

Jäämäriskit
Silloinkin, kun käytät tätä sähkötyökalua määräysten mukaisesti, jää jäljelle joitain riskejä. Tämän työkalun rakenteesta ja mallista riippuen saattaa esiintyä seuraavia vaaroja:

1. rusentumisvaara
2. pakotusvälineiden aiheuttamien vammojen vaara
3. kuulovauriot, ellei käytetä soveliaita kuulosuojaimia.
4. käden ja käsivarren tärinästä aiheutuvat terveysriskit, mikäli laitetta ei käytetä tai huolleta määräysten mukaisesti.

2. Laitteen kuvaus (kuva 1/8)

A Liipaisin
B Paineilmaliitäntä
C Makasiinin vipu
D Makasiinin suojakansi
E Makasiini
F Täyttömäärän näyttö
G Syvyyden säätö
H Laukaisuvarmistus
I Peitelevy ulkopuolella
J Peitelevy sisäpuolella
K Kääntyvä ilmanpäästö

3. Toimituksen laajuus (kuva 2)

M Paineilmaerikoisöljy
N Koloavain 3 mm
O Koloavain 4 mm

4. Määräysten mukainen käyttö

Niittaaja on moneen käyttötarkoitukseen sopiva paineilmakäyttöinen työkalu.

Tämä laite on tarkoitettu upponaulojen ja niittien pakottamiseen puuhun ja samantyyppisiin materiaaleihin. Vain sellaisten naulojen tai niittien käyttö on sallittu, jotka on mainittu kohdassa „Tekniset tiedot" tai merkitty makasiinissa olevaan ohjekilpeen. Muunlaisia pakotusvälineitä ei saa käyttää. Käyttö koviin työstömateriaaleihin kuten kiveen, metalliin jne. ei myöskään ole sallittu.

Laitetta saa käyttää ainoastaan sille määrättyyn tarkoitukseen. Kaikkinainen tämän ylittävä käyttö ei ole määräysten mukaista. Kaikista tästä aiheutuvista vahingoista tai loukkaantumisista on vastuussa laitteen omistaja/käyttäjä eikä suinkaan sen valmistaja.

Ole hyvä ja ota huomioon, että laitteitamme ei ole suunniteltu käytettäväksi pienteollisuus-, käsityöläis- tai teollisuustarkoituksiin. Emme hyväksy mitään takuuvaateita, jos laitetta käytetään pienteollisuus-, käsityöläis- tai teollisuustyöpaikoilla tai näihin verrattavissa olevissa toimissa.

Korjaukset ja huoltotyöt saa suorittaa vain valtuutettu alan korjaamo.

Huomaa!
Liian pieni letkun sisähalkaisija ja liian pitkä letkujohto aiheuttavat laitteen tehohäviöitä.

5. Tekniset tiedot

Suurin sallittu työpaine	8,3 baaria
Suositeltu painealue	6,3 baaria
Paineilman tarve	n. 0,66 l/laukaisu
Niitin leveys	5,7 mm
Niitin pituus	13 - 40 mm
Naulan pituus	10 - 50 mm
Suositeltu letkun halkaisija	Ø 9 mm
Paino	n. 1,5 kg

Melu ja tärinä
Melu- ja tärinäarvot on mitattu standardin EN 12549, EN ISO 4871 mukaisesti.

Äänen painetaso L_{pA}	83,5 dB(A)
Mittausvirhe K_{pA}	2,5 dB
Äänen tehotaso L_{WA}	96,5 dB(A)
Mittausvirhe K_{WA}	2,5 dB

Käytä kuulosuojuksia.
Melu saattaa aiheuttaa kuulon menetyksen.

Tärinän kokonaisarvot (vektorisumma kolmesta suunnasta) mitattu standardin ISO 8662-11-1999, EN 12096 mukaisesti.

Tärinän päästöarvo a_h = 2,5 m/s²
Mittausvirhe K = 26,8% m/s²

Nämä melunpäästöarvot ovat laitekohtaisia tunnusarvoja eivätkä esitä käyttöpaikalla syntyvää melunkehitystä. Käyttöpaikalla syntyvä melunkehitys on riippuvainen esim. työympäristöstä, työstökappaleesta, työstökappaleen alustasta ja pakotustapahtumien lukumäärästä.
Annettu tärinäarvo on laitekohtainen tunnusarvo eikä se esitä vaikutusta käden ja käsivarren toimintaan laitteen käytön aikana. Laitteen käytön vaikutus käden ja käsivarren toimintaan on riippuvainen esim. tarttumavoimasta, puristusvoimasta, työskentelysuunnasta, säädetystä ilmanpaineesta, työstökappaleesta, työstökappaleen alustasta.

Rajoita melunpäästöt ja tärinä mahdollisimman vähäisiksi!
Käytä ainoastaan moitteettomia laitteita.
Huolla ja puhdista laite säännöllisesti.
Sovita työskentelytapasi laitteen mukaiseksi.
Älä ylikuormita laitetta.
Tarkastuta laite aina tarvittaessa.
Sammuta laite, kun sitä ei käytetä.
Käytä suojakäsineitä.

Paineilman laatu:
puhdistettu ja öljysumutettu.

Ilmansyöttö:
liitetään suodattimellisella paineentasaajalla ja sumuöljyämislaitteella varustetun huoltoyksikön avulla paineilman lähteeseen.

Kompressorin suositeltu teho:
kompressori kehittää n. 250 l/min., tämä vastaa suunnilleen moottorin tehoa 2,2 kW

Huomaa:
Käytä niittaajaa käyttäessäsi tarvittavia suojavarusteita, erityisesti suojalaseja.

Noudata turvallisuusmääräyksiä.

6. Käyttöönotto

- Tarkasta ennen jokaista työhön ryhtymistä laukaisuvarmistuksen moitteeton toiminta sekä kaikkien ruuvien ja muttereiden tiukkuus.
- Älä tee mitään muutoksia pakotuslaitteen toimintaan.
- Älä ota mitään pakotuslaitteen osia pois tai ehkäise niiden toimintaa, kuten esim. laukaisuvarmistusta.
- Älä suorita mitään “hätäkorjauksia” sopimattomilla välineillä.
- Pakotuslaite tulee huoltaa säännöllisesti ja asiantuntevasti valmistajan antamien ohjeiden mukaisesti.
- Vältä kaikkia laitetta heikentäviä tai vahingoittavia toimia, esim.

a) laitteeseen pistottamista tai kaivertamista,
b) muutoksia, joita valmistaja ei ole sallinut,
c) johdattamista kovasta materiaalista, esim. teräksestä, valmistettuja sabluunoja pitkin,
d) laitteen työntämistä lattiaa pitkin,
e) käyttöä vasarana,
f) kaikkinaisia voimatoimia.

6.1 Laukaisuvarmistuksen tarkastus
Tarkasta laukaisuvarmistus (kuva 1/kohta H) ennen jokaista käyttökertaa. Laukaisuvarmistuksen täytyy liikkua vapaasti tarttumatta kiinni. Laukaisuvarmistuksen jousen täytyy palauttaa laukaisuvarmistus takaisin lähtöasemaan. Älä koskaan käytä laitetta, jos laukaisuvarmistus ei toimi.

1. Erota laite paineilman syötöstä.
2. Poista pakotustarpeet makasiinista (kuv 1 / kohta E).
3. Tarkasta sitten, että laukaisin ja laukaisuvarmistus voivat liikkua vapaasti ylös ja alas.
4. Liitä laite ilmansyöttöön.
5. Paina laukaisunvarmistus työstökappaleeseen painamatta liipaisinta. Laite ei saa toimia. Älä käytä laitetta, jos se toimii, ilman että liipaisinta painetaan. Loukkaantumisvaara!
6. Ota laite eroon työstökappaleesta. Laukaisunvarmistuksen täytyy palata irroitettuun lähtöasemaan. Paina liipaisinta. Laite ei saa toimia. Älä käytä laitetta, jos se toimii tässä. Loukkaantumisvaara!
7. Paina liipaisinta ja paina laukaisuvarmistus työstökappaletta vastaan. Laite toimii.
8. Paina laukaisuvarmistusta työstökappaleeseen ja paina liipaisinta, laite toimii.

6.2 Niittien ja naulojen täyttäminen
- Makasiinia (kuva 1/kohta E) täyttäessäsi pitele laitetta niin, että sen suuaukko ei ole suunnattuna omaa vartaloasi eikä myöskään muita henkilöitä kohti.
- Makasiinin täyttämiseksi paina makasiinin vipua (kuva 1/kohta C) ja vedä makasiinin peitelevyä (kuva 1 / kohta D) taaksepäin vasteeseen saakka.
- Pane niitit paikalleen kuvan 3 tai naulat kuvan 4 mukaisesti paikalleen.
- Älä pane makasiiniin enempää kuin yksi niittitanko / naulatanko, muuten makasiini on liian täynnä eikä sitä voi enää sulkea. Työnnä makasiinin peitekantta sitten jälleen eteenpäin,

kunnes se lukittuu.

- Täyttömäärän näytössä (kuva 5 / kohta F) näkyy jäljellä olevien niittien / naulojen lukumäärä, kun niitä on alle 50 kpl jäljellä.

6.3 Käyttö / työpaine

- Liitä paineilmakäyttöinen niittaaja/naulaaja paineilmaliitäntään (kuva 1 / kohta B).
- Säädä käännettävä ilmanpäästö (kuva 1 / kohta K) haluamaasi arvoon.
- Kytke ennen niittaajan käyttöönottoa kompressori päälle ja säädä paineentasaajasta työpaineeksi 4 baaria.
- Hienosäädön pykäläruuvin (kuva 6 / kohta G) täytyy olla suunnilleen asemien 1 ja 2 puolivälissä. Kierrä tätä varten pykäläruuvia asemasta 1 lähtien kolme kierrosta auki.
- Parhaiten käytät työpaineen säätämiseen koepalaa, joka on rakenteeltaan ja materiaalin paksuudeltaan samanlainen kuin käytettävät työstökappaleet.
- Aseta sitten paineilmakäyttöinen niittaaja/naulaaja niittaamista / naulaamista varten työstökappaleeseen ja vedä liipaisinvipu (kuva 1 / kohta A) kerran pohjaan ja päästä se jälleen irti joka laukaisun jälkeen.
- Jos naula tai niitti on pakotettu liian syvään, käännä paineentasaajasta työpainetta alaspäin 0,5 baarin verran.
- Jost naula tai niitti ei ole painunut riittävän syvään tai se on pinnan päällä, korota työpainetta paineentasaajasta 0,5 baarin verran.
- Pane sitten niittaaja/naulaaja uudelleen koekappaleeseen ja laukaise uudelleen.
- Muuta tuloksen mukaan työpainetta 0,5 baarin askelin ylöspäin tai alaspäin, kunnes pakotussyvyys on suunnilleen oikein. Hienosäädön (luku 7.4) suoritat sitten pykäläruuvin avulla.
- Tässä laitteessa on myös automaattitoiminto. Jos pidät liipaisinta painettuna, niin niittejä / nauloja lauotaan automaattisesti, kun panet paineilmaniittaajan/-naulaajan työstökappaleeseen.
- Häiriöiden välttämiseksi huolehdi siitä, ettei niitata kahta kertaa samaan kohtaan.

Huomio:
Jos niitti / naula jää männän kuiluun kiinni, tee laite aina heti paineettomaksi (irrota paineilmajohto), avaa makasiinilokero ja irrota vasta sitten peitelevyt (kuva 8 / kohdat I/J) avaamalla ruuvit mukana toimitetuilla koloavaimilla (kuva 2 / kohta N) (kuvat 7 / 8). Sitten voit ottaa kiinni jääneet niitit pois, tarvittaessa puhdistaa kanavan ja sulkea laitteen lopuksi päinvastaisessa järjestyksessä.

6.4 Hienosäätö

- Laite on varustettu pykäläruuvilla tehtävällä hienosäädöllä (kuva 6 / kohta G).
- Jos sitä kierretään alaspäin (kuva 6 / kohta 1), niin niitit / naulat painuvat syvemmälle.
- Jos niittejä / nauloja ei haluta painaa näin syvälle, täytyy pykäläruuvia kiertää ylöspäin (kuva 6 / kohta 2).

Huomio: Syvyydensäätöä ei saa tavallisessa käytössä vetää käsin taaksepäin, jotta estetään tahaton laukeaminen.

7. Huolto ja hoito

Huomio: Irrota laite paineilmaverkosta, ennen kuin suoritat huolto- ja puhdistustöitä.

Tässä annettujen huolto-ohjeiden noudattaminen varmistaa tämän laatutuotteen pitkäikäisyyden ja häiriöttömän toiminnan.
Tarkasta aina ennen työn aloittamista, että makasiini (kuva 1 / kohta E) on lujasti paikallaan. Puhdista laite perusteellisesti aina työn jälkeen.

Niittaajasi jatkuvan moitteettoman toiminnan edellytyksenä on säännöllinen voitelu. Käytä tähän vain mukana toimitettua öljyä (kuva 2 / kohta M).

Voitelussa on kaksi mahdollisuutta:

7.1 sumuöljyämislaitteella
Täydelliseen huoltoyksikköön kuuluu sumuöljyämislaite, ja se on asennettu kompressorin yhteyteen.

7.2 käsin
Jos laitteistoosi ei kuulu huoltoyksikköä eikä johtoöljyämislaitetta, niin ennen jokaista paineilmatyökalun käyttöönottoa täytyy paineilmaliitäntään tiputtaa 3-5 tippaa öljyä. Jos paineilmatyökalu on ollut käyttämättä useampia päiviä, täytyy ennen sen käynnistämistä tiputtaa 5-10 tippaa öljyä paineilman liitäntään.

Säilytä paineilmatyökalua vain kuivissa tiloissa.

7.3 Muut huoltotoimet
Laitteen sisällä ei ole muita huoltoa tarvitsevia osia.

8. Puhdistus ja varaosatilaus

Huomio: Irrota laite paineilmaverkosta, ennen kuin suoritat huolto- ja puhdistustöitä.

8.1 Puhdistus

- Pidä laukaisuvarmistus (kuva 1 / kohta H) niin puhtaana pölystä ja liasta kuin mahdollista. Pyyhi laite puhtaalla rievulla tai puhalla lika pois paineilmalla käyttäen alhaista paineasetusta.
- Suosittelemme laitteen puhdistamista aina heti käytön jälkeen.
- Puhdista laite säännöllisin väliajoin kostealla rievulla käyttäen hieman saippuaa.Älä käytä puhdistusaineita tai liuotteita; ne saattavat syövyttää laitteen muoviosia. Huolehdi siitä, ettei laitteen sisälle pääse vettä.

8.2 Varaosatilaus

Varaosia tilattaessa tulee antaa seuraavat tiedot:

- laitteen tyyppi
- laitteen tuotenumero
- laitteen tunnusnumero

Aktuellit hinnat ja muita tietoja löydät verkkosivustosta www.isc-gmbh.info

9. Käytöstäpoisto ja uusiokäyttö

Laite on pakattu kuljetuspakkaukseen, jotta vältetään kuljetusvauriot. Tämä pakkaus on raaka-ainetta ja sitä voi siksi käyttää uudelleen tai sen voi toimittaa kierrätyksen kautta takaisin raaka-ainekiertoon. Laite ja sen varusteet on valmistettu eri materiaaleista, kuten esim. metallista ja muoveista. Toimita vialliset rakenneosat ongelmajätehävitykseen. Tiedustele ohjeita alan ammattiliikkeestä tai kunnanhallitukselta!

10. Takuu ei kata näitä vaurioita:

- kuluvat osat
- luvattoman työpaineen aiheuttamat vauriot.
- käsittelemättömän paineilman aiheuttamat vauriot.
- virheellisen käytön tai vieraan käsittelyn aiheuttamat vauriot.

GR

ΠΡΟΕΙΔΟΠΟΙΗΣΗ – Για την ελάττωση του κινδύνου τραυματισμών να διαβάσετε τις Οδηγίες χρήσης

Να χρησιμοποιείτε ωτοασπίδες.
Η επίδραση του θορύβου μπορεί να προκαλέσει την απώλεια της ακοής.

Να φοράτε οπωσδήποτε προστατευτικά γυαλιά.
Οι σπινθήρες που δημιουργούνται κατά την εργασία ή τα εκσφενδονιζόμενα κομμάτια, ροκανίδια και σκόνες μπορούν να προκαλέσουν απώλεια της όρασης.

Μη χρησιμοποιείτε σκαλωσιές ή σκάλες.

⚠ **Προσοχή!**
Κατά τη χρήση των συσκευών πρέπει, προς αποφυγή τραυματισμών, να τηρούνται και να λαμβάνονται ορισμένα μέτρα ασφαλείας. Γιαυτό διαβάστε προσεκτικά αυτές τις οδηγίες χρήσης. Φυλάξτε τις καλά για να έχετε τις πληροφορίες πάντα στη διάθεσή σας. Εάν παραδώσετε τη συσκευή σε άλλα πρόσωπα, παραδώστε μαζί και αυτές τις οδηγίες χρήσης. Δεν αναλαμβάνουμε καμμία ευθύνη για ατυχήματα ή βλάβες που οφείλονται σε μη τήρηση αυτών των Οδηγιών χρήσης και των Υποδείξεων ασφαλείας.

1. Υποδείξεις ασφαλείας

⚠ **ΠΡΟΕΙΔΟΠΟΙΗΣΗ**
Διαβάστε όλες τις Υποδείξεις ασφαλείας και τις Οδηγίες. Σε περίπτωση παραλείψεων κατά την τήρηση των Υποδείξεων ασφαλείας η συνέπεια μπορεί να είναι ηλεκτροπληξία, πυρκαγιά και/ή σοβαροί τραυματισμοί.
Φυλάξτε για μελλοντική χρήση όλες τις Υποδείξεις ασφαλείας και τις οδηγίες.

Προστατέψτε τον εαυτό σας και το περιβάλλον με κατάλληλα μέτρα προστασίας από κινδύνους ατυχημάτων.

- Μην χρησιμοποιείτε το καρφωτικό για εργασίες για τις οποίες δεν προορίζεται.
- Να κρατάτε τα αεροεργαλεία μακριά από παιδιά.
- Να εργάζεστε μόνο όταν είστε συγκεντρωμένοι και ξεκούραστοι.
- Ρακόρ πεπιεσμένου αέρα μόνο μέσω ταχυσύνδεσμου.
- Οι μηχανές στερέωσης συνδετήρων να συνδέονται μόνο σε αγωγούς στους οποίους δεν επιτρέπεται η υπέρβαση της μέγιστης επιτρεπτής πίεσης της συσκευής πάνω από 10%. Σε περίπτωση μεγαλύτερων πιέσεων πρέπει να τοποθετηθεί βαλβίδα ρύθμισης της πίεσης με στον αγωγό πεπιεσμένου αέρα τοποθετημένη βαλβίδα περιορισμού πίεσης.
- Η ρύθμιση της πίεσης εργασίας να γίνεται μέσω ρυθμιστή πίεσης.
- Να χρησιμοποιείτε τις συσκευές στερέωσης συνδετήρων μόνο με την για την εκάστοτε εργασία απαιτούμενη πίεση προς αποφυγή άσκοπης υψηλής στάθμης θορύβου, αυξημένης φθοράς και πρόκλησης βλάβης.
- Σαν πηγή ενέργειας μη χρησιμοποιείτε οξυγόνο ή εύφλεκτα αέρια. Υφίσταται κίνδυνος πυρκαγιάς και έκρηξης.
- Πριν από την αποκατάσταση βλαβών και τις εργασίες συντήρησης να βγάζετε το φις της συσκευής από την παροχή πεπιεσμένου αέρα.
- Να χρησιμοποιίτε μόνο γνήσια ανταλλακτικά. Οι εργασίες επισκευής επιτρέπεται να εκτελούνται μόνο από πρόσωπα εντεταλμένα από τον κατασκευαστή ή από έμπειρα πρόσωπα λαμβανομένων υπόψη των στοιχείων που αναφέρονται στις οδηγίες χρήσης.
- Όταν εργάζεστε με το καρφωτικό να φοράτε τα απαιτούμενα προστατευτικά ρούχα, ιδιαίτερα
- Προστατευτικά γυαλιά και προστατευτικά γάντια.
- Να μη γίνεται υπέρβαση της μέγιστης πίεσης αέρα 8 bar.
- Μη τείνετε το συνδεδεμένο και πλήρες καρφωτικό προς άλλα άτομα.
- Μην αφαιρείτε συστήματα ασφαλείας.
- Μην αφήνετε ανεπίβλεπτη μία συσκευή που είναι έτοιμη για λειτουργία.
- Μη χρησιμοποιείτε ελαττωματικές συσκευές.
- Να χρησιμοποιείτε μόνο συνδετήρες/καρφιά που αναφέρονται στα τεχνικά χαρακτηριστικά.
- Μετά την αποσύνδεση η συσκευή πρέπει να είναι εκτός πίεσης.
- Ποτέ μη χρησιμοποιείτε τη συσκευή χωρίς συνδετήρες/καρφιά.
- Ποτέ μη τείνετε μία έτοιμη για λειτουργία συσκευή στερέωσης συνδετήρων προς τον εαυτό σας ή προς άλλα άτομα.
- Κατά την εργασία να κρατάτε τη συσκευή έτσι, ώστε να μη μπορεί να τραυματιστεί το κεφάλι και το σώμα σε περίπτωση ενδεχόμενης αντίκρουσης λόγω βλάβης της τροφοδοσίας ρεύματος ή εξαιτίας σκληρών τμημάτων στο κατεργαζόμενο υλικό.
- Ποτέ μην λειτουργείτε τη συσκευή στον αέρα. Έτσι αποφεύγετε τον κίνδυνο από ξεπεταγόμενα αντικείμενα στερέωσης και υπερφόρτωση της συσκευής.
- Για την μεταφορά της συσκευής καρφώματος να διακόπτετε την τροφοδοσία ρεύματος, ιδιαίτερα όταν χρησιμοποιείτε σκάλες ή σε περίπτωση όχι κανονικής στάσης του σώματος.
- Να μεταφέρετε τη συσκευή στερέωσης συνδετήρων στη θέση εργασάις μόνο από τη χειρολαβή και με όχι πιεσμένη σκανδάλη.
- Να προσέχετε τις συνθήκες στη θέση εργασίας σας. Τα υλικά στερέωσης θα μπορούσαν να τρυπήσουν λεπτά κατεργαζόμενα υλικά ή να γλιστρήσουν σε γωνίες και άκρες των κατεργαζόμενων αντικειμένων και να τραυματίσουν άτομα.
- Για την προσωπική σας προστασία να χρησιμοποιείτε κατάλληλα μέσα προστασάις σώματος, όπως π.χ. Ωτοασπίδες και προστασία

ματιών.

- Πριν από κάθε θέση σε λειτουργία να ελέγχετε τη σωστή λειτουργία τους συστήματος ασφαλείας σκανδάλης. Η συσκευή να τεθεί σε λειτουργία μόνο όταν το σύστημα λειτουργεί άψογα.

Η συσκευή δεν είναι κατάλληλη για τις ακόλουθες εργασίες:

- Όταν η μετάβαση από ένα σημείο εργασίας στο άλλο γίνεται μέσω σκαλωσιών, σκάλας ή παρόμοιων κατασκευών, όπως π.χ. Δοκάρια σκεπής
- Για κλείσιμο κιβωτίων ή αποθηκών
- Για την τοποθέτηση ασφαλειών μεταφοράς π.χ. Σε οχήματα και βαγόνια

Να φυλάξετε καλά αυτές τις Οδηγίες χρήσης.

Υπολειπόμενοι κίνδυνοι
Ακόμη και σε περίπτωση σωστής και κανονικής χρήσης αυτού του ηλεκτρικού εργαλείου, υφίστανται πάντα υπολειπόμενοι κίνδυνοι. Οι ακόλουθοι κίνδυνοι μπορούν να παρουσιαστούν ανάλογα με το είδος κατασκευής και το μοντέλο αυτού του ηλεκτρικού εργαλείου:

1. Κίνδυνος θλάσης).
2. Κίνδυνος τραυματισμού από αντικείμενα στερέωσης
3. Βλάβες της ακοής, εάν δεν χρησιμοποιηθεί κατάλληλη ηχοπροστασία.
4. Βλάβες της υγείας οφειλόμενες σε δονήσεις χεριού-βραχίονα, εάν η συσκευή δεν οδηγείται σωστά και δεν εκτελούνται οι απαιτούμενες εργασίες συντήρησης.

2. Περιγραφή της συσκευής (εικ. 1/8)

A Σκανδάλη
B Σύνδεση πεπιεσμένου αέρα
C Μοχλός γεμιστήρα
D Κάλυμμα γεμιστήρα
E Γεμιστήρας
F Ένδειξη περιεχομένου
G Ρύθμιση βάθους
H Ασφάλεια σκανδάλης
I Καλυπτική πλάκα εξωτερική
J Καλυπτική πλάκα εσωτερική
K Περιστρεφόμενη εκκένωση αέρα

3. Συμπαραδιδόμενα (εικ. 2)

M Ειδικό λάδι πεπιεσμένου αέρα
N Κλειδί άλλεν 3 mm
O Κλειδί άλλεν 4 mm

4. Ενδεδειγμένη χρήση

Το καρφωτικό είναι ένα αεροεργαλείο για πολύμορφη χρήση.

Αυτή η συσκευή προορίζεται για τη στερέωση καρφιών και διχάλων σε ξύλο και παρόμοια υλικά. Επιτρέπεται να χρησιμοποιούνται μόνο καρφιά ή δίχαλα που αναφέρονται στο εδάφιο „Τεχνικά χαρακτηριστικά“ ή που απεικονίζονται στην πινακίδα του γεμιστήρα της συσκευής. Δεν επιτρέπεται η χρήση άλλων υλικών στερέωσης. Επίσης απαγορεύεται η χρήση σε σκληρά υλικά όπως πέτρα, μέταλλο κλπ. .

Η συσκευή επιτρέπεται να χρησιμοποιείται μόνο για τον σκοπό για τον οποίο προορίζεται. Κάθε πέραν τούτου χρήση δεν είναι ενδεδειγμένη. Για ζημιές ή τραυματισμούς παντός είδους που οφείλονται σε μη ενδεδειγμένη χρήση ευθύνεται ο χρήστης / χειριστής και όχι ο κατασκευαστής.

Παρακαλούμε να προσέξετε, πως οι συσκευές μας δεν έχουν κατασκευαστεί για επαγγελματική, βιοτεχνική και βιομηχανική χρήση. Δεν αναλαμβάνουμε καμμία εγγύηση, εάν η συσκευή χρησιμοποιηθεί σε βιοτεχνίες ή βιομηχανίες ή σε παρόμοιες εργασίες.

Οι επισκευές και το σέρβις να εκτελούνται μόνο από εξειδικευμένα συνεργεία.

Προσέξτε!
Μία πολύ μικρή εσωτερική διάμετρος σωλήνα και πολύ μακρύς εύκαμπτος σωλήνας μειώνουν την απόδοση της συσκευής.

5. Τεχνικά χαρακτηριστικά

Μέγ. επιτρεπτή πίεση λειτουργίας	8,3 bar
Συνιστώμενο πεδίο πίεσης	6,3 bar
Κατανάλωση αέρα	περ. 0,66/βολή
Πλάτος δίχαλου	5,7 mm
Μήκος δίχαλου	13 - 40 mm
Μήκος καρφιού	10 - 50 mm
Συνιστώμενη διάμετρος σωλήνα	Ø 9 mm
Βάρος	περ. 1,5 kg

Θόρυβος και δονήσεις
Οι τιμές θορύβων και δονήσεων διαπιστώθηκαν σύμφωνα με το πρότυπο EN 12549, EN ISO 4871.

Στάθμη ηχητικής πίεσης L_{pA}	83,5 dB(A)
Αβεβαιότητα K_{pA}	2,5 dB
Στάθμη ηχητικής ισχύος L_{WA}	96,5 dB(A)
Αβεβαιότητα K_{WA}	2,5 dB

Να χρησιμοποιείτε ηχοπροστασία.
Η επίδραση θορύβου μπορεί να έχει σαν συνέπεια την απώλεια της ακοής.

Συνολικές τιμές ταλαντώσεων (σύνολο διανυσμάτων τριών κατευθύνσεων) σύμφωνα με το πρότυπο ISO 8662-11-1999, EN 12096.

Συντελεστής εκπομπής ταλαντώσεων $a_h = 2{,}5\ m/s^2$
Αβεβαιότητα K = 26,8%

Αυτές οι τιμές εκπομπής θορύβου αναφέρονται στο εργαλείο και δεν απεικονίζουν την πραγματική δημιουργία θορύβου στο σημείο χρήσης του εργαλείου. Η εκπομπή θορύβου στο σημείο χρήσης του εργαλείου εξαρτάται π.χ. από το περιβάλλον εργασίας, το κατεργαζόμενο αντικείμενο, την επιφάνεια κατεργασίας και τον αριθμό των βολών. Η αναφερόμενη τιμή δόνησης αναφέρεται στο εργαλείο και δεν απεικονίζει την επίδραση στο σύστημα χεριού-βραχίονα κατά τη χρήση της συσκευής. Η επίδραση στο σύστημα χεριού-βραχίονα κατά τη χρήση της συσκευής εξαρτάται π.χ. από τη δύναμη πιασίματος, την δύναμη πίεσης, την κατεύθυνση εργασίας, την ρυθμισμένη πίεση αέρα, το κατεργαζόμενο αντικείμενο, την επιφάνεια εργασίας.

Περιορίστε τη δημιουργία θορύβου και δόνησης στο ελάχιστο!
- Να χρησιμοποιείτε μόνο συσκευές σε άψογη κατάσταση.
- Να συντηρείτε και να καθαρίζετε τακτικά τη συσκευή.
- Προσαρμόστε τον τρόπο εργασίας σας στη συσκευή.
- Προσέξτε να μην υπερφορτώνετε τη συσκευή.
- Ενδεχομένως δώστε τη συσκευή για έλεγχο.
- Απενεργοποιήστε τη συσκευή όταν δεν χρησιμοποιείται.
- Να φοράτε γάντια.

Ποιότητα πεπιεσμένου αέρα:
Καθαρός και ελαιωμένος.

Τροφοδοσία αέρα:
Σύνδεση σε πηγή πεπιεσμένου αέρα μέσω μονάδας συντήρησης με φίλτρο ρύθμισης πίεσης και εκνέφωμα λαδιού

Συνιστώμενη δυναμικότητα του συμπιεστή:
Συμπιεστής με περ. 250 l/min που αντιστοιχεί σε ισχύ κινητήρα περ. 2,2 kW

Προσοχή:
Όταν εργάζεστε με το καρφωτικό να φοράτε τα απαιτούμενα προστατευτικά ρούχα και ιδιαίτερα προστατευτικά γυαλιά.

Προσέξτε τις υποδείξεις ασφαλείας.

6. Θέση σε λειτουργία

- Πριν από κάθε θέση σε λειτουργία να ελέγχετε την άψογη λειτουργία της ασφάλειας της σκανδάλης και την καλή στερέωση όλων των βιδών και παξιμαδιών.
- Μην εκτελείτε επεμβάσεις στο καρφωτικό.
- Μην αποσυναρμολογείτε και μη μπλοκάρετε τμήματα της συσκευής στερέωσης, όπως π.χ. την ασφάλεια της σκανδάλης.
- Μην διεξάγετε „έκτακτες επισκευές“ με ακατάλληλα μέσα.
- Η συσκευή στερέωσης πρέπει να συντηρείται τακτικά και σωστά σύμφωνα με τα στοιχεία του κατασκευαστή.
- Να αποφεύγετε κάθε μείωση της αποδοτικότητας και κάθε ζημιά της συσκευής, π.χ. από

α) κρούση ή χάραξη,
β) από επεμβάσεις που δεν εγκρίθηκαν από τον κατασκευαστή,
γ) οδήγηση σε χνάρια από σκληρό υλικό, π.χ.

ατσάλι,
δ) Σπρώξιμο επάνω στο δάπεδο,
e) χρήση σαν σφυρί,
f) οποιαδήποτε άσκηση βίας.

6.1 Έλεγχος της ασφάλειας σκανδάλης
Ελέγξτε την ασφάλεια της σκανδάλης (εικ. 1/αρ. H) πριν από κάθε χρήση. Η ασφάλεια της σκανδάλης πρέπει να μπορεί να κινείται ελεύθερα χωρίς να βρίσκει. Το ελατήριο της ασφάλειας της σκανδάλης πρέπει να επαναφέρει την ασφάλεια της σκανδάλης στην αρχική της θέση. Ποτέ μη χρησιμοποιείτε τη συσκευή όταν δεν λειτουργεί η ασφάλεια σκανδάλης.

1. Να διακόπτετε την τροφοδοσία αέρα προς τη συσκευή.
2. Απομακρύντε το μέσο στερέωσης από τον γεμιστήρα (εικ. 1/αρ. E).
3. Ελέγξτε τώρα εάν η σκανδάλη και η ασφάλεια της σκανδάλης κινείται ελεύθερα πάνω και κάτω.
4. Συνδέστε τη συσκευή με την παροχή αέρα.
5. Πιέστε την ασφάλεια της σκανδάλης πάνω στο κατεργαζόμενο αντικείμενο χωρίς να πιέσετε τη σκανδάλη. Δεν επιτρέπεται να λειτουργεί η συσκευή. Μη χρησιμοποιείτε τη συσκευή όταν λειτουργεί χωρίς να πιεσθεί η σκανδάλη. Κίνδυνος τραυματισμού!
6. Απομακρύντε το κατεργαζόμενο αντικείμενο. Η ασφάλεια σκανδάλης πρέπει να επιστρέψει στην αρχική της θέση. Πιέστε τη σκανδάλη. Δεν επιτρέπεται να λειτουργεί η συσκευή. Μη χρησιμοποιείτε τη συσκευή όταν λειτουργεί. Κίνδυνος τραυματισμού!
7. Πιέστε την ασφάλεια της σκανδάλης πάνω στο κατεργαζόμενο αντικείμενο πατώντας τη σκανδάλη. Η συσκευή λειτουργεί.
8. Πιέστε την ασφάλεια της σκανδάλης πάνω στο κατεργαζόμενο αντικείμενο και πατήστε τη σκανδάλη, η συσκευή λειτουργεί.

6.2. Γέμισμα δίχαλων και καρφιών
- Για να γεμίσετε τον γεμιστήρα (εικ. 1/αρ. E) πρέπει να κρατήσετε τη συσκευή έτσι, ώστε το στόμιο να μην κατευθύνετε ούτε προς το δικό σας σώμα ούτε προς άλλα άτομα.
- Για να γεμίσετε το γεμιστήρα, πιέστε το μοχλό του γεμιστήρα (εικ. 1 / αρ. C) και τραβήξτε το κάλυμμα του γεμιστήρα (εικ.1 / αρ. D) προς τα πίσω, μέχρι το τέρμα.
- Βάλτε μέσα τα δίχαλα όπως φαίνεται στην (εικ. 3) ή τα καρφιά όπως φαίνεται στην (εικ. 4).
- Μη βάζετε πάνω από μία πλήρη ράβδο διχάλων . καρφιών, διαφορετικά υπεργεμίζετε τον γεμιστήρα και δεν μπορεί πλέον να κλείσει.

Ξανασπρώξτε πάλι το κάλυμμα του γεμιστήρα προς τα εμπρός, μέχρι να κουμπώσει.
- Η ένδειξη περιεχομένου (εικ. 5 / αρ. F) δείχνει τον αριθμό των διχάλων / καρφιών, εάν είναι λιγότερα από 50.

6.3 Χειρισμός / πίεση λειτουργίας
- Συνδέστε το καρφωτικό στην σ'υνδεση πεπιεσμένου αέρα (εικ. 1/ αρ. B).
- Ρυθμίστε την περιστρεφόμενη εκκένωση αέρα (εικ. 1/ αρ. K) όπως επιθυμείτε.
- Πριν τη θέση σε λειτουργία του καρφωτικού, ενεργοποι΄σητε τον συμπιεστή και ρυθμίστε τον ρυθμιστή πίεσης σε 4 bar.
- Η βίδα για τη ρύθμιση ακριβεάις (εικ. 6 / αρ. G) πρέπει να βρίσκεται περίπου στη μέση μεταξύ του αρ. 1 και 2. Για το σκοπό αυτό βιδώστε τη βίδα, αρχίζοντας από τη θέση 1, με τρεις περιστροφές.
- Για την ρύθμιση της πίεσης λειτουργίας χρησιμοποιήστε ένα δοκιμαστικό τεμάχιο που να αντιστοιχεί στη δομή και στο πάχος του υλικού στα υλικά που πρόκειται να συνδέσετε.
- Ακουμπήστε τώρα το καρφωτικό στο κατεργαζόεμνο αντικείμενο και τραβήτξε τη σκανδάλη (εικ. 1 / αρ. A) και μετά τη βολή αφήστε την πάλι ελεύθερη.
- Εάν το δίχαλο ή το καρφί πιέστηκαν πολύ βαθιά, μειώστε την πίεση λειτουργίας στον ρυθμιστή πίεσης κατά 0,5 bar.
- Εάν το καρφί ή το δίχαλο δεν έχει μπει αρκετά βαθιά, ή εάν προεξέχει, αυξάνετε την πίεση εργασίας στον ρυθμιστή πίεσης κατά 0,5 bar.
- Ακουμπήστε πάλι το καρφωτικό στο δοκιμαστικά κομμάτι και τραβήξτε τη σκανδάλη.
- Ανάλογα με το αποτέλεσμα αλλάξτε την πίεση εργασίας σε βήματα 0,5 bar προς τα επάνω ή προς τα κάτω, μέχρι να είναι σωστό το βάθος βολής. Την ρύθμιση ακριβείας (εδ. 7.4) την εκτελείτε με τη βοήθεια της βίδας.
- Αυτή ηυσκευή διαθέτει επίσης αυτόματη λειτουργία. Εάν αφήσετε πιεσμένη τη σκανδάλη, μόλις ακουμπήσετε το καρφωτικό στο κατεργαζόμενο αντικείμενο, καρφώνονται αμέσως δίχαλα / καρφιά.
- Προς αποφυγή βλάβης να προσέχετε να μην γίνει κάρφωμα δύο φορές στο ίδιο σημείο.

Προσοχή:
Εάν μείνει ένα δίχαλο / καρφί μέσα στο έμβολο, αφαιρέστε την πίεση από τη συσκευή (αφαίρεση αγωγού πεπιεσμένου αέρα), ανοίξτε το γεμιστήρα και αφαιρέστε πρώτα τις καλυπτικές πλάκες (εικ. 8 / αρ. I/J) με λασκάρισμα των βιδών με τη βοήθεια των συμπαραδιδόμενων κλειδιών άλλεν (εικ. 2 / αρ. N) (εικ. 7 / 8). Αφαιρέστε τώρα τα μπλοκαρισμένα

δίχαλα, ενδεχομένως καθαρίστε τη θήκη των διχάλων και ξανακλείστε στην αντίστροφη σειρά.

6.4 Ρύθμιση ακριβείας
- Η συσκευή διαθέτει σύστημα ρύθμισης βάθους (εικ. 6 / αρ. G) στη μορφή αυλακωτής βίδας.
- Αν τη βιδώσετε προς τα κάτω (εικ. 6 / αρ. 1), τα δίχαλα/καρφιά εισέρχονται πιο βαθιά.
- Για την εισαγωγή των διχάλων /καρφιών λιγότερο βαθιά, πρέπει να βιδωθεί η αυλακωτή βίδα προς τα επάνω (εικ. 6 / αρ. 2).

Προσοχή: Προς αποφυγή αθέλητης ενεργοποίησης στην κανονική λειτουργία, η ρύθμιση βάθους δεν επιτρέπεται να τραβηχτεί με το χέρι προς τα πίσω.

7. Συντήρηση και περιποίηση

Προσοχή: Να διακόπτετε την παροχή πεπιεσμένου αέρα πριν την εκτέλεση εργασιών συντήρησης και καθαρισμού.

Η τήρηση των υποδείξεων συντήρησης που αναφέρονται στις οδηγίες αυτές εξασφαλίζει για αυτό το προϊόν ποιότητας μία μεγάλη διάρκεια ζωής και λειτουργία χωρίς βλάβες.
Πριν από κάθε αρχή εργασάις να ελέγχετε τη σωστή θέση του γεμιστήρα (εικ. 1/αρ. E). Να καθαρίζετε καλά τη συσκευή αμέσως μετά την εργασία.

Για άψογη εργασία διαρκείας του καρφωτικού σας μία καλή λίπανση αποτελεί απαραίτητη προϋπόθεση. Να χρησιμοποιείτε για τη λίπανση μόνο το συμπαραδιδόμενο λάδι (εικ. 2/αρ. M).

Υπάρχουν δύο δυνατότητες λίπανσης:

7.1 Μέσω λαδωτήρα
Μία πλήρης μονάδα σέρβις περιλαμβάνει έναν λαδωτήρα που βρίσκεται στον συμπιεστή.

7.2 με το χέρι
Εάν στην εγκατάστασή σας δεν υπάρχει ούτε μονάδα συντήρησης ούτε λαδωτήρας, πρέπει πριν από κάθε θέση σε εργασία του εργαλείου σας με πεπιεσμένο αέρα να βάζετε 3-5 σταγόνες λάδι στη σύνδεση πεπιεσμένου αέρα. Εάν το εργαλείο σας πεπιεσμένου αέρα δεν χρησιμοποιηθεί για περισσότερες ημέρες, πρέπει πριν την ενεργοποίηση να βάλετε 5-10 σταγόνες λάδι στη σύνδεση πεπιεσμένου αέρα.

Να φυλάγετε το εργαλείο πεπιεσμένου αέρα μόνο σε στεγνούς χώρους.

7.3 Άλλες εργασίες συντήρησης
Στο εσωτερικό της συσκευής δεν υπάρχουν εξαρτήματα που χρειάζονται συντήρηση.

8. Καθαρισμός και παραγγελία ανταλλακτικών

Προσοχή: Να διακόπτετε την παροχή πεπιεσμένου αέρα πριν την εκτέλεση εργασιών συντήρησης και καθαρισμού.

8.1 Καθαρισμός
- Να διατηρείτε την ασφάλεια της σκανδάλης (εικ. 1/αρ. H) όσο πιο καθαρή από σκόνη και ρύπους γίνεται. Σκουπίζετε τη συσκευή με ένα καθαρό πανί, ή καθαρίστε το με πεπεισμένο αέρα σε χαμηλή πίεση.
- Συνιστούμε να καθαρίζετε τη συσκευή αμέσως μετά από κάθε χρήση.
- Να καθαρίζετε τη συσκευή τακτικά με ένα νωπό πανί και λίγο μαλακό σαπούνι. Μη χρησιμοποιείτε καθαριστικά ή διαλύτες, γιατί δεν αποκλείεται να καταστρέψουν την επιφάνεια της συσκευής. Προσέξτε να μην περάσει νερό στο εσωτερικό της συσκευής.

8.2 Παραγγελία ανταλλακτικών
Κατά την παραγγελία ανταλλακτικών να αναφέρετε τα εξής:
- Τύπος της συσκευής
- Αριθμός είδους της συσκευής
- Αριθμός ταύτισης της συσκευής

Θα βρείτε τις ισχύουσες τιμές και πληροφορίες στην ιστοσελίδα
www.isc-gmbh.info

9. Διάθεση στα απορρίμματα και επαναχρησιμοποίηση

Η συσκευή βρίσκεται σε μία συσκευασία προς αποφυγή ζημιών κατά τη μεταφορά Αυτή η συσκευασία αποτελείται από πρώτες ύλες και έτσι μπορεί να επαναχρησιμοποιηθεί ή να ανακυκλωθεί. Η συσκευή και τα εξαρτήματά της αποτελούνται από διάφορα υλικά, όπως π.χ. μέταλλο και πλαστικά υλικά. Να παραδίδετε τα ελαττωματικά εξαρτήματα σε κέντρα συλλογής ειδικών απορριμμάτων. Ενημερωθείτε στα ειδικά καταστήματα ή στην διοίκηση της κοινότητας!

10. Αοπό την εγγύηση αποκλείονται:

- Αναλώσιμα
- Βλάβες από μη επιτρεπτή πίεση λειτουργίας.
- Βλάβες από μη κατεργασμένο πεπιεσμένο αέρα.
- Ζημιές που οφείλονται σε όχι σωστή χρήση ή σε ξένη επέμβαση.

ISC GmbH · Eschenstraße 6 · D-94405 Landau/Isar

Konformitätserklärung

- (D) erklärt folgende Konformität gemäß EU-Richtlinie und Normen für Artikel
- (GB) explains the following conformity according to EU directives and norms for the following product
- (F) déclare la conformité suivante selon la directive CE et les normes concernant l'article
- (I) dichiara la seguente conformità secondo la direttiva UE e le norme per l'articolo
- (NL) verklaart de volgende overeenstemming conform EU richtlijn en normen voor het product
- (E) declara la siguiente conformidad a tenor de la directiva y normas de la UE para el artículo
- (P) declara a seguinte conformidade, de acordo com a directiva CE e normas para o artigo
- (DK) attesterer følgende overensstemmelse i medfør af EU-direktiv samt standarder for artikel
- (S) förklarar följande överensstämmelse enl. EU-direktiv och standarder för artikeln
- (FIN) vakuuttaa, että tuote täyttää EU-direktiivin ja standardien vaatimukset
- (EE) tõendab toote vastavust EL direktiivile ja standarditele
- (CZ) vydává následující prohlášení o shodě podle směrnice EU a norem pro výrobek
- (SLO) potrjuje sledečo skladnost s smernico EU in standardi za izdelek
- (SK) vydáva nasledujúce prehlásenie o zhode podľa smernice EÚ a noriem pre výrobok
- (H) a cikkekhez az EU-irányvonal és Normák szerint a következő konformitást jelenti ki
- (PL) deklaruje zgodność wymienionego poniżej artykułu z następującymi normami na podstawie dyrektywy WE.
- (BG) декларира съответното съответствие съгласно Директива на ЕС и норми за артикул
- (LV) paskaidro šādu atbilstību ES direktīvai un standartiem
- (LT) apibūdina šį atitikimą EU reikalavimams ir prekės normoms
- (RO) declară următoarea conformitate conform directivei UE şi normelor pentru articolul
- (GR) δηλώνει την ακόλουθη συμμόρφωση σύμφωνα με την Οδηγία ΕΚ και τα πρότυπα για το προϊόν
- (HR) potvrđuje sljedeću usklađenost prema smjernicama EU i normama za artikl
- (BIH) potvrđuje sljedeću usklađenost prema smjernicama EU i normama za artikl
- (RS) potvrđuje sledeću usklađenost prema smernicama EZ i normama za artikal
- (RUS) следующим удостоверяется, что следующие продукты соответствуют директивам и нормам ЕС
- (UKR) проголошує про зазначену нижче відповідність виробу директивам та стандартам ЄС на виріб
- (MK) ја изјавува следната сообрзност согласно ЕУ-директивата и нормите за артикли
- (TR) Ürünü ile ilgili AB direktifleri ve normları gereğince aşağıda açıklanan uygunluğu belirtir
- (N) erklærer følgende samsvar i henhold til EU-direktivet og standarder for artikkel
- (IS) Lýsir uppfyllingu EU-reglna og annarra staðla vöru

Druckluft-Tacker/Nagler DTA 25/2 (Einhell)

- [ ] 87/404/EC_2009/105/EC
- [ ] 2005/32/EC_2009/125/EC
- [ ] 2006/95/EC
- [ ] 2006/28/EC
- [ ] 2004/108/EC
- [ ] 2004/22/EC
- [ ] 1999/5/EC
- [ ] 97/23/EC
- [ ] 90/396/EC_2009/142/EC
- [ ] 89/686/EC_96/58/EC
- [ ] 2011/65/EC

- [x] 2006/42/EC
  - [ ] Annex IV
    Notified Body:
    Notified Body No.:
    Reg. No.:
- [ ] 2000/14/EC_2005/88/EC
  - [ ] Annex V
  - [ ] Annex VI
    Noise: measured L_{WA} = dB (A); guaranteed L_{WA} = dB (A)
    P = kW; L/Ø = cm
    Notified Body:
- [ ] 2004/26/EC
  Emission No.:

Standard references: EN 792-13

Landau/Isar, den 02.01.2012

Weichselgartner/General-Manager

Yu Feng Quing/Product-Management

First CE: 12
Art.-No.: 41.377.53 **I.-No.:** 11011
Subject to change without notice

Archive-File/Record: NAPR005396
Documents registrar: Siegfried Roider
Wiesenweg 22, D-94405 Landau/Isar

D

Der Nachdruck oder sonstige Vervielfältigung von Dokumentation und Begleitpapieren der Produkte, auch auszugsweise ist nur mit ausdrücklicher Zustimmung der ISC GmbH zulässig.

GB

The reprinting or reproduction by any other means, in whole or in part, of documentation and papers accompanying products is permitted only with the express consent of ISC GmbH.

F

La réimpression ou une autre reproduction de la documentation et des documents d'accompagnement des produits, même incomplète, n'est autorisée qu'avec l'agrément exprès de l'entreprise ISC GmbH.

I

La ristampa o l'ulteriore riproduzione, anche parziale, della documentazione o dei documenti d'accompagnamento dei prodotti è consentita solo con l'esplicita autorizzazione da parte della ISC GmbH.

DK N

Eftertryk eller anden form for mangfoldiggørelse af skriftligt materiale, ledsagepapirer indbefattet, som omhandler produkter, er kun tilladt efter udtrykkelig tilladelse fra ISC GmbH.

S

Eftertryck eller annan duplicering av dokumentation och medföljande underlag för produkter, även utdrag, är endast tillåtet med uttryckligt tillstånd från ISC GmbH.

NL

Nadruk of andere reproductie van documentatie en geleidepapieren van de producten, geheel of gedeeltelijk, enkel toegestaan mits uitdrukkelijke toestemming van ISC GmbH.

E

La reimpresión o cualquier otra reproducción de documentos e información adjunta a productos, incluida cualquier copia, sólo se permite con la autorización expresa de ISC GmbH.

P

A reprodução ou duplicação, mesmo que parcial, da documentação e dos anexos dos produtos, carece da autorização expressa da ISC GmbH.

FIN

Tuotteiden dokumentaatioiden ja muiden mukaanliitettyjen asiakirjojen vain osittainenkin kopiointi tai muunlainen monistaminen on sallittu ainoastaan ISC GmbH:n nimenomaisella luvalla.

GR

Η ανατύπωση ή άλλη αναπαραγωγή τεκμηριώσεων και συνοδευτικών φυλλαδίων των προϊόντων της εταιρείας, ακόμη και σε αποσπάσματα, επιτρέπεται μόνο μετά από ρητή έγκριση της εταιρείας ISC GmbH.

D Technische Änderungen vorbehalten

GB Technical changes subject to change

F Sous réserve de modifications

I Con riserva di apportare modifiche tecniche

DK N Der tages forbehold för tekniske ændringer

S Förbehåll för tekniska förändringar

NL Technische wijzigingen voorbehouden

E Salvo modificaciones técnicas

P Salvaguardem-se alterações técnicas

FIN Oikeus teknisiin muutoksiin pidätetään

GR Ο κατασκευαστής διατηρεί το δικαίωμα τεχνικών αλλαγών

GB GUARANTEE CERTIFICATE

Dear Customer,

All of our products undergo strict quality checks to ensure that they reach you in perfect condition. In the unlikely event that your device develops a fault, please contact our service department at the address shown on this guarantee card. Of course, if you would prefer to call us then we are also happy to offer our assistance under the service number printed below. Please note the following terms under which guarantee claims can be made:

1. These guarantee terms cover additional guarantee rights and do not affect your statutory warranty rights. We do not charge you for this guarantee.

2. Our guarantee only covers problems caused by material or manufacturing defects, and it is restricted to the rectification of these defects or replacement of the device. Please note that our devices have not been designed for use in commercial, trade or industrial applications. Consequently, the guarantee is invalidated if the equipment is used in commercial, trade or industrial applications or for other equivalent activities. The following are also excluded from our guarantee: compensation for transport damage, damage caused by failure to comply with the installation/assembly instructions or damage caused by unprofessional installation, failure to comply with the operating instructions (e.g. connection to the wrong mains voltage or current type), misuse or inappropriate use (such as overloading of the device or use of non-approved tools or accessories), failure to comply with the maintenance and safety regulations, ingress of foreign bodies into the device (e.g. sand, stones or dust), effects of force or external influences (e.g. damage caused by the device being dropped) and normal wear resulting from proper operation of the device. This applies in particular to rechargeable batteries for which we nevertheless issue a guarantee period of 12 months.

   The guarantee is rendered null and void if any attempt is made to tamper with the device.

3. The guarantee is valid for a period of 2 years starting from the purchase date of the device. Guarantee claims should be submitted before the end of the guarantee period within two weeks of the defect being noticed. No guarantee claims will be accepted after the end of the guarantee period. The original guarantee period remains applicable to the device even if repairs are carried out or parts are replaced. In such cases, the work performed or parts fitted will not result in an extension of the guarantee period, and no new guarantee will become active for the work performed or parts fitted. This also applies when an on-site service is used.

4. In order to assert your guarantee claim, please send your defective device postage-free to the address shown below. Please enclose either the original or a copy of your sales receipt or another dated proof of purchase. Please keep your sales receipt in a safe place, as it is your proof of purchase. It would help us if you could describe the nature of the problem in as much detail as possible. If the defect is covered by our guarantee then your device will either be repaired immediately and returned to you, or we will send you a new device.

Of course, we are also happy offer a chargeable repair service for any defects which are not covered by the scope of this guarantee or for units which are no longer covered. To take advantage of this service, please send the device to our service address.

(F) BULLETIN DE GARANTIE

Chère Cliente, Cher Client,

Nos produits sont soumis à un contrôle de qualité très strict. Si cet appareil devait toutefois ne pas fonctionner impeccablement, nous en serions désolés. Dans un tel cas, nous vous prions de bien vouloir prendre contact avec notre service après-vente à l'adresse indiquée sur le bulletin de garantie. Nous restons également volontiers à votre disposition au numéro de téléphone de service indiqué plus bas. Pour faire valoir une demande de garantie, ce qui suit est valable :

1. Les conditions de garantie règlent les prestations de garantie supplémentaires. Vos droits de garantie légaux ne sont en rien altérés par la garantie présente. Notre prestation de garantie est gratuite.

2. La prestation de garantie s'applique exclusivement aux défauts occasionnés par des vices de fabrication ou de matériau et est limitée à l'élimination de ces défauts ou encore au remplacement de l'appareil. Veillez au fait que nos appareils, conformément à leur affectation, n'ont pas été construits pour être utilisés dans un environnement professionnel, industriel ou artisanal. Un contrat de garantie ne peut avoir lieu dès lors que l'appareil est utilisé à des activités dans des entreprises professionnelles, artisanales ou industrielles ou toute autre activité du même genre. Sont également exclus de notre garantie : les prestations de substitution de dommages dus aux transports, les dommages occasionnés par le non-respect des instructions de montage ou en raison d'une installation non conforme, du non-respect du mode d'emploi (comme par exemple le raccordement à une mauvaise tension réseau ou à un mauvais type de courant), les applications abusives ou non conformes (comme par exemple une surcharge de l'appareil ou encore l'emploi d'accessoires non homologués), le non-respect des prescriptions de maintenance et de sécurité, l'infiltration de corps étrangers dans l'appareil (comme par exemple du sable, des pierres ou de la poussière), l'emploi de la force ou l'influence extérieure (comme par exemple les dommages dus à une chute), ainsi que l'usure normale conforme à l'utilisation. Ceci est particulièrement valable pour les accumulateurs pour lesquels nous offrons toutefois une période de garantie de 12 mois.

   Le droit à la garantie disparaît dès lors que des interventions ont lieu sur l'appareil.

3. Le délai de garantie s'élève à 2 ans et commence à la date de l'achat de l'appareil. Les demandes de garanties doivent être présentées avant écoulement du délai de garantie, dans les deux semaines suivant le moment auquel le défaut a été reconnu. Toute reconnaissance de demande de garantie après écoulement du délai de garantie est exclue. La réparation ou l'échange de l'appareil n'entraîne nullement une prolongation de la durée de garantie. Elle ne fait pas non plus commencer un nouveau délai de garantie, en raison de cette prestation, pour l'appareil ou pour toute autre pièce de rechange intégrée. Ceci est également valable lorsqu'un service après-vente sur place a été consulté.

4. Pour faire reconnaître votre demande de garantie, veuillez nous envoyer l'appareil défectueux franco de port à l'adresse indiquée ci-dessous. Ajoutez à l'envoi l'original du bon d'achat ou de tout autre preuve de l'achat datée. Veuillez donc toujours bien conserver le bon d'achat en guise de preuve ! Décrivez la raison de la réclamation le plus précisément possible. Si le défaut de l'appareil est compris dans notre prestation de garantie, nous vous retournerons sans délai un appareil réparé ou encore un nouveau.

Bien entendu, nous sommes prêts également à réparer les appareils défectueux contre remboursement des frais, dès lors que l'appareil n'est plus ou pas garanti. Pour ce faire, veuillez envoyer l'appareil à notre adresse de service après-vente.

I CERTIFICATO DI GARANZIA

Gentili clienti,

i nostri prodotti sono soggetti ad un rigido controllo di qualità. Se l'apparecchio non dovesse tuttavia funzionare correttamente, ci scusiamo e vi preghiamo di rivolgervi al nostro servizio di assistenza clienti all'indirizzo indicato in questa scheda di garanzia. Siamo a vostra disposizione anche telefonicamente al numero del servizio assistenza sotto indicato. Per la rivendicazione dei diritti di garanzia vale quanto segue:

1. Queste condizioni di garanzia regolano ulteriori prestazioni di garanzia. La presente garanzia non tocca i vostri diritti al ricorso di garanzia previsti dalla legge. Le nostre prestazioni di garanzia sono per voi gratuite.

2. La prestazione di garanzia riguarda esclusivamente le anomalie riconducibili a difetti del materiale o di produzione ed è limitata all'eliminazione di queste anomalie o alla sostituzione dell'apparecchio. Tenete presente che i nostri apparecchi non sono stati costruiti per l'impiego professionale, artigianale o industriale. Un contratto di garanzia non viene concluso quando l'apparecchio viene usato in imprese commerciali, artigianali o industriali, o con attività equivalenti. Dalla nostra garanzia sono escluse inoltre le prestazioni di risarcimento per danni dovuti al trasporto o danni causati dalla mancata osservanza delle istruzioni per il montaggio o per installazione non corretta, dalla mancata osservanza delle istruzioni per l'uso (come per es. collegamento a tensione di rete o tipo di corrente non corretto), dall'uso improprio o illecito (come per es. sovraccarico dell'apparecchio o utilizzo di utensili o accessori non consentiti), dalla mancata osservanza delle norme di sicurezza e di manutenzione, dalla penetrazione di corpi estranei nell'apparecchio (come per es. sabbia, pietre o polvere), dall'impiego della forza o dall'influsso esterno (come per es. danni dovuti a caduta) e dall'usura normale e dovuta all'impiego. Ciò vale particolarmente per batterie, per esse concediamo tuttavia 12 mesi di garanzia

   Il diritti di garanzia decadono quando sono già effettuati interventi sull'apparecchio.

3. Il periodo di garanzia è 2 anni e inizia alla data d'acquisto dell'apparecchio. I diritti di garanzia devono essere fatti valere prima della scadenza del periodo di garanzia, entro due settimane dopo avere accertato il difetto. È esclusa la rivendicazione di diritti di garanzia dopo la scadenza del relativo periodo. La riparazione o la sostituzione dell'apparecchio non comporta una proroga del periodo di garanzia e con questa prestazione per l'apparecchio o per pezzi di ricambio eventualmente installati non inizia un nuovo periodo di garanzia. Questo vale anche nel caso si ricorra ad un servizio sul posto.

4. Per la rivendicazione dei vostri diritti di garanzia inviate l'apparecchio difettoso franco di porto all'indirizzo sotto indicato. Allegate lo scontrino di cassa in originale o un'altra prova d'acquisto che riporti la data. Conservate bene perciò lo scontrino di cassa come prova! Indicate il motivo di reclamo nel modo più dettagliato possibile. Se il difetto dell'apparecchio rientra nella nostra prestazione di garanzia, ricevete l'apparecchio riparato o un apparecchio nuovo a stretto giro di posta.

Naturalmente effettuiamo a pagamento anche riparazioni sull'apparecchio che non rientrano o non rientrano più nella garanzia. A tale scopo inviate l'apparecchio all'indirizzo del servizio assistenza.

DK N GARANTIBEVIS

Kære kunde!

Vore produkter er underlagt streng kvalitetskontrol. Hvis produktet alligevel på et tidspunkt skulle udvise fejl, beklager vi naturligvis dette og beder dig kontakte vores kundeservice på adressen, som står angivet på dette garantibevis. Du kan naturligvis også ringe til os på det nedenfor angivne servicenummer. For indfrielse af garantikrav gælder følgende:

1. Nærværende garanti fastsætter betingelserne for udvidede garantiydelser. Garantibestemmelser fastsat ved lov berøres ikke af nærværende garanti. Vores garantiydelse er gratis.

2. Garantiydelsen omfatter udelukkende mangler, som kan føres tilbage til materiale- eller produktionsfejl, og begrænser sig til afhjælpning af disse resp. levering af erstatningsprodukt. Bemærk, at vore produkter ikke er konstrueret til erhvervsmæssig, håndværksmæssig eller industriel brug. Garantiaftale kan derfor ikke anses for indgået, såfremt produktet anvendes i erhvervsmæssigt, håndværksmæssigt, industrielt eller lignende øjemed. Endvidere dækker garantien ikke erstatningsydelser for transportskader, skader som følge af tilsidesættelse af montagevejledningens anvisninger eller som følge af usagkyndig installation, tilsidesættelse af brugsanvisningen (f.eks. tilslutning til forkert netspænding eller strømtype), misbrug eller usagkyndig anvendelse (f.eks. overbelastning eller brug af værktøj eller tilbehør, som ikke er godkendt), tilsidesættelse af vedligeholdelses- og sikkerhedsforskrifter, indtrængen af fremmedlegemer i apparatet (f.eks. sand, sten eller støv), brug af vold eller eksterne påvirkninger udefra (f.eks. fordi produktet tabes) samt skader, der hidrører fra almindelig slitage. Dette gælder især batterier, som vi dog alligevel yder 12 måneders garanti på

   Garantien mister sin gyldighed, hvis der allerede er blevet foretaget indgreb i apparatet.

3. Garantiperioden udgør 2 år at regne fra købsdatoen. Garantikrav skal gøres gældende inden for to uger, efter at defekten er blevet konstateret. Garantikrav kan ikke gøres gældende efter garantiperiodens udløb. Reparation eller udskiftning af apparatet medfører ikke forlængelse af garantiperioden, heller ikke for eventuelt indbyggede reservedele. Dette gælder også servicearbejder, der foretages på stedet.

4. For at kunne gøre garantikrav gældende skal du sende det defekte produkt portofrit til nedenstående adresse. Original købskvittering eller lignende dateret dokumentation skal vedsendes. Købskvitteringen skal gemmes som dokumentation! Beskriv venligst så nøjagtigt som muligt grunden til din reklamation. Er defekten omfattet af garantien, vil produktet omgående blive repareret og returneret, eller du vil modtage et helt nyt.

Mod betaling udbedrer vi naturligvis også gerne defekter på produktet, som ikke/ikke længere er omfattet af garantien. Du skal blot indsende produktet til vores serviceadresse.

(S) GARANTIBEVIS

Bästa kund,

Våra produkter genomgår en sträng kvalitetskontroll. Om denna produkt mot förmodan inte fungerar på rätt sätt, beklagar vi detta och ber dig att kontakta vår serviceavdelning under adressen som anges på garantikortet. Vi står även gärna till tjänst på telefon under servicenumret som anges nedan. Följande punkter gäller för att du ska kunna göra anspråk på garantin:

1. I dessa garantivillkor regleras extra garantitjänster. Garantianspråk som regleras enligt lag påverkas inte av denna garanti. Våra garantitjänster är gratis för dig.

2. Garantitjänsterna täcker endast in sådana brister som kan härledas till material- eller fabrikationsfel och är begränsade till arbetsuppgifter som syftar till att åtgärda dessa brister eller byta ut produkten. Tänk på att våra produkter endast får användas till ändamålsenligt syfte och inte har konstruerats för yrkesmässig, hantverksmässig eller industriell användning. Ett garantiavtal sluts därför ej om produkten ska användas inom yrkesmässiga, hantverksmässiga eller industriella verksamheter eller vid liknande aktiviteter. Vår garanti omfattar dessutom inte ersättning för transportskador, skador som kan härledas till missaktade monteringsanvisningar eller ej föreskriven installation, åsidosatt bruksanvisning (t ex anslutning till felaktig nätspänning eller strömart), missbruk eller ej ändamålsenliga användningar (t ex överbelastning av produkten eller användning av ej godkända insatsverktyg eller tillbehör), åsidosatta underhålls- och säkerhetsbestämmelser, främmande partiklar som har trängt in i produkten (t ex sand, sten eller damm), yttre våld eller yttre påverkan (t ex skador om produkten har fallit ned) samt normalt och användningsbundet slitage. Detta gäller särskilt för batterier som täcks av en 12 månaders garanti.

   Anspråk på garanti upphör att gälla om ingrepp redan har gjorts i produkten.

3. Garantitiden uppgår till 2 år och gäller från datumet när produkten köptes. Medan garantitiden fortfarande gäller ska anspråk på garanti ställas inom två veckor efter att defekten fastställdes. Det är inte möjligt att ställa anspråk på garanti efter att garantitiden har löpt ut. Garantitiden förlängs inte när produkten repareras eller byts ut, dessutom medför sådana arbeten inte att en ny garantitid börjar gälla för produkten eller för ev. reservdelar som har monterats in. Detta gäller även vid hembesök.

4. För att du ska kunna ställa anspråk på garantin ska den defekta produkten skickas in i tillräckligt frankerat skick till adressen som anges nedan. Bifoga kvittot i original eller ett annat daterat köpebevis. Förvara därför kassakvittot på en säker plats! Beskriv orsaken till reklamationen så noggrant som möjligt. Om defekten i produkten täcks av våra garantitjänster, får du genast en reparerad eller ny apparat av oss.

Givetvis kan vi även, mot debitering, åtgärda skador som antingen inte täcks av garantin eller som har uppstått efter garantitidens slut. Skicka in produkten till nedanstående serviceadress.

(NL) GARANTIEBEWIJS

Geachte klant,

onze producten zijn aan een strenge kwaliteitscontrole onderhevig. Mocht dit apparaat echter ooit niet naar behoren functioneren, spijt het ons ten zeerste en vragen u zich tot onze servicedienst onder het adres vermeld op dit garantiebewijs te wenden. Wij staan ook graag telefonisch tot uw dienst via het hieronder vermelde servicetelefoonnummer. Voor vorderingen in verband met garantie geldt het volgende:

1. Deze garantievoorwaarden regelen bijkomende garantieprestaties. Uw wettelijke garantieclaims blijven onaangetast door deze garantie. Onze garantieprestatie is voor uw gratis.

2. De garantieprestatie heeft uitsluitend betrekking op gebreken die te wijten zijn aan materiaal- of fabricagefouten en is beperkt tot het verhelpen van deze gebreken of het vervangen van het apparaat. Wij wijzen erop dat onze apparaten overeenkomstig hun bestemming niet geconstrueerd zijn voor commercieel, ambachtelijk of industrieel gebruik. Een garantieovereenkomst komt daarom niet tot stand als het apparaat in ambachtelijke of industriële bedrijven alsmede bij gelijk te stellen activiteiten wordt gebruikt. Uitgesloten van onze garantie zijn verder schadeloosstellingen voor transportschade, schade door niet-naleving van de montage-instructies of op grond van ondeskundige installatie, niet-naleving van de handleiding (zoals door b.v. aansluiting op een verkeerde netspanning of stroomsoort), oneigenlijke of onoordeelkundige toepassingen (zoals b.v. overbelasting van het apparaat of gebruik van niet toegestane inzetgereedschappen of toebehoren), niet-naleving van de onderhouds- en veiligheidsbepalingen, binnendringen van vreemde voorwerpen in het apparaat (zoals b.v. zand, stenen of stof), gebruikmaking van geweld of invloeden van buitenaf (zoals b.v. schade door neervallen) alsmede door normale slijtage die zich bij het doelmatig gebruik van het apparaat voordoet. Dit geldt vooral voor accu's waarop wij 12 maanden garantie geven.

   Er kan geen aanspraak op garantie worden gemaakt als op het apparaat reeds ingrepen werden uitgevoerd.

3. De garantieperiode bedraagt 2 jaar en gaat in op de datum van aankoop van het apparaat. Garantieclaims dienen voor het verloop van de garantieperiode binnen de twee weken na het vaststellen van het defect geldend te worden gemaakt. Het geldend maken van garantieclaims na verloop van de garantieperiode is uitgesloten. De herstelling of vervanging van het apparaat leidt noch tot een verlenging van de garantieperiode noch wordt door deze prestatie een nieuwe garantieperiode voor het apparaat of voor eventueel ingebouwde wisselstukken op gang gebracht. Dit geldt ook bij het ter plaatse uitvoeren van een serviceactiviteit.

4. Om een garantieclaim geldend te maken dient u het defecte apparaat franco op te sturen aan het hieronder vermelde adres. Voeg het originele verkoopbewijs of een ander gedateerd bewijs van aankoop bij. Gelieve daarom de kassabon als bewijs goed te bewaren! Wij verzoeken u de reden van de klacht zo nauwkeurig mogelijk te beschrijven. Valt het defect van het apparaat binnen onze garantieprestatie bezorgen wij u per omgaande een hersteld of nieuw apparaat terug.

Uiteraard staan wij ook tot u dienst om mits betaling van de kosten defecten van het apparaat te verhelpen die buiten de garantieomvang vallen. Te dien einde stuurt u het apparaat aan ons serviceadres op.

(E) CERTIFICADO DE GARANTÍA

Estimado cliente:

Nuestros productos están sometidos a un estricto control de calidad. No obstante, lamentaríamos que este aparato dejara de funcionar correctamente, en tal caso, le rogamos que se dirija a nuestro servicio de atención al cliente en la dirección indicada en la parte inferior de la presente tarjeta de garantía. Con mucho gusto le atenderemos también telefónicamente en el número de servicio indicado a continuación. Para hacer válido el derecho de garantía, proceda de la siguiente forma:

1. Estas condiciones de garantía regulan prestaciones de la garantía adicionales. Sus derechos legales a prestación de garantía no se ven afectados por la presente garantía. Nuestra prestación de garantía es gratuita para usted.

2. La prestación de garantía se extiende exclusivamente a defectos ocasionados por fallos de material o de producción y está limitada a la reparación de los mismos o al cambio del aparato. Tenga en consideración que nuestro aparato no está indicado para un uso comercial, en taller o industrial. Por lo tanto, no procederá un contrato de garantía cuando se utilice el aparato en zonas industriales, comerciales o talleres, así como actividades similares. De nuestra garantía se excluye cualquier otro tipo de prestación adicional por daños ocasionados por el transporte, daños ocasionados por la no observancia de las instrucciones de montaje o por una instalación no profesional, no observancia de las instrucciones de uso (como, p. ej., conexión a una tensión de red o corriente no indicada), aplicaciones impropias o indebidas (como, p. ej., sobrecarga del aparato o uso de herramientas o accesorios no homologados), no observancia de las disposiciones de mantenimiento y seguridad, introducción de cuerpos extraños en el aparato (como, p. ej., arena, piedras o polvo), uso violento o influencias externa (como, p. ej., daños por caídas), así como por el desgaste habitual por el uso. Esto se aplica especialmente en aquellas baterías para las que ofrecemos un plazo de garantía de 12 meses.

   El derecho a garantía pierde su validez cuando ya se hayan realizado intervenciones en el aparato.

3. El periodo de garantía es de 2 años y comienza en la fecha de la compra del aparato. El derecho de garantía debe hacerse válido, antes de finalizado el plazo de garantía, dentro de un periodo de dos semanas una vez detectado el defecto. El derecho de garantía vence una vez transcurrido el plazo de garantía. La reparación o cambio del aparato no conllevará ni una prolongación del plazo de garantía ni un nuevo plazo de garantía ni para el aparato ni para las piezas de repuesto montadas. Esto también se aplica en el caso de un servicio *in situ*.

4. Para hacer efectivo su derecho a garantía, envíe gratuitamente el aparato defectuoso a la dirección indicada a continuación. Adjunte el original del ticket de compra u otro tipo de comprobante de compra con fecha. ¡A tal efecto, guarde en lugar seguro el ticket de compra como comprobante! Describa con la mayor precisión posible el motivo de la reclamación. Si nuestra prestación de garantía incluye el defecto aparecido en el aparato, recibirá de inmediato un aparato reparado o nuevo de vuelta.

Naturalmente, también solucionaremos los defectos del aparato que no se encuentren comprendidos o ya no se encuentren comprendidos en la garantía, en este caso contra reembolso de los costes. Para ello, envíe el aparato a nuestra dirección de servicio técnico.

(P) CERTIFICADO DE GARANTIA

Estimado(a) cliente,

Os nossos produtos são submetidos a um rigoroso controlo de qualidade. Se, ainda assim, o aparelho não funcionar nas devidas condições, lamentamos esse facto e pedimos-lhe que se dirija ao nosso serviço de assistência técnica na morada indicada no presente certificado de garantia. Se preferir, também pode contactar-nos telefonicamente através do número de assistência técnica abaixo indicado. O exercício dos direitos de garantia está sujeito às seguintes condições:

1. As presentes condições de garantia regem as prestações de garantia complementar e não afectam os seus direitos legais de garantia. O nosso serviço de garantia é prestado gratuitamente.

2. A garantia cobre exclusivamente os defeitos de material ou de fabrico e limita-se à reparação de tais defeitos ou à substituição do aparelho. Chamamos a atenção para o facto de os nossos aparelhos não terem sido concebidos para uso comercial, artesanal ou industrial. Não haverá, por isso, lugar a um contrato de garantia no caso de o aparelho ser utilizado em empresas do comércio, do artesanato ou da indústria ou em actividades equiparáveis. A nossa garantia exclui, além disso, quaisquer indemnizações por danos de transporte, danos resultantes da não observância das instruções de montagem ou de uma instalação incorrecta, da não observância das instruções de funcionamento (por exemplo, ligação a uma tensão de rede ou a um tipo de corrente errado), de uma utilização abusiva ou indevida (como, por exemplo, sobrecarga do aparelho ou utilização de ferramentas ou acessórios não autorizados), da não observância das regras de manutenção e segurança, da penetração de corpos estranhos no aparelho (por exemplo, areia, pedras ou pó), do uso da força ou de impactos externos (como, por exemplo, danos causados pela queda do aparelho), bem como do desgaste normal resultante da utilização do aparelho. Isto é válido especialmente para os acumuladores aos quais concedemos uma garantia de 12 meses.

   O direito de garantia extingue-se no caso de já ter havido uma tentativa de reparação do aparelho.

3. O período de garantia é de 2 anos a contar da data de compra do aparelho. Os direitos de garantia devem ser reclamados dentro do período de garantia, no prazo de duas semanas após ter sido detectado o defeito. Está excluída a reclamação de direitos de garantia após o termo do período de garantia. A reparação ou a substituição do aparelho não implica o prolongamento do período de garantia nem dá origem à contagem de um novo período de garantia para o aparelho ou para eventuais peças de substituição montadas no mesmo. O mesmo se aplica no caso de a assistência técnica ter sido prestada no local.

4. Para activar a garantia deverá enviar o aparelho defeituoso à cobrança para a morada abaixo indicada, juntamente com o talão de compra original ou qualquer outro documento comprovativo da data de compra. Por isso, é importante que guarde o talão de compra como comprovativo. Descreva o mais detalhadamente possível o motivo da reclamação. Se o defeito do aparelho estiver abrangido pelo nosso serviço de garantia, ser-lhe-á imediatamente enviado um aparelho novo ou reparado.

Naturalmente, também teremos todo o gosto em efectuar reparações que não estão, ou deixaram de estar, abrangidas pelo serviço de garantia. Nesse caso, terá de suportar os custos da reparação. Para este efeito, deverá enviar o aparelho para a morada do nosso serviço de assistência técnica.

FIN TAKUUTODISTUS

Arvoisa asiakas,

tuotteemme läpikäyvät erittäin tiukan laadunvalvontatarkastuksen. Mikäli tämä laite ei kuitenkaan toimi moitteettomasti, valitamme tapahtunutta suuresti ja pyydämme sinua kääntymään teknisen asiakaspalvelumme puoleen käyttäen tässä takuukortissa annettua osoitetta. Voit halutessasi myös ottaa yhteyttä puhelimitse allaolevaan palvelunumeroon. Takuuvaateiden esittämistä koskevat seuraavat säädökset:

1. Nämä takuumääräykset koskevat laajennettuja takuusuorituksia. Ne eivät vaikuta lakimääräisiin takuusuoritusvaateisiisi millään tavalla. Takuumme on sinulle maksuton.

2. Takuusuoritus kattaa ainoastaan sellaiset puutteellisuudet, jotka aiheutuvat materiaali- tai valmistusvirheistä, ja se on rajattu ainoastaan näiden puutteellisuuksien korjaamiseen tai laitteen korvaamiseen uudella. Ole hyvä ja ota huomioon, että laitteitamme ei ole suunniteltu ja valmistettu käytettäväksi pienteollisuus-, käsityöläis- tai teollisuustarkoituksiin. Takuusopimusta ei siksi synny, jos laitetta käytetään pienteollisuus-, käsityöläis- tai teollisuustyöpaikoilla tai näihin verrattavissa olevissa toimissa. Takuumme ei myöskään sisällä kuljetusvaurioiden tai sellaisten vaurioiden korvaussuorituksia, jotka ovat aiheutuneet asennusohjeen noudattamatta jättämisestä tai asiantuntemattomasta asennuksesta, käyttöohjeen noudattamatta jättämisestä (esim. liitäntä vääräntyyppiseen verkkovirtaan), väärinkäytöstä tai virheellisestä käytöstä (esim. laitteen ylikuormittaminen tai hyväksymättömien työkalujen tai lisävarusteiden käyttäminen), huolto- ja turvallisuusmääräysten noudattamatta jättämisestä, vieraiden esineiden (esim. hiekan, kivien tai pölyjen) pääsystä laitteen sisään, väkivaltaisesta käsittelystä tai ulkopuolisista tekijöistä (esim. putoamisesta aiheutuneet vauriot) sekä käytöstä aiheutuvasta tavallisesta kulumisesta. Tämä koskee erityisesti niitä akkuja, joille me kuitenkin myönnämme 12 kuukauden pituisen takuun.

   Takuuvaateet raukeavat, jos laitteelle on jo tehty jotain toimenpiteitä.

3. Takuuaika on 2 vuotta ja se alkaa laitteen ostopäivästä. Takuuvaateet tulee esittää ennen takuuajan päättymistä kahden viikon kuluessa siitä, kun olet havainnut vian. Takuuvaateiden esittäminen takuuajan päätyttyä ei ole mahdollista. Laitteen korjaus tai vaihto ei johda takuuajan pitenemiseen tai laitteen tai siihen mahdollisesti asennettujen varaosien takuuajan alkamiseen uudelleen alusta. Tämä koskee myös paikan päällä suoritettuja palveluja.

4. Takuuvaateesi esittämiseksi tulee viallinen laite lähettää postikulut maksettuna allaolevaan osoitteeseen. Ole hyvä ja liitä mukaan alkuperäinen maksukuitti tai muu päiväyksellä varustettu ostotosite. Säilytä tämän vuoksi kassakuitti huolella tositteena! Ole hyvä ja kuvaa valituksen syy meille mahdollisimman tarkoin. Jos takuumme kattaa laitteessa olevan vian, saat korjatun tai uuden laitteen välittömästi takaisin.

Tietysti korjaamme mielellämme korvausta vastaan myös sellaiset laitteiden viat, jotka eivät kuulu tai eivät enää kuulu takuumme piiriin. Lähetä tätä varten laite tekniseen asiakaspalveluumme allaolevalla osoitteella.

GR ΕΓΓΥΗΣΗ

Αξιότιμη πελάτισα, αξιότιμε πελάτη,

Τα προϊόντα μας υπόκεινται σε αυστηρούς ελέγχους ποιότητας. Εάν παρ΄όλα αυτά κάποτε δεν λειτουργήσουν άψογα, λυπούμαστε πολύ και σας παρακαλούμε να αποτανθείτε προς το τμήμαμας Εξυπηρέτησης Πελατών, στη διεύθυνση που αναφέρετε σε αυτή την εγγύηση. Ευχαρίστως σας βοηθούμε και τηλεφωνικώς στον αριθμό που αναφέρετε πιο κάτω. Για την κατίσχυση των αξιώσεων εγγύησης ισχύουν τα εξής:

1. Αυτοί οι όροι εγγύησης ρυθμίζουν πρόσθετες παροχές εγγύησης. Από την εγγύηση αυτή δεν θίγονται οι νόμιμες αξιώσεις σας για εγγύηση. Η παροχή της εγγύησής μας είναι για σας δωρεάν.

2. Η εγγύηση καλύπτει αποκλειστικά και μόνο βλάβες που οφείλονται σε ελαττώματα υλικών ή παραγωγής και περιορίζονται στην αποκατάσταση αυτών των ελαττωμάτων ή την αντικατάσταση της συσκευής. Παρακαλούμε να προσέξετε πως οι συσκευές μας δεν προορίζονται για τη βιομηχανία, τη βιοτεχνία και την επαγγελματική χρήση. Για το λόγο αυτό δεν υφίσταται σύμβαση εγγύησης σε περίπτωση χρήσης της συσκευής στη βιομηχανία, βιοτεχνία, για επαγγελματικό ή άλλο παρόμοιο σκοπό. Από την εγγύησή μας αποκλείονται πέραν τούτου αποζημιώσεις για βλάβες μεταφοράς, βλάβες οφειλόμενες σε μη τήρηση της Οδηγίας συναρμολόγησης, ή σε εσφαλμένη εγκατάσταση, μη τήρηση της Οδηγίας χρήσης (π.χ. σύνδεση σε λάθος τάση δικτύου ή είδος ρεύματος), καταχρηστική ή όχι ορθή χρήση (π.χ. υπερφόρτωση ή χρήση μη εγκεκριμένων ανταλλακτικών εργαλείων ή εξαρτημάτων), μη τήρηση των Υποδείξεων συντήρησης και ασφαλείας, είσοδος ξένων αντικειμένων στη συσκευή (όπως π.χ. άμμος ή σκόνη), χρήση βίας ή εξωτερική επίδραση (όπως π.χ. βλάβες από πτώση) καθώς και βλάβες που οφείλονται σε κοινή φθορά. Αυτό ισχύει ιδιαίτερα για συσσωρευτές για τους οποίους παρ΄όλα αυτά παρέχουμε εγγύηση 12 μηνών.

   Η αξίωση εγγύησης εκπίπτει σε περίπτωση που έγιναν ήδη ξένες επεμβάσεις στη συσκευή.

3. Η διάρκεια της εγγύησης ανέρχεται σε 2 έτη και αρχίζει από την ημερομηνία αγοράς της συσκευής. Οι αξιώσεις εγγύησης πρέπει να κατισχυθούν πριν την πάροδος της προθεσμάις της εγγύησης εντός δύο εβδομάδων από την διαπίστωση του ελαττώματος. Αποκλείεται η κατίσχυση αξιώσεων εγγύησης μετά την πάροδο της προθεσμίας της εγγύησης. Η επισκευή ή η αντικατάσταση της συσκευής δεν συνεπάγεται ούτε την επέκταση της διάρκειας της εγγύησης ούτε την έναρξη νέας προθεσμίας εγγύησης για τη συσκευή ή τα ενδεχομένως τοποθετηθέντα εξαρτήματα. Το ίδιο ισχύει και σε περίπτωση σέρβις επί τόπου.

4. Για την κατίσχυση της αξίωσης της εγγύησης σας παρακαλούμε να μας αποστείλετε τη συσκευή, χωρίς επιβάρυνσή μας με ταχυδρομικά τέλη, στην πιο κάτω αναφερόμενη διεύθυνση. Μη ξεχάσετε να επισυνάψετε το πρωτότυπο της απόδειξης αγοράς ή άλλο ισχύον αποδεικτικό αγοράς. Για το λόγο αυτό σας παρακαλούμε να φυλάξετε καλά την απόδειξη του ταμείου! Παρακαλούμε επίσης να μας περιγράψετε την αιτία για την διαμαρτυρία σας όσο πιο αναλυτικά γίνεται. Εάν το ελάττωμα της συσκευής σας καλύπτεται από την εγγύησή μας, είτε θα σας επιστραφεί ταχύτατα η επισκευασμένη συσκευή σας, είτε θα λάβετε μία νέα συσκευή.

Φυσικά επισκευάζουμε ευχαρίστως έναντι αμοιβής και ελαττώματα στη συσκευή σας που δεν καλύπτονται ή δεν καλύπτονται πλέον από την εγγύηση. Για το σκοπό αυτό σας παρακαλούμε να αποστείλετε τη συσκευή σας στη διεύθυνση του τμήματος μας για Εξυπηρέτηση Πελατών.

(D) GARANTIEURKUNDE

Sehr geehrte Kundin, sehr geehrter Kunde,

unsere Produkte unterliegen einer strengen Qualitätskontrolle. Sollte dieses Gerät dennoch einmal nicht einwandfrei funktionieren, bedauern wir dies sehr und bitten Sie, sich an unseren Servicedienst unter der auf dieser Garantiekarte angegebenen Adresse zu wenden. Gern stehen wir Ihnen auch telefonisch über die unten angegebene Servicerufnummer zur Verfügung. Für die Geltendmachung von Garantieansprüchen gilt Folgendes:

1. Diese Garantiebedingungen regeln zusätzliche Garantieleistungen. Ihre gesetzlichen Gewährleistungsansprüche werden von dieser Garantie nicht berührt. Unsere Garantieleistung ist für Sie kostenlos.

2. Die Garantieleistung erstreckt sich ausschließlich auf Mängel, die auf Material- oder Herstellungsfehler zurückzuführen sind und ist auf die Behebung dieser Mängel bzw. den Austausch des Gerätes beschränkt. Bitte beachten Sie, dass unsere Geräte bestimmungsgemäß nicht für den gewerblichen, handwerklichen oder industriellen Einsatz konstruiert wurden. Ein Garantievertrag kommt daher nicht zustande, wenn das Gerät in Gewerbe-, Handwerks- oder Industriebetrieben sowie bei gleichzusetzenden Tätigkeiten eingesetzt wird.
   Von unserer Garantie sind ferner Ersatzleistungen für Transportschäden, Schäden durch Nichtbeachtung der Montageanleitung oder aufgrund nicht fachgerechter Installation, Nichtbeachtung der Gebrauchsanleitung (wie durch z.B. Anschluss an eine falsche Netzspannung oder Stromart), missbräuchliche oder unsachgemäße Anwendungen (wie z.B. Überlastung des Gerätes oder Verwendung von nicht zugelassenen Einsatzwerkzeugen oder Zubehör), Nichtbeachtung der Wartungs- und Sicherheitsbestimmungen, Eindringen von Fremdkörpern in das Gerät (wie z.B. Sand, Steine oder Staub), Gewaltanwendung oder Fremdeinwirkungen (wie z. B. Schäden durch Herunterfallen) sowie durch verwendungsgemäßen, üblichen Verschleiß ausgeschlossen. Dies gilt insbesondere für Akkus, auf die wir dennoch eine Garantiezeit von 12 Monaten gewähren

   Der Garantieanspruch erlischt, wenn an dem Gerät bereits Eingriffe vorgenommen wurden.

3. Die Garantiezeit beträgt 2 Jahre und beginnt mit dem Kaufdatum des Gerätes. Garantieansprüche sind vor Ablauf der Garantiezeit innerhalb von zwei Wochen, nachdem Sie den Defekt erkannt haben, geltend zu machen. Die Geltendmachung von Garantieansprüchen nach Ablauf der Garantiezeit ist ausgeschlossen. Die Reparatur oder der Austausch des Gerätes führt weder zu einer Verlängerung der Garantiezeit noch wird eine neue Garantiezeit durch diese Leistung für das Gerät oder für etwaige eingebaute Ersatzteile in Gang gesetzt. Dies gilt auch bei Einsatz eines Vor-Ort-Services.

4. Für die Geltendmachung Ihres Garantieanspruches übersenden Sie bitte das defekte Gerät portofrei an die unten angegebene Adresse. Fügen Sie den Verkaufsbeleg im Original oder einen sonstigen datierten Kaufnachweis bei. Bitte bewahren Sie deshalb den Kassenbon als Nachweis gut auf! Beschreiben Sie uns bitte den Reklamationsgrund möglichst genau. Ist der Defekt des Gerätes von unserer Garantieleistung erfasst, erhalten Sie umgehend ein repariertes oder neues Gerät zurück.

Selbstverständlich beheben wir gegen Erstattung der Kosten auch gerne Defekte am Gerät, die vom Garantieumfang nicht oder nicht mehr erfasst sind. Dazu senden Sie das Gerät bitte an unsere Serviceadresse.

iSC GmbH • Eschenstraße 6 • 94405 Landau/Isar (Deutschland)
Telefon: +49 [0] 180 5 120 509 • Telefax +49 [0] 180 5 835 830 (Festnetzpreis: 14 ct/min, Mobilfunkpreise maximal: 42 ct/min)
Außerhalb Deutschlands fallen stattdessen Gebühren für ein reguläres Gespräch ins dt. Festnetz an.
E-Mail: info@isc-gmbh.info • Internet: www.isc-gmbh.info

❶ **Service Hotline: 01805 120 509 · www.isc-gmbh.info · Mo-Fr. 8:00-18:00 Uhr**

(Festnetzpreis: 14 ct/min, Mobilfunkpreise maximal: 42 ct/min; Außerhalb Deutschlands fallen stattdessen Gebühren für ein reguläres Gespräch ins dt. Festnetz an.)

Name: ❷

Retouren-Nr. iSC:

Straße / Nr.:

Telefon:

PLZ

Ort

Mobil:

Welcher Fehler ist aufgetreten (genaue Angabe): ❸

Art.-Nr.:

I.-Nr.:

Sehr geehrte Kundin, sehr geehrter Kunde,
bitte beschreiben Sie uns die von Ihnen festgestellte Fehlfunktion Ihres Gerätes als Grund Ihrer Beanstandung möglichst genau. Dadurch können wir für Sie Ihre Reklamation schneller bearbeiten und Ihnen schneller helfen. Eine zu ungenaue Beschreibung mit Begriffen wie „Gerät funktioniert nicht“ oder „Gerät defekt“ verzögert hingegen die Bearbeitung erheblich.

❹ **Garantie: JA ☐ NEIN ☐**

Kaufbeleg-Nr. / Datum:

❶ Service Hotline kontaktieren oder bei iSC-Webadresse anmelden - es wird Ihnen eine Retourennummer zugeteilt I ❷ Ihre Anschrift eintragen I ❸ Fehlerbeschreibung und Art.-Nr. und I.-Nr. angeben I ❹ Garantiefall JA/NEIN ankreuzen sowie Kaufbeleg-Nr. und Datum angeben und eine Kopie des Kaufbeleges beilegen

EH 03/2012 (01)

D **Originalbetriebsanleitung**
DL-Stabschleifer

GB **Original operating instructions**
Pneumatic Pin Grinder

F **Mode d’emploi d’origine**
Meuleuse pneumatique à barre

I **Istruzioni per l’uso originali**
Smerigliatrice pneumatica a canna

DK N **Original betjeningsvejledning**
Trykluftligesliber

S **Original-bruksanvisning**
Filmaskin för tryckluft

NL **Originele handleiding**
Pneumatische stiftslijper

E **Manual de instrucciones original**
Amoladora neumática recta DL

P **Manual de instruções original**
Rectificadora pneumática de bastão

FIN **Alkuperäiskäyttöohje**
Paineilma-puikkohiomakone

GR **Πρωτότυπες Οδηγίες χρήσης**
Λειαντήρας πεπιεσμένου αέρα με ράβδο

7

CE

Art.-Nr.: 41.385.22 **I.-Nr.: 11011**

DSL 250/2

1

“WARNUNG - Zur Verringerung des Verletzungsrisikos Bedienungsanleitung lesen”

Tragen Sie einen Gehörschutz.
Die Einwirkung von Lärm kann Gehörverlust bewirken.

Tragen Sie eine Schutzbrille.
Während der Arbeit entstehende Funken oder aus dem Gerät heraustretende Splitter, Späne und Stäube können Sichtverlust bewirken.

⚠ **Achtung!**
Beim Benutzen von Geräten müssen einige Sicherheitsvorkehrungen eingehalten werden, um Verletzungen und Schäden zu verhindern. Lesen Sie diese Bedienungsanleitung / Sicherheitshinweise deshalb sorgfältig durch. Bewahren Sie diese gut auf, damit Ihnen die Informationen jederzeit zur Verfügung stehen. Falls Sie das Gerät an andere Personen übergeben sollten, händigen Sie diese Bedienungsanleitung / Sicherheitshinweise bitte mit aus. Wir übernehmen keine Haftung für Unfälle oder Schäden, die durch Nichtbeachten dieser Anleitung und den Sicherheitshinweisen entstehen.

1. Sicherheitshinweise

⚠ **WARNUNG**
Lesen Sie alle Sicherheitshinweise und Anweisungen. Versäumnisse bei der Einhaltung der Sicherheitshinweise und Anweisungen können elektrischen Schlag, Brand und/oder schwere Verletzungen verursachen.
Bewahren Sie alle Sicherheitshinweise und Anweisungen für die Zukunft auf.

Schützen Sie sich und Ihre Umwelt durch geeignete Vorsichtsmaßnahmen vor Unfallgefahren.

- Stabschleifer nicht zweckentfremden.
- Nur ausgeruht und konzentriert zu Werke gehen.
- Druckluftanschluss nur über eine Schnellverschlusskupplung ausführen.
- Arbeitsdruckeinstellung muss über einen Druckminderer erfolgen.
- Als Energiequelle keinen Sauerstoff oder brennbare Gase verwenden.
- Vor Störungsbeseitigung und Wartungsarbeiten Gerät von der Druckluftquelle trennen.
- Nur Original-Ersatzteile verwenden.
- Nie bei voller Leerlaufdrehzahl unbelastet längere Zeit laufen lassen.
- Tragen Sie beim Arbeiten mit dem Stabschleifer die erforderliche Schutzkleidung.
- Beim Schleifen immer Schutzbrille tragen.
- Beim Schleifen auf Funkenflug achten. Die wegfliegenden, glühenden Teilchen können sich in weiche und harte Materialien einbrennen (Glas, Bodenbeläge usw.) oder leicht brennbare Materialien und Flüssigkeiten (Heu, Sägespäne, Lacke usw.) zum Entzünden bringen.
- Maschine nie ohne Öl betreiben.
- Kontrollieren Sie regelmäßig den Zustand der Schleifstifte.
- Den Schleifer so ablegen, dass dieser von Kindern nicht erreicht werden kann.
- Das zu bearbeitende Werkstück gut befestigen.
- Es dürfen nur organisch gebundene Schleifkörper und organisch oder anorganisch gebundene Schleifstifte und Kleinschleiferkörper verwendet werden (Schleifkörper Ø kleiner 20 mm).
- Schleifkörper dürfen keinesfalls betrieben werden mit einer Drehzahl, die höher ist als die vom Hersteller des Schleifkörpers angegebene Drehzahl in min^{-1}.
- Neue Schleifkörper müssen im Leerlauf für eine halbe Minute in Verbindung mit dem Schleifgerät einlaufen. Bedienungs- und anderes Personal muss während der Dauer des Probelaufes außerhalb des Gefahrenbereiches stehen. Dabei den rotierenden Schleifstift vom Körper weghalten.
- Schleifkörper dürfen durch Andrücken des Umfanges oder der Stirnseite des Schleifkörpers nicht zum Stillstand gebracht werden.
- Die Spannmutter muss nur so stark angezogen werden, dass der Schleifkörperschaft festgehalten wird.
- Das Bedienungspersonal ist eingehend im sicheren Gebrauch der Schleifmaschine zu unterweisen.
- Kontrollieren Sie die Schleifstifte immer vor der Inbetriebnahme auf Beschädigung.
- Schleifstifte und andere Schleifmittel vorsichtig handhaben. Nicht fallen lassen. Stöße vermeiden.
- Druckluftmotor und Lager der Schleifmaschine sind immer ordnungsgemäß zu schmieren, besonders bei längerem Betrieb.
- Achten Sie darauf, dass beim Einspannen eines Schleifstiftes zwischen Schleifkörperhinterteil und Spannmutter der Maschine mind. ein Abstand von 1 cm bleiben muss.
- Überzeugen Sie sich, dass die Anschlüsse des Luftschlauches und der Schlauchverbindungen dicht sind, sowie der Luftdruck mit den Angaben in der Anleitung übereinstimmt.

2. Gerätebeschreibung (Abb. 1)

1 Abzughebel
2 Anschlussstück
3 Spannhülsenaufnahme
4 Spannhülse + Spannmutter
5 Stecknippel für Druckluftanschluss

3. Bestimmungsgemäße Verwendung

Der Stabschleifer ist ein handliches, druckluftbetriebenes Gerät für den Einsatz beim Heimwerker und im Kfz-Bereich.

Die Abluft tritt über dem Abzug nach hinten aus. Der Druckluftanschluss erfolgt über eine Schnellkupplung.

Die Maschine darf nur nach ihrer Bestimmung verwendet werden. Jede weitere darüber hinausgehende Verwendung ist nicht bestimmungsgemäß. Für daraus hervorgerufene Schäden oder Verletzungen aller Art haftet der Benutzer/Bediener und nicht der Hersteller.

Bitte beachten Sie, dass unsere Geräte bestimmungsgemäß nicht für den gewerblichen, handwerklichen oder industriellen Einsatz konstruiert wurden. Wir übernehmen keine Gewährleistung, wenn das Gerät in Gewerbe-, Handwerks- oder Industriebetrieben sowie bei gleichzusetzenden Tätigkeiten eingesetzt wird.

Reparaturen und Service nur von autorisierten Fachwerkstätten ausführen lassen.

Beachten Sie!
Zu geringe Schlauch-Innendurchmesser und zu lange Schlauchleitung führen zu Leistungsverlust am Gerät.

4. Technische Daten

max. zulässiger Arbeitsdruck:	6,3 bar
Leerlaufdrehzahl:	22.000 min^{-1}
Luftverbrauch (6,3 bar):	128,3 l/min
empfohlener Schlauchdurchmesser:	Ø 10 mm
Gewicht:	0,65 kg

Geräusch und Vibration

Die Geräusch- und Vibrationswerte wurden entsprechend EN 792-9 ermittelt.

Schalldruckpegel L_{pA}	93,8 dB(A)
Unsicherheit K_{pA}	3 dB
Schallleistungspegel L_{WA}	83,5 dB(A)
Unsicherheit K_{WA}	3 dB

Tragen Sie einen Gehörschutz.
Die Einwirkung von Lärm kann Gehörverlust bewirken.

Schwingungsgesamtwerte (Vektorsumme dreier Richtungen) ermittelt entsprechend EN 792-9.

Schwingungsemissionswert $a_h < 2{,}5\ m/s^2$
Unsicherheit $K = 1{,}5\ m/s^2$

Beschränken Sie die Geräuschentwicklung und Vibration auf ein Minimum!
- Verwenden Sie nur einwandfreie Geräte.
- Warten und reinigen Sie das Gerät regelmäßig.
- Passen Sie Ihre Arbeitsweise dem Gerät an.
- Überlasten Sie das Gerät nicht.
- Lassen Sie das Gerät gegebenenfalls überprüfen.
- Schalten Sie das Gerät aus, wenn es nicht benutzt wird.
- Tragen Sie Handschuhe.

Druckluftqualität:
gereinigt und ölvernebelt.

Luftversorgung:
über eine Wartungseinheit mit Filterdruckminderer und Nebelöler

Leistungsgröße des Kompressors:
Kompressor mit ca. 250 l/min das entspricht einer Motorleistung von 2,2 kW

Einstellwerte für das Arbeiten:
Eingestellter Arbeitsdruck am Druckminderer oder Filterdruckminderer 6 bar

Beachten Sie:
Tragen Sie beim Arbeiten mit dem Stabschleifer die erforderliche Schutzkleidung.
Beachten Sie die Sicherheitsbestimmungen.

5. Inbetriebnahme

Schrauben Sie den mitgelieferten Stecknippel in den Luftanschluss, nachdem Sie zuvor 2-3 Lagen Dichtband auf das Gewinde aufgewickelt haben. Je nach Schleifstift, den Sie verwenden, setzen Sie die entsprechenden Spannhülse Ø 3 mm oder Ø 6 mm ein. Schrauben Sie dazu die Spannmutter ab, setzen die Spannhülse ein und drehen die Spannmutter wieder von Hand auf. Danach den richtigen Schleifstift einstecken (auf richtigen Schaftdurchmesser achten!) und die Spannmutter mit den beiden Spannschlüsseln festziehen. Dabei mit einem Schlüssel die Spannhülsenaufnahme gegenhalten.

6. Wartung und Pflege

Die Einhaltung der hier angegebenen Wartungshinweise sichert für dieses Qualitätsprodukt eine lange Lebensdauer und einen störungsfreien Betrieb zu. Für eine dauerhafte einwandfreie Funktion Ihres Stabschleifers ist eine regelmäßige Schmierung Voraussetzung. Verwenden Sie hierfür nur spezielles Werkzeugöl.

Folgende Möglichkeiten stehen Ihnen in Sachen Schmierung zur Auswahl:

6.1 über einen Nebelöler
Eine komplette Wartungseinheit beinhaltet einen Nebelöler und ist am Kompressor angebracht.

6.2 von Hand
Vor jeder Inbetriebnahme des Druckluft-Werkzeuges 3-5 Tropfen Spezial-Werkzeug-Öl in den Druckluftanschluss gegeben werden. Ist das Druckluftwerkzeug mehrere Tage außer Betrieb, müssen Sie vor dem Einschalten 5-10 Tropfen Öl in den Druckluftanschluss geben.
Lagern Sie Ihr Druckluftwerkzeug nur in trockenen Räumen.

7. Von der Garantie ausgeschlossen sind:

- Verschleißteile
- Schäden durch unzulässigen Arbeitsdruck.
- Schäden durch nicht aufbereitete Druckluft.
- Schäden, hervorgerufen durch unsachgemäßen Gebrauch oder Fremdeingriff.

8. Reinigung, Wartung und Ersatzteilbestellung

8.1 Reinigung
- Halten Sie Schutzvorrichtungen, Luftschlitze und Motorengehäuse so staub- und schmutzfrei wie möglich. Reiben Sie das Gerät mit einem sauberen Tuch ab oder blasen Sie es mit Druckluft bei niedrigem Druck aus.
- Wir empfehlen, dass Sie das Gerät direkt nach jeder Benutzung reinigen.
- Reinigen Sie das Gerät regelmäßig mit einem feuchten Tuch und etwas Schmierseife. Verwenden Sie keine Reinigungs- oder Lösungsmittel; diese könnten die Kunststoffteile des Gerätes angreifen. Achten Sie darauf, dass kein Wasser in das Geräteinnere gelangen kann.

8.2 Wartung
Im Geräteinneren befinden sich keine weiteren zu wartenden Teile.

8.3 Ersatzteilbestellung:
Bei der Ersatzteilbestellung sollten folgende Angaben gemacht werden;
- Typ des Gerätes
- Artikelnummer des Gerätes
- Ident-Nummer des Gerätes
- Ersatzteilnummer des erforderlichen Ersatzteils

Aktuelle Preise und Infos finden Sie unter www.isc-gmbh.info

9. Entsorgung und Wiederverwertung

Das Gerät befindet sich in einer Verpackung um Transportschäden zu verhindern. Diese Verpackung ist Rohstoff und ist somit wieder verwendbar oder kann dem Rohstoffkreislauf zurückgeführt werden. Das Gerät und dessen Zubehör bestehen aus verschiedenen Materialien, wie z.B. Metall und Kunststoffe. Führen Sie defekte Bauteile der Sondermüllentsorgung zu. Fragen Sie im Fachgeschäft oder in der Gemeindeverwaltung nach!

“Caution - Read the operating instructions to reduce the risk of inquiry”

Wear ear-muffs.
The impact of noise can cause damage to hearing.

Wear safety goggles.
Sparks generated during working or splinters, chips and dust emitted by the device can cause loss of sight.

⚠ **Important!**
When using equipment, a few safety precautions must be observed to avoid injuries and damage. Please read the complete operating manual with due care. Keep this manual in a safe place, so that the information is available at all times. If you give the equipment to any other person, give them these operating instructions as well.
We accept no liability for damage or accidents which arise due to non-observance of these instructions and the safety information.

1. Safety regulations

⚠ **CAUTION!**
Read all safety regulations and instructions.
Any errors made in following the safety regulations and instructions may result in an electric shock, fire and/or serious injury.
Keep all safety regulations and instructions in a safe place for future use.

Take suitable precautions to protect yourself and your environment from potential hazards.

- Never put the pin grinder to any use other than that intended.
- Always concentrate while you work. Do not work if you are tired.
- Use only a quick-release coupling to connect up the air supply.
- It is imperative to use a pressure reducer to set the working pressure.
- Never use oxygen or combustible gases as an energy source.
- Always disconnect the tool from the air supply before carrying out any repairs or maintenance work.
- Use only original replacement parts.
- Never allow the tool to run unloaded at full idle speed for any considerable length of time.
- Wear the necessary protective clothing when working with the pin grinder.
- Always wear goggles when grinding.
- Watch out for sparks when grinding. Hot flying particles may burn into both soft and hard materials (glass, floor coverings, etc.) or ignite inflammable solids and liquids (hay, saw dust, lacquer, etc.).
- Never use the machine without oil.
- Check the condition of the grinding pins regularly.
- Store the grinder where it is out of the reach of children.
- Securely fasten the workpiece you want to grind.
- Use only organically bonded grinding wheels and organically or inorganically bonded grinding pins and small grinding wheels (wheel Ø smaller than 20 mm).
- Under no circumstances are you to use grinding wheels at speeds higher than the speed quoted in min-1 by the wheel’s manufacturer.
- Allow new grinding wheels a running-in period of 30 seconds on the tool. Operators and other personnel are to stay out of the danger zone during the trial run. Hold the rotating grinding pin away from the body.
- Never halt a grinding wheel by pressing on its circumference or face.
- Tighten the lock nut only enough to hold the grinding wheel securely in place.
- Operators are to be thoroughly instructed on how to use the grinding tool safely.
- Always examine the grinding pins for signs of damage before you start to work.
- Handle grinding pins and other abrasives carefully. Do not drop. Avoid knocks.
- Make sure the pneumatic motor and the tool’s bearings are kept properly lubricated, particularly after a long period of use.
- When fitting a grinding pin, be sure to leave a gap of at least 1 cm between the back of the abrasive and the tool lock nut.
- Make sure that the air hose connections and hose couplings are tight and that the air pressure is the same as that specified in the instructions.

2. Layout (Fig. 1)

1 trigger lever
2 connector
3 adapter sleeve mount
4 adapter sleeve + lock nut
5 plug-in nipple for the air supply

3. Proper use

The pin grinder is a handy pneumatic tool for use in DIY and automotive workshops.

The exhaust air leaves the tool through the outlet to the rear. The air supply is connected to the tool by means of a quick-release coupling.

The equipment is to be used only for its prescribed purpose. Any other use is deemed to be a case of misuse. The user / operator and not the manufacturer will be liable for any damage or injuries

of any kind caused as a result of this.

Please note that our equipment has not been designed for use in commercial, trade or industrial applications. Our warranty will be voided if the machine is used in commercial, trade or industrial businesses or for equivalent purposes.

Repairs and maintenance work are to be carried out only by authorized specialist workshops.

Please note!
The power of the tool will be reduced if you use a hose that has too small an inner diameter or which is too long.

4. Technical data

Permissible working pressure max.:	6.3 bar
Idle speed:	22,000 min^{-1}
Air consumption (6.3 bar):	128.3 l/min
Recommended hose diameter:	Ø 10 mm
Weight:	0.65 kg

Sound and vibration

Sound and vibration values were measured in accordance with EN 792-9.

L_{pA} sound pressure level	93.8 dB(A)
K_{pA} uncertainty	3 dB
L_{WA} sound power level	83.5 dB(A)
K_{WA} uncertainty	3 dB

Wear ear-muffs.
The impact of noise can cause damage to hearing.

Total vibration values (vector sum of three directions) determined in accordance with EN 792-9.

Vibration emission value a_h < 2.5 m/s²
K uncertainty = 1.5 m/s²

Keep the noise emissions and vibrations to a minimum.
- Only use appliances which are in perfect working order.
- Service and clean the appliance regularly.
- Adapt your working style to suit the appliance.
- Do not overload the appliance.
- Have the appliance serviced whenever necessary.
- Switch the appliance off when it is not in use.
- Wear protective gloves.

Air quality
cleaned and oiled

Air supply
via conditioning unit with filter pressure reducer and mist oiler

Compressor capacity
approx. 250 l/min. equivalent to a motor rating of 2.2 kW

Work settings
6 bar working pressure set at the pressure reducer or filter pressure reducer

Please note:
When working with the pin grinder, be sure to wear the necessary protective clothing. Observe the safety regulations.

5. Putting into operation

Screw the supplied plug-in nipple into the air connection after you have wound 2 to 3 layers of sealing tape around the thread. Insert adapter sleeve size Ø 3 mm or Ø 6 mm depending on which grinding pin you want to use. To do so, unscrew the lock nut, insert the adapter sleeve and re-tighten the lock nut by hand. Then insert the correct grinding pin (make sure it has the correct shaft diameter!) and tighten the lock nut with the two chuck keys, using the one key to hold the adapter sleeve mount.

6. Maintenance and cleaning

Observance of the following maintenance instructions will ensure that this quality tool gives you years of troublefree service.
Regular lubrication is vital for the long-term, reliable operation of your pin grinder. Use only special tool oil for this purpose.
You can choose from the following options for lubricating the tool:

6.1 By mist oiler
A complete conditioning unit includes a mist oiler and is fitted to the compressor.

6.2 By hand

Each time before you use your impactscrewdriver, feed 3-5 drops of special tool oil into the air connection. If the pneumatic tool has not been used for several days, you must feed 5-10 drops of oil into the air connection before you switch on. Keep your pneumatic tool in dry rooms only.

7. The warranty does not cover:

- Wearing parts
- Damage caused by an unacceptable level of working pressure.
- Damage caused by unconditioned compressed air.
- Damage caused by improper use or unauthorized tampering.

8. Cleaning, maintenance and ordering of spare parts

8.1 Cleaning

- Keep all safety devices, air vents and the motor housing free of dirt and dust as far as possible. Wipe the equipment with a clean cloth or blow it with compressed air at low pressure.
- We recommend that you clean the device immediately each time you have finished using it.
- Clean the equipment regularly with a moist cloth and some soft soap. Do not use cleaning agents or solvents; these could attack the plastic parts of the equipment. Ensure that no water can seep into the device.

8.2 Maintenance

There are no parts inside the equipment which require additional maintenance.

8.3 Ordering replacement parts:

Please quote the following data when ordering replacement parts:

- Type of machine
- Article number of the machine
- Identification number of the machine
- Replacement part number of the part required

For our latest prices and information please go to www.isc-gmbh.info

9. Disposal and recycling

The unit is supplied in packaging to prevent its being damaged in transit. This packaging is raw material and can therefore be reused or can be returned to the raw material system.
The unit and its accessories are made of various types of material, such as metal and plastic. Defective components must be disposed of as special waste. Ask your dealer or your local council.

« Avertissement – Lisez ce mode d’emploi pour diminuer le risque de blessures »

Portez une protection de l’ouïe.
L’exposition au bruit peut entraîner une perte de l’ouïe.

Portez des lunettes de protection.
Les étincelles générées pendant travail ou les éclats, copeaux et la poussière sortant de l’appareil peuvent entraîner une perte de la vue.

⚠ **Attention !**
Lors de l'utilisation d'appareils, il faut respecter certaines mesures de sécurité afin d'éviter des blessures et dommages. Veuillez donc lire attentivement ce mode d'emploi. Conservez-le bien de façon à pouvoir disposer à tout moment de ces informations. Si l'appareil doit être remis à d'autres personnes, remettez-leur aussi ce mode d'emploi. Nous déclinons toute responsabilité pour les accidents et dommages dus au non-respect de ce mode d'emploi et des consignes de sécurité.

1. Consignes de sécurité

⚠ **AVERTISSEMENT !**
Veuillez lire toutes les consignes de sécurité et instructions.
Tout non-respect des consignes de sécurité et instructions peut provoquer une décharge électrique, un incendie et/ou des blessures graves.
Conservez toutes les consignes de sécurité et instructions pour une consultation ultérieure.

Prenez des précautions appropriées pour protéger votre personne et l'environnement contre des risques d'accident.

- N'employez la meuleuse à barre qu'à bonne escient.
- Ne travaillez qu'en état de calme et de concentration.
- N'effectuez le raccordement d'air comprimé qu'à l'aide d'un raccord à fermeture rapide.
- L'ajustage de la pression de service ne se fait qu'au moyen d'un réducteur de pression.
- N'utilisez jamais d'oxygène ou de gaz inflammable comme source d'énergie.
- Séparez l'appareil de la source d'air comprimé avant tout dépannage et tout travail de maintenance.
- N'employez que des pièces de rechange originales.
- Ne laissez jamais fonctionner la machine à vide pendant un temps prolongé.
- Pendant votre travail avec la meuleuse à barre, portez les vêtements de protection nécessaires.
- Pendant le meulage, portez toujours des lunettes de protection.
- Pendant le meulage, faites attention aux étincelles. Les particules incandescentes projetées peuvent s'incruster dans des matériaux qu'ils soient mous ou dures (verre, revêtements de sol etc). Elles peuvent également mettre le feu à des matériaux ou des liquides inflammables (foin, copeaux, laques etc.).
- Ne jamais utiliser l'appareil sans huile.
- Contrôlez régulièrement l'état des meules sur tige.
- Déposez la meuleuse de façon à ce que les enfants ne puissent pas l'atteindre.
- Fixez bien la pièce à travailler.
- Seules les meules à liaison organique et les meules sur tige à liaison organique ou inorganique ainsi que les petites meules peuvent être utilisées (meules d'un Ø inférieur à 20 mm).
- Il ne faut utiliser en aucun cas des meules dont la vitesse de rotation est supérieure à la vitesse en min-1 indiquée par le fabricant de la meule.
- Les nouvelles meules doivent tourner à vide conjointement avec la meuleuse pendant une demi-minute. Les personnes qui utilisent l'appareil et autres personnes doivent se tenir hors de la zone à risques pendant la durée de la marche d'essai. Tenir la meule sur tige en rotation écarté du corps.
- Il est interdit d'arrêter les meules en appuyant sur le périmètre ou sur le front de la meule.
- Serrez l'écrou de serrage jusqu'au point où la queue de la meule est bien fixée.
- Les utilisateurs doivent être instruits soigneusement pour un emploi sûr de la meuleuse.
- Avant la mise en service, contrôlez toujours que les meules sur tige ne sont pas endommagées.
- Maniez les meules sur tige et autres meules avec précaution. Ne pas laisser tomber. Eviter les chocs.
- Graissez le moteur pneumatique et le palier de la meuleuse toujours correctement, surtout en cas d' un fonctionnement prolongé.
- Lors du serrage d'une meule sur tige, veillez à ce qu'un écart minimum de 1 cm soit respecté entre la partie arrière de la meule et l'écrou de serrage de l'appareil.
- Assurez-vous que les raccords du tuyau à air et les tuyaux sont étanches et que la pression d'air correspond aux données du mode d'emploi.

2. Description de l'appareil (fig. 1)

1 Gâchette
2 Pièce de raccordement
3 Porte-mandrin de serrage
4 Mandrin de serrage + écrou de serrage
5 Raccord enfichable pour le raccord d'air comprimé

3. Utilisation conforme à l'affectation

La meuleuse à barre est un appareil pneumatique pratique aussi bien utilisé dans le domaine du bricolage domestique que dans le domaine automobile.

L'air s'échappe vers l'arrière au-dessus de la gâchette. Le raccordement de l'air comprimé s'effectue par un raccord à fermeture rapide.

La machine doit exclusivement être employée conformément à son affectation. Chaque utilisation allant au-delà de cette affectation est considérée comme non conforme. Pour les dommages en résultant ou les blessures de tout genre, le producteur décline toute responsabilité et l'opérateur/l'exploitant est responsable.

Veillez au fait que nos appareils, conformément à leur affectation, n'ont pas été construits, pour être utilisés dans un environnement professionnel, industriel ou artisanal. Nous déclinons toute responsabilité si l'appareil est utilisé professionnellement, artisanalement ou dans des sociétés industrielles, tout comme pour toute activité équivalente.

Ne faire effectuer réparations et maintenance que dans des ateliers spécialisés autorisés.

A noter:
Un diamètre intérieur insuffisant du tuyau et une conduite trop longue, provoquent une perte de puissance de l'appareil.

4. Données techniques

Pression de service admissible max.:	6,3 bar
Vitesse à vide:	22.000 min^{-1}
Consommation d'air (6,3 bar):	128,3 l/min
Diamètre recommandé du tuyau:	Ø 10 mm
Poids:	0,65 kg

Bruit et vibration

Les valeurs de bruit et de vibration ont été déterminées conformément à la norme EN 792-9.

Niveau de pression acoustique L_{pA}	93,8 dB(A)
Imprécision K_{pA}	3 dB
Niveau de puissance acoustique L_{WA}	83,5 dB(A)
Imprécision K_{WA}	3 dB

Portez une protection acoustique.
L'exposition au bruit peut entraîner la perte de l'ouïe.

Les valeurs totales des vibrations (somme des vecteurs de trois directions) ont été déterminées conformément à EN 792-9.

Valeur d'émission des vibrations a_h < 2,5 m/s²
Imprécision K = 1,5 m/s²

Limitez le niveau sonore et les vibrations à un minimum !

- Utilisez exclusivement des appareils en excellent état.
- Entretenez et nettoyez l'appareil régulièrement.
- Adaptez votre façon de travailler à l'appareil.
- Ne surchargez pas l'appareil.
- Faites contrôler l'appareil le cas échéant.
- Mettez l'appareil hors circuit lorsque vous ne l'utilisez pas.
- Portez des gants.

Qualité d'air comprimé:
nettoyé et graissé à brouillard d'huile

Alimentation en air:
par une unité d'entretien avec réducteur de pression du filtre et graisseur à brouillard d'huile

Puissance du compresseur:
Compresseur avec une puissance de remplissage d'env. 250 l/min ceci correspond à une capacité du moteur de 2,2 kW.

Valeurs de réglage pour le service:
Pression de service réglée sur le réducteur de pression ou sur le réducteur de pression du filtre: 6 bar

A noter:
Pendant les travaux avec la meuleuse à barre, portez les vêtements appropriés.
Observez les consignes de sécurité.

5. Mise en service

Vissez le raccord enfichable fourni au raccord d'air après avoir enroulé 2 à 3 couches de bande d'étanchéité autour du filetage. Selon la meule sur tige que vous utilisez, insérez
les mandrins de serrage correspondants d'un Ø de 3 mm oder d'un Ø de 6 mm. A cet effet, dévissez l'écrou de serrage, insérez le mandrin de serrage et serrez de nouveau l'écrou de serrage à la main. Introduisez ensuite la meule sur tige désirée (faire attention au bon diamètre de la queue) et serrez bien l'écrou de serrage à l'aide des deux clés de serrage. En faisant ceci, maintenez le porte-mandrin de serrage avec une clé.

6. Maintenance et entretien

Le respect des consignes de maintenance indiquées ici, assure la pérennité de ce produit de qualité ainsi qu'un fonctionnement sans défaillance.
Un graissage régulier est la condition préalable pour un fonctionnement irréprochable et durable de votre meuleuse à barre. N'utilisez que de l'huile spédiale de machine.

Vous avez plusieurs possibilités pour le graissage:

6.1 à l'aide d'un graisseur à brouillard d'huile
Un graisseur à brouillard d'huile est inclus dans l'unité d'entretien complète qui est fixée au compresseur.

6.2 manuel
Avant toute mise en service de votre outil pneumatique, vous devriez mettre 3 à 5 gouttes d'huile spéciale de machine dans le raccord d'air comprimé. Si l'outil pneumatique était hors service pendant quelque jours, vous devriez mettre 5 à 10 gouttes d'huile dans le raccord d'air comprimé, avant de mettre l'appareil en marche.
Ne conservez votre outil pneumatique que dans des locaux secs.

7. Sont exclus de la garantie

- Pièces usées
- Dommages causés par une pression de service inadmissible.
- Dommages causés par un air comprimé non-conditionné.
- Dommages causés par une utilisation mal appropriée ou par une intervention non-autorisée.

8. Nettoyage, maintenance et commande de pièces de rechange

8.1 Nettoyage
- Maintenez les dispositifs de protection, les fentes à air et le carter de moteur aussi propres (sans poussière) que possible. Frottez l'appareil avec un chiffon propre ou soufflez dessus avec de l'air comprimé à basse pression.
- Nous recommandons de nettoyer l'appareil directement après chaque utilisation.
- Nettoyez l'appareil régulièrement à l'aide d'un chiffon humide et un peu de savon. N'utilisez aucun produit de nettoyage ni détergeant ; ils pourraient endommager les pièces en matières plastiques de l'appareil. Veillez à ce qu'aucune eau n'entre à l'intérieur de l'appareil.

8.2 Maintenance
Aucune pièce à l'intérieur de l'appareil n'a besoin de maintenance.

8.3 Commande de pièces de rechange :
Pour les commandes de pièces de rechange, veuillez indiquer les références suivantes:
- Type de l'appareil
- No. d'article de l'appareil
- No. d'identification de l'appareil
- No. de pièce de rechange de la pièce requise

Vous trouverez les prix et informations actuelles à l'adresse www.isc-gmbh.info

9. Mise au rebut et recyclage

L'appareil se trouve dans un emballage permettant d'éviter les dommages dus au transport. Cet emballage est une matière première et peut donc être réutilisé ultérieurement ou être réintroduit dans le circuit des matières premières.
L'appareil et ses accessoires sont en matériaux divers, comme par ex. des métaux et matières plastiques. Eliminez les composants défectueux dans les systèmes d'élimination des déchets spéciaux. Renseignez-vous dans un commerce spécialisé ou auprès de l'administration de votre commune !

“Avvertimento – Per ridurre il rischio di lesioni leggete le istruzioni per l’uso”

Portate cuffie antirumore.
L’effetto del rumore può causare la perdita dell’udito.

Indossate gli occhiali protettivi.
Scintille createsi durante il lavoro o schegge, trucioli e polveri scaraventate fuori dall’apparecchio possono causare la perdita della vista.

⚠ Attenzione!
Nell'usare gli apparecchi si devono rispettare diverse avvertenze di sicurezza per evitare lesioni e danni. Quindi leggete attentamente queste istruzioni per l'uso. Conservatele bene per avere a disposizione le informazioni in qualsiasi momento. Se date l'apparecchio ad altre persone consegnate loro queste istruzioni per l'uso insieme all'apparecchio! Non ci assumiamo alcuna responsabilità per incidenti o danni causati dal mancato rispetto di queste istruzioni e delle avvertenze di sicurezza.

1. Avvertenze sulla sicurezza

⚠ AVVERTIMENTO!
Leggete tutte le avvertenze di sicurezza e le istruzioni.
Dimenticanze nel rispetto delle avvertenze di sicurezza e delle istruzioni possono causare scosse elettriche, incendi e/o gravi lesioni.
Conservate tutte le avvertenze e le istruzioni per eventuali necessità future.

Proteggete Voi stessi e gli altri da eventuali pericoli d'infortunio prendendo le adeguate misure precauzionali.

- Non utilizzate la Smerigliatrice a canna per lavori ad essa inidonei.
- Mettersi al lavoro riposato e pieno di concentrazione.
- Effettuare il collegamento dell'aria compressa soltanto tramite un organo di raccordo a chiusura rapida.
- La pressione di lavoro deve essere regolata attraverso un dispositivo riduttore di pressione.
- Non servirsi di ossigeno o gas infiammabili quali fonti di energia.
- Prima di eliminare eventuali disturbi di funzionamento o di effettuare lavori di manutenzione, staccare l'attrezzo dalla fonte d'aria compressa.
- Utilizzare soltanto ricambi originali.
- Non lasciarlo mai funzionare per lungo tempo a pieno regime di corsa a vuoto e senza smerigliare.
- Durante il lavoro colla Smerigliatrice a canna, portate gli indumenti protettivi necessari.
- Smerigliando portare sempre gli occhiali protettivi.
- Smerigliando fate attenzione alle scintille sprigionatesi. Queste particelle incandescenti che volano via, possono penetrare in materiali teneri e duri e solidificarvisi a caldo (vetrerie, moquette ecc.), o provocare l'accensione di materiali e liquidi facilmente infiammabili (paglia, segatura, vernici ecc.).
- Non usare la macchina senza olio.
- Controllare regolarmente lo stato delle aste abrasive.
- Deporre la smerigliatrice di modo che non possa essere raggiunta dai bambini.
- Fissare bene il pezzo da sottoporre a lavorazione.
- Si devono utilizzare soltanto corpi abrasivi organicamente agglomerati, ed aste abrasive e corpi abrasivi piccoli organicamente o anorganicamente agglomerati (corpo abrasivo con Ø minore a 20 mm).
- Non fare assolutamente girare i corpi abrasivi con un numero di giri superiore al numero di giri per min $^{-1}$ indicato dal produttore del corpo abrasivo stesso.
- Si deve fare il rodaggio di un corpo abrasivo nuovo facendolo girare per mezzo minuto a regime di giri a vuoto ed in collegamento coll'apparecchio smerigliatore. Durante il collaudo, il personale addetto all'uso, ed altre persone presenti, devono stare al difuori della zona di pericolo. Facendo ciò, tenere l'asta abrasiva lontana dal corpo.
- Non fermare il moto rotativo dei corpi abrasivi premendo sulla superficie circonferenziale o sulla parte frontale degli stessi.
- Il dado di fermo deve essere serrato con una forza tale da poter tenere ben ferma l'asta del corpo abrasivo.
- Il personale addetto all'uso deve essere adeguatamente addestrato relativamente all'utilizzo sicuro della smerigliatrice.
- Prima della messa in funzione verificate che le aste abrasive non presentino danni.
- Maneggiate cautamente le aste abrasive ed altri utensili abrasivi. Non lasciarli cadere. Evitare gli urti.
- Il motore pneumatico ed i cuscinetti della smerigliatrice devono essere costantemente e regolamentarmente lubrificati, specialmente in caso di funzionamento prolungato.
- Fissando l'asta abrasiva. fare attenzione che fra il retro del corpo abrasivo ed il dado di fermo della macchina vi deve rimanere uno spazio di almeno 1 cm.
- Verificate che i raccordi del tubo dell'aria ed i collegamenti del tubo siano stagni e che la pressione dell'aria corrisponda alle indicazioni specificate nella guida all'uso.

2. Descrizione dell'apparecchio (Fig. 1)

1 Levetta-grilletto
2 Pezzo di raccordo
3 Sede del mandrino
4 Mandrino + Dado di fermo
5 Nipplo di raccordo aria compressa

3. Utilizzo proprio

La Smerigliatrice a canna è un attrezzo con azionamento ad aria compressa utilizzato dal do-it-yourselfer e in campo meccanico automobilistico.

L'aria espulsa fuoriesce al disopra del grilletto verso il basso. il collegamento avviene attraverso un organo d'innesto rapido.

L'apparecchio deve venire usato solamente per lo scopo a cui è destinato. Ogni altro tipo di uso che esuli da quello previsto non è un uso conforme. L'utilizzatore/l'operatore, e non il costruttore, è responsabile dei danni e delle lesioni di ogni tipo che ne risultino.

Tenete presente che i nostri apparecchi non sono stati costruiti per l'impiego professionale, artigianale o industriale. Non ci assumiamo alcuna garanzia quando l'apparecchio viene usato in imprese commerciali, artigianali o industriali, o in attività equivalenti.

Fare effettuare riparazioni e lavori di service soltanto da officine specializzate autorizzate.

Avvertimento!
Un diametro interno del tubo troppo piccolo o un tubo troppo lungo hanno di conseguenza una perdita di potenza dell'apparecchio.

4. Caratteristiche tecniche

Pressione di lavoro max. consentita:	6,3 bar
Numero giro corsa a vuoto:	22.000 min^{-1}
Consumo aria (6,3 bar):	128,3 l/min
Diametro tubo consigliato:	Ø 10 mm
Peso:	0,65 kg

Rumore e vibrazioni

I valori del rumore e delle vibrazioni sono stati rilevati secondo la norma EN 792-9.

Livello di pressione acustica L_{pA}	93,8 dB (A)
Incertezza K_{pA}	3 dB
Livello di potenza acustica L_{WA}	83,5 dB (A)
Incertezza K_{WA}	3 dB

Portate cuffie antirumore.
L'effetto del rumore può causare la perdita dell'udito.

Valori complessivi delle vibrazioni (somma vettoriale delle tre direzioni) rilevati secondo la norma EN 792-9.

Valore emissione vibrazioni a_h < 2,5 m/s^2
Incertezza K = 1,5 m/s^2

Limitate al minimo lo sviluppo di rumore e le vibrazioni!
- Utilizzate soltanto apparecchi in perfetto stato.
- Eseguite regolarmente la manutenzione e la pulizia dell'apparecchio.
- Adattate il vostro modo di lavorare all'apparecchio.
- Non sovraccaricate l'apparecchio.
- Fate eventualmente controllare l'apparecchio.
- Spegnete l'apparecchio se non lo utilizzate.
- Indossate i guanti.

Qualità dell'aria compressa:
pulita e a micronebulizzata ad d'olio.

Alimentazione aria tramite unità manutenzionale:
con riduttore di pressione a filtro e oleatore a micronebbia.

Grado di potenza del compressore:
Potenza di riempimento del compressore ca. 250 l/min. che corrisponde ad una potenza motrice di 2,2 kW

Valori di regolazione al pressione di lavoro:
regolata sul funzionamento riduttore di pressione o riduttore di pressione a filtro 6 bar.

Misure precauzionali
Lavorando colla Smerigliatrice a canna portate indumenti protettivi adeguati, specialmente gli occhiali protettivi.
Si prega di osservare le norme di sicurezza.

5. Messa in funzione

Avvitate il nipplo di raccordo in dotazione al raccordo d'aria dopo aver prima avvolto sul filetto 2-3 strati di nastro di guarnizione. A seconda dell'asta abrasiva che utilizzate, applicate il rispettivo mandrino con Ø da 3 mm o con Ø da 6 mm, svitando prima il dado di fermo. Introducete poi il mandrino e riavvitate il dado di fermo con la sola mano. Dopodiché infilate l'asta abrasiva occorrente (facendo attenzione che il diametro dell'asta sia quello giusto!) e stringete con forza il mandrino utilizzando ambedue le chiavi di fissaggi e facendo contro con una delle chiavi sulla sede del mandrino.

6. Cura e manutenzione

L'osservanza delle avvertenze sulla manutenzione qui indicate, comporterà a questo prodotto di qualità una prolungata longevità ed un funzionamento senza disturbi o guasti.
Per un funzionamento continuo e senza inconvenienti tecnici della Vostra Smerigliatrice a canna, è indispensabile lubrificarla regolarmente. A tale scopo impiegate soltanto olio speciale per attrezzi.

Per quanto riguarda la lubrificazione, avete le seguenti possibilità:

6.1 mediante un oleatore a micronebbia
Una unità manutenzionale comprende un oleatore a micronebbia, che si trova applicato al compressore.

6.2 a mano
Prima di ogni messa in funzione dell'attrezzo ad aria compressa dovrete dare 3-5 gocce d'olio sul raccordo dell'aria compressa stesso. Se l'attrezzo ad aria compressa non fosse stato usato per più giorni, dovrete dare 5-10 gocce d'olio sul raccordo dell'aria compressa, prima di avviarlo. Conservate il Vostro attrezzo ad aria compressa solo in ambienti chiusi.

7. Sono esclusi dalla garanzia:

- Pezzi soggetti al logoramento
- Danni causati da pressione al funzionamento non consentita.
- Danni in causati da aria compressa non preparata.
- Danni in seguito ad uso non idoneamente eseguito o ad altrui intervento.

8. Pulizia, manutenzione e ordinazione dei pezzi di ricambio

8.1 Pulizia
- Tenete il più possibile i dispositivi di protezione, le fessure di aerazione e la carcassa del motore liberi da polvere e sporco. Strofinate l'apparecchio con un panno pulito o soffiatelo con l'aria compressa a pressione bassa.
- Consigliamo di pulire l'apparecchio subito dopo averlo usato.
- Pulite l'apparecchio regolarmente con un panno asciutto ed un po' di sapone. Non usate detergenti o solventi perché questi ultimi potrebbero danneggiare le parti in plastica dell'apparecchio. Fate attenzione che non possa penetrare dell'acqua nell'interno dell'apparecchio.

8.2 Manutenzione
All'interno dell'apparecchio non si trovano altre parti sottoposte ad una manutenzione qualsiasi.

8.3 Ordinazione di pezzi di ricambio:
Volendo commissionare dei pezzi di ricambio, si dovrebbe dichiarare quanto segue:
- modello dell'apparecchio
- numero dell'articolo dell'apparecchio
- numero d'ident. dell'apparecchio
- numero del pezzo di ricambio del ricambio necessitato.

Per i prezzi e le informazioni attuali si veda www.isc-gmbh.info

9. Smaltimento e riciclaggio

L'apparecchio si trova in una confezione per evitare i danni dovuti al trasporto. Questo imballaggio rappresenta una materia prima e può perciò essere utilizzato di nuovo o riciclato.
L'apparecchio e i suoi accessori sono fatti di materiali diversi, per es. metallo e plastica. Consegnate i pezzi difettosi allo smaltimento di rifiuti speciali. Per informazioni rivolgetevi ad un negozio specializzato o all'amministrazione comunale!

„Advarsel – Læs betjeningsvejledningen for at reducere risikoen for personskade“

Brug høreværn.
Støjudviklingen fra maskinen kan forårsage høretab.

Brug beskyttelsesbriller.
Gnister, som opstår under arbejdet, eller splinter, spån og støv, som står ud fra maskinen, kan forårsage synstab.

⚠ Vigtigt!
Ved brug af el-værktøj er der visse sikkerhedsforanstaltninger, der skal respekteres for at undgå skader på personer og materiel. Læs derfor betjeningsvejledningen grundigt igennem. Opbevar vejledningen et praktisk sted, så du altid kan tage den frem efter behov. Husk at lade betjeningsvejledningen følge med maskinen, hvis du overdrager den til andre!
Vi fraskriver os ethvert ansvar for skader på personer eller materiel, som måtte opstå som følge af, at anvisningerne i denne betjeningsvejledning, navnlig vedrørende sikkerhed, tilsidesættes.

1. Sikkerhedsanvisninger

⚠ ADVARSEL!
Læs alle sikkerhedsanvisninger og øvrige anvisninger.
Følges anvisningerne, navnlig sikkerhedsanvisningerne, ikke nøje som beskrevet, kan elektrisk stød, brand og/eller svære kvæstelser være følgen.
Alle sikkerhedsanvisninger og øvrige anvisninger skal gemmes.

Beskyt Dem selv og Deres omgivelser mod faren for ulykker ved at træffe egnede sikkerhedsforanstaltninger.

- Anvend ikke ligesliberen i strid med sit formål.
- Arbejd kun med maskinen, når De er udhvilet og koncentreret.
- Tryklufttilslutningen skal ske via en lynkobling.
- Indstillingen af arbejdstrykket skal ske via en trykaflastningsventil.
- Anvend ikke ilt eller brændbare gasser som energikilde.
- Afbryd maskinens forbindelse til trykluftkilden før fejlafhjælpning og vedligeholdelsesarbejder.
- Anvend udelukkende originale reservedele.
- Lad ikke maskinen køre ubelastet med max. friløbshastighed gennem længere tid.
- Bær det nødvendige beskyttelsesudstyr under arbejdet med ligesliberen.
- Bær altid beskyttelsesbriller under slibning.
- Vær opmærksom på gnistdannelse ved slibning. De flyvende, glødende smådele kan brænde sig ind i bløde og hårde materialer (glas, gulvbelægninger osv.) eller antænde letantændelige materialer eller væsker (hø, savspåner, lak osv.).
- Tag ikke maskinen i brug, uden at der er påfyldt olie.
- Kontrollér med regelmæssige mellemrum slibestifternes tilstand.
- Opbevar ligesliberen, så den er utilgængelig for børn.
- Spænd arbejdsemnet godt fast.
- Der må kun anvendes organisk bundne slibemidler og organisk eller uorganisk bundne slibestifter og små slibemidler (slibemidlets diameter er mindre end 20 mm).
- Slibemidler må under ingen omstændigheder anvendes med et omdrejningstal, som er højere end det omdrejningstal, som fabrikanten har angivet i min^{-1}.
- Nye slibemidler skal prøvekøres på ligesliberen i tomgang i et halvt minut. Operatører og andet personale skal under prøvekørslen stå uden for fareområdet. Den roterende slibestift skal holdes væk fra kroppen.
- Slibemidler må ikke standses ved at trykke kanten eller forsiden imod noget.
- Spændemøtrikken skal kun spændes så fast, at skaftet på slibemidlet sidder fast.
- Operatører skal instrueres grundigt i sikker brug af ligesliberen.
- Kontrollér før ibrugtagning altid, om slibestifterne er beskadigede.
- Slibestifter og andre slibemidler skal behandles forsigtigt. Pas på ikke at tabe dem. Undgå stød.
- Ligesliberens trykluftmotor og lejer skal smøres i henhold til forskrifterne, især ved længerevarende brug.
- Sørg for, at der ved fastspænding af en slibestift er en afstand på mindst 1 cm mellem slibemidlets bageste del og maskinens spændemøtrik.
- Forvis Dem om, at luftslange- og slangekoblings-tilslutningerne er tætte, og at lufttrykket svarer til værdierne i vejledningen.

2. Oversigt over maskinen (fig. 1)

1 Start/stop
2 Tilslutningsstykke
3 Holder til spændebøsning
4 Spændebøsning + spændemøtrik
5 Tilslutningsnippel til tryklufttilslutning

3. Formålsbestemt anvendelse

Ligesliberen er en let håndterbar, trykluftdrevet maskine til gør-det-selv-manden og bilmekanikeren.

Returluften slippes ud bag på maskinen oven over udsugningen. Trykluftstilslutningen sker via lynkobling.

Saven må kun anvendes i overensstemmelse med dens tiltænkte formål. Enhver anden form for anvendelse er ikke tilladt. Vi fraskriver os ethvert ansvar for skader, det være sig på personer eller materiel, som måtte opstå som følge af, at maskinen ikke er blevet anvendt korrekt. Ansvaret bæres alene af brugeren/ejeren.

Bemærk, at vore produkter ikke er konstrueret til erhvervsmæssig, håndværksmæssig eller industriel brug. Vi fraskriver os ethvert ansvar, såfremt produktet anvendes i erhvervsmæssigt, håndværksmæssigt, industrielt eller lignende øjemed.

Reparationer og service må kun udføres af et autoriseret specialværksted.

Bemærk!
Hvis slangens indvendige diameter er for lille og slangen er for lang, medfører det effekttab på maskinen.

4. Tekniske data

Max. tilladt arbejdstryk:	6,3 bar
Friløbshastighed:	22.000 min^{-1}
Luftforbrug (6,3 bar):	128,3 l/min
Anbefalet slangediameter:	Ø 10 mm
Vægt:	0,65 kg

Støj og vibration

Støj- og vibrationstal er beregnet i henhold til EN 792-9.

Lydtryksniveau L_{pA}	93,8 dB(A)
Usikkerhed K_{pA}	3 dB
Lydeffektniveau L_{WA}	83,5 dB(A)
Usikkerhed K_{WA}	3 dB

Brug høreværn.
Støjudviklingen fra maskinen kan forårsage høretab.

Samlede svingningstal (vektorsum for tre retninger) beregnet i henhold til EN 792-9.

Svingningsemissionstal a_h < 2,5 m/s^2
Usikkerhed K = 1,5 m/s^2

Støjudvikling og vibration skal begrænses til et minimum!
- Brug kun intakte og ubeskadigede maskiner.
- Vedligehold og rengør maskinen med jævne mellemrum.
- Tilpas arbejdsmåden efter maskinen.
- Overbelast ikke maskinen.
- Lad i givet fald maskinen underkaste et eftersyn.
- Sluk maskinen, når den ikke benyttes.
- Bær handsker.

Trykluftkvalitet
Renset og oliesmurt

Luftforsyning
Via en serviceenhed med filtertrykaflastningsventil og olietågesmøreaggregat
Kompressorkapacitet
Kompressorkapacitet ca. 250 l/min hvilket svarer til en motoreffekt, på 2,2 kW.

Indstillingsværdier for arbejdet
Indstillet arbejdstryk på trykaflastningsventilen eller filtertrykaflastningsventilen 6 bar

Bemærk:
Bær det nødvendige sikkerhedsudstyr under arbejdet med ligesliberen.
Følg sikkerhedsbestemmelserne.

5. Ibrugtagning

Skru den medfølgende tilslutningsnippel ind i lufttilslutningen, efter at De i forvejen har viklet 2-3 lag tætningsbånd omkring gevindet. Afhængigt af den anvendte slibestift sætter De enten spændebøsning Ø 3 mm eller 6 mm Ø i. Før isætning skal De skrue spændemøtrikken af og derefter isætte spændebøsningen og skrue spændemøtrikken på med hånden. Sæt derefter den rigtige slibestift i (sørg for at skaftets diameter er korrekt!) og spænd spændemøtrikken fast ved hjælp af de to spændenøgler, hvoraf den ene bruges til at holde spændebøsningsholderen fast, så den ikke drejer med rundt.

6. Vedligehold og pleje

Ved overholdelse af de her anførte vedligeholdelsesanvisninger sikres dette kvalitetsproduktet en lang levetid samt en fejlfri anvendelse.
Forudsætningen for, at ligesliberen på længere sigt fungererer fejlfrit, er en regelmæssig smøring. Anvend kun specialværktøjsolie.

Smøring kan foretages på følgende måder:

6.1 via et tågesmøreapparat
En komplet serviceenhed indeholder et tågesmøreapparat og er placeret på kompressoren.

6.2 manuelt
Tilfør slagnøglen før hver eneste ibrugtagning 3-5 dråber specialværktøjsolie ned i tryklufttilslutningen. Hvis trykluftværktøjet ikke brugs i flere dage, skal De tilføre 5-10 dråber olie ned i trykluftstilslutningen, inden maskinen tages i brug. Opbevar altid trykluftværktøjet på et tørt sted.

7. Garantien omfatter ikke:

- Sliddele.
- Skader som følge af overskridelse af det tilladte arbejdstryk.
- Skader som følge af ubehandlet trykluft.
- Skader opstået som følge af ukorrekt brug eller uautoriseret reparation.

8. Rengøring, vedligeholdelse og reservedelsbestilling

8.1 Rengøring
- Hold så vidt muligt beskyttelsesanordninger, luftsprækker og motorhuset fri for støv og snavs. Gnid maskinen ren med en ren klud, eller foretag trykluftudblæsning med lavt tryk.
- Vi anbefaler, at maskinen rengøres hver gang efter brug.
- Rengør af og til maskinen med en fugtig klud og lidt blød sæbe. Undgå brug af rengørings- eller opløsningsmiddel, da det vil kunne ødelægge maskinens kunststofdele. Pas på, at der ikke kan trænge vand ind i maskinens indvendige dele.

8.2 Vedligeholdelse
Der findes ikke yderligere dele, som skal vedligeholdes inde i maskinen.

8.3 Reservedelsbestilling:
Ved bestilling af reservedele skal følgende oplyses:
- Savens type.
- Savens artikelnummer.
- Savens identifikationsnummer.
- Nummeret på den nødvendige reservedel.

Aktuelle priser og øvrige oplysninger finder du på internetadressen www.isc-gmbh.info

9. Bortskaffelse og genanvendelse

Maskinen er pakket ind for at undgå transportskader. Emballagen består af råmaterialer og kan således genanvendes eller indleveres på genbrugsstation. Maskinen og dens tilbehør består af forskellige materialer, f.eks. metal og plast. Defekte komponenter skal kasseres ifølge miljøforskrifterne og må ikke smides ud som almindeligt husholdningsaffald. Hvis du er i tvivl: Spørg din forhandler, eller forhør dig hos din kommune!

“Varning – Läs igenom bruksanvisningen för att sänka risken för skador”

Bär hörselskydd.
Buller kan leda till att hörseln förstörs.

Använd skyddsglasögon.
Medan du använder elverktyget finns det risk för att gnistor uppstår eller att splitter, spån och damm slungas ut ur verktyget. Dessa kan leda till att du blir blind.

⚠ **Obs!**
Innan produkten kan användas måste särskilda säkerhetsanvisningar beaktas för att förhindra olyckor och skador. Läs därför noggrant igenom denna bruksanvisning. Förvara den på ett säkert ställe så att du alltid kan hitta önskad information. Om produkten ska överlåtas till andra personer måste även denna bruksanvisning medfölja.
Vi övertar inget ansvar för olyckor eller skador som har uppstått om denna bruksanvisning eller säkerhetsanvisningarna åsidosätts.

1. Säkerhetsanvisningar:

⚠ **VARNING!**
Läs alla säkerhetsanvisningar och instruktioner. Försummelser vid iakttagandet av säkerhetsanvisningarna och instruktionerna kan förorsaka elstöt, brand och/eller svåra skador.
Förvara alla säkerhetsanvisningar och instruktioner för framtiden.

Skydda Er själv och Er omgivning mot olyckor med hjälp av lämpliga försiktighetsåtgärder.

- Filmaskinen får inte användas för icke ändamålsenlig användning.
- Arbeta med maskinen endast då Ni är utvilad och koncentrerad.
- Tryckluften får endast anslutas via en snabbkoppling.
- Inställningen av arbetstrycket måste göras via en reducerventil.
- Använd inte syre eller brännbara gaser som energikälla.
- Före felavhjälpning och underhållsarbeten måste maskinen skiljas från tryckluftskällan.
- Använd endast originalreservdelar.
- Låt inte maskinen köra obelastad på högsta tomgångsvarvtalet under en längre tid.
- Bär nödvändig skyddsklädsel under arbete med filmaskinen.
- Bär alltid skyddsglasögon under slipning.
- Se upp med gnistbildning vid slipning. De glödande partiklarna som sprätter iväg kan borra sig in mjuka och hårda material (glas, golvbeläggningar osv) eller antända lättantändliga material och vätskor (hö, sågspån, lack osv).
- Kör inte maskinen utan olja.
- Kontrollera regelbundet slipstiftens tillstånd.
- Förvara filmaskinen oåtkomligt för barn.
- Fäst arbetsstycket som ska bearbetas väl.
- Endast organiskt bundna slipmedel och organiskt eller oorganiskt bundna slipstift och små slipmedel får användas (slipmedel Ø mindre än 20 mm).
- Slipmedlet får under inga omständigheter köras med ett varvtal som är högre än det varvtal som angivits i min^{-1} av tillverkaren av slipmedlet.
- Nya slipmedel måste köras in i tomgång under en halv minut tillsammans med filmaskinen. Driftspersonal och annan personal måste stå utanför riskzonen under tiden som provkörningen genomförs. Håll det roterande slipstiftet riktat från kroppen.
- Slipmedlet får inte stoppas genom att dess sida eller spets trycks emot något föremål.
- Spännmuttern får endast dras åt så hårt att slipmedlets skaft sitter fast.
- Driftpersonalen ska få ingående instruktioner om säker användning av filmaskinen.
- Kontrollera alltid före idrifttagning att slipstiften inte är skadade.
- Hantera slipstift och andra slipmedel försiktigt. Låt dem inte ramla i golvet. Undvik stötar.
- Filmaskinens tryckluftsmotor och lager ska alltid smörjas enligt föreskrifterna, framförallt då maskinen ska vara i drift under längre tid.
- Se till att det är ett avstånd på minst 1 cm mellan slipmedlets bakre del och maskinens spännmutter då slipstiftet spänns fast.
- Kontrollera att luftslangens och slang-kopplingarnas anslutningar håller tätt och att lufttrycket överensstämmer med uppgifterna i handboken.

2. Beskrivning av maskinen (bild 1)

1 Avtryckararm
2 Kopplingsstycke
3 Hållare för spännhylsa
4 Spännhylsa + spännmutter
5 Nippel för tryckluftsanslutning

3. Ändamålsenlig användning

Filmaskinen är en lätthanterlig, tryckluftsdriven maskin för gör-det-själv-män och bilmekaniker.

Frånluften släpps ut bakåt via utloppet. Tryckluftsanslutningen sker via en snabbkoppling.

Maskinen får endast användas till sitt avsedda ändamål. Användningar som sträcker sig utöver detta användningsområde är ej ändamålsenliga. För materialskador eller personskador som resulterar av sådan användning ansvarar användaren/operatören

själv. Tillverkaren påtar sig inget ansvar.

Tänk på att våra produkter endast får användas till ändamålsenligt syfte och inte har konstruerats för yrkesmässig, hantverksmässig eller industriell användning. Vi ger därför ingen garanti om produkten ska användas inom yrkesmässiga, hantverksmässiga eller industriella verksamheter eller vid liknande aktiviteter.

Reparationer och service får endast utföras av auktoriserade fackverkstäder.

Observera!
För liten innerdiameter på slangen och för lång slang leder till effektförlust på maskinen.

4. Tekniska data

Max tillåtet arbetstryck:	6,3 bar
Tomgångsvarvtal:	22.000 min^{-1}
Luftförbrukning (6,3 bar):	128,3 l/min
Rekommenderad slangdiameter:	Ø 10 mm
Vikt:	0,65 kg

Buller och vibration

Buller- och vibrationsvärden har bestämts enligt EN 792-9.

Ljudtrycksnivå L_{pA}	93,8 dB(A)
Osäkerhet K_{pA}	3 dB
Ljudeffektnivå L_{WA}	83,5 dB(A)
Osäkerhet K_{WA}	3 dB

Bär hörselskydd.
Buller kan leda till att hörseln förstörs.

Totala vibrationsvärden (vektorsumma i tre riktningar) har bestämts enligt EN 792-9.

Vibrationsemissionsvärde $a_h < 2,5$ m/s²
Osäkerhet K = 1,5 m/s²

Begränsa uppkomsten av buller och vibration till ett minimum!
- Använd endast intakta maskiner.
- Underhåll och rengör maskinen regelbundet.
- Anpassa ditt arbetssätt till maskinen.
- Överbelasta inte maskinen.
- Lämna in maskinen för översyn vid behov.
- Slå ifrån maskinen om den inte används.
- Bär handskar.

Tryckluftskvalitet:
renad och dimsmord

Luftförsörjning:
via en underhållsenhet med filterreducerventil och dimsmörjningsanordning

Kompressorkapacitet:
kompressorkapacitet ca 250 l/min vilket motsvarar en motoreffekt på 2,2 kW.

Inställningsvärden för arbeten:
inställt arbetstryck på reducerventilen eller filterreducerventilen 6 bar

Observera:
Bär nödvändig skyddsklädsel under arbete med filmaskinen.
Följ säkerhetsbestämmelserna.

5. Idrifttagning

Skruva i den bifogade slangnippeln i luftanslutningen efter att Ni först har lindat 2-3 lager tätningsband om gängorna. Allt efter slipstiftet sätts spännhylsa Ø 3 mm eller Ø 6 mm i. Skruva av spännmuttern, sätt i spännhylsan och skruva på spännmuttern för hand igen. Sätt därefter i rätt slipstift (se till att det är rätt skaftdiameter!) och dra åt spännmuttern med de båda chucknycklarna. Håll emot hållaren för spännhylsan med en nyckel.

6. Underhåll och skötsel

Att de här angivna underhållsanvisningarna följs säkrar en lång livslängd och en störningsfri drift för denna kvalitetsprodukt.
För att Er filmaskin ska fungera felfritt är det en förutsättning att den smörjs regelbundet. Använd endast speciell verktygsolja.

Ni har följande alternativ att välja bland då det gäller smörjningen:

6.1 via en dimsmörjanordning
En komplett underhållsenhet innehåller en dimsmörjanordning och är placerad på kompressorn.

6.2 för hand
Droppa 3-5 droppar specialverktygsolja i tryckluftsanslutningen före varje idrifttagning av spärrnyckeln. Om tryckluftsverktyget inte använts på flera dagar måste Ni droppa 5-10 droppar olja i tryckluftsanslutningen innan maskinen tas i bruk. Förvara tryckluftsverktyget endast i torra utrymmen.

7. Garantin omfattar inte:

- slitdelar
- skador som uppstått pga otillåtet arbetstryck.
- skador som uppstått pga obehandlad tryckluft.
- skador som uppstått pga icke ändamålsenlig användning eller reparationer som utförts av icke auktoriserad personal.

8. Rengöring, Underhåll och reservdelsbeställning

8.1 Rengöra maskinen
- Håll skyddsanordningarna, ventilationsöppningarna och motorkåpan i så damm- och smutsfritt skick som möjligt. Torka av maskinen med en ren duk eller blås av den med tryckluft med svagt tryck.
- Vi rekommenderar att du rengör maskinen efter varje användningstillfälle.
- Rengör maskinen med jämna mellanrum med en fuktig duk och en aning såpa. Använd inga rengörings- eller lösningsmedel. Dessa kan skada maskinens plastdelar. Se till att inga vätskor tränger in i maskinens inre.

8.2 Underhåll
I maskinens inre finns inga delar som kräver underhåll.

8.3 Reservdelsbeställning
Lämna följande uppgifter vid beställning av reservdelar:
- Maskintyp
- Maskinens artikel-nr.
- Maskinens ident-nr.
- Reservdelsnummer för erforderlig reservdel

Aktuella priser och ytterligare information finns på www.isc-gmbh.info

9. Skrotning och återvinning

Produkten ligger i en förpackning som fungerar som skydd mot transportskador. Denna förpackning består av olika material som kan återvinnas. Lämna in förpackningen till ett insamlingsställe för återvinning.
Produkten och tillbehören består av olika material som t ex metaller och plaster. Lämna in defekta komponenter till ett godkänt insamlingsställe i din kommun. Hör efter med din kommun eller med försäljaren i din specialbutik.

“Waarschuwing – Handleiding lezen om het letselrisico te verminderen”

Draag een gehoorbeschermer.
Lawaai kan aanleiding geven tot gehoorverlies.

Draag een veiligheidsbril.
Vonken die tijdens het werk ontstaan of splinters, spanen en stof die uit het toestel ontsnappen kunnen leiden tot zichtverlies.

⚠ **Let op!**
Bij het gebruik van gereedschappen dienen enkele veiligheidsmaatregelen te worden nageleefd om lichamelijk gevaar en schade te voorkomen. Lees daarom deze handleiding/veiligheidsinstructies zorgvuldig door. Bewaar deze goed zodat u de informatie op elk moment kunt terugvinden. Mocht u dit gereedschap aan andere personen doorgeven, gelieve dan deze handleiding/veiligheidsinstructies mee te geven. Wij zijn niet aansprakelijk voor ongevallen of schade die te wijten zijn aan niet-naleving van deze handleiding en van de veiligheidsinstructies.

1. Veiligheidsvoorschriften

⚠ **WAARSCHUWING!**
Lees alle veiligheidsinstructies en aanwijzingen. Nalatigheden bij de inachtneming van de veiligheidsinstructies en aanwijzingen kunnen elektrische schok, brand en/of zware letsels tot gevolg hebben.
Bewaar alle veiligheidsinstructies en aanwijzingen voor de toekomst.

Bescherm U en Uw omgeving door gepaste voorzorgsmaatregelen tegen ongevallenrisico's.

- Stiftslijper niet voor andere doeleinden gebruiken.
- Slechts uitgerust en geconcentreerd te werk gaan.
- Persluchtaansluiting alleen met behulp van een snelkoppeling uitvoeren.
- Werkdrukinstelling moet door een drukregelaar gebeuren.
- Als energiebron geen zuurstof of brandbare gassen gebruiken.
- Vóór het verhelpen van storingen en onderhoudswerkzaamheden het gereedschap van de persluchtbron scheiden.
- Alleen originele wisselstukken gebruiken.
- Nooit bij volle nullasttoerental onbelast vrij lang laten draaien.
- Draag bij het werken met de stiftslijper de vereiste veiligheidskledij.
- Bij het slijpen altijd een veiligheidsbril dragen.
- Bij het slijpen op wegspringende vonken letten. De wegvliegende gloeiende deeltjes kunnen in zachte en harde materialen inbranden (glas, vloerbedekking etc.- of licht brandbare materialen en vloeistoffen (hooi, zaagsel, vernissen etc.) doen ontbranden.
- Machine nooit zonder olie laten draaien.
- Controleer regelmatig de toestand van de slijpstiften.
- De slijper op een voor kinderen niet bereikbare plaats bewaren.
- Het te bewerken stuk goed bevestigen.
- Er mogen slechts organisch gebonden slijplichamen en organisch of anorganisch gebonden slijpstiften en kleine slijplichamen worden gebruikt (slijplichaam Ø kleiner dan 20 mm).
- Slijplichamen mogen nooit gebruikt worden met een toerental die hoger is dan het toerental in t/min opgegeven door de fabrikant van het slijplichaam.
- Nieuwe slijplichamen moeten in nullast voor een halve minuut in verbinding met het slijpgereedschap inlopen. Bedienings- en ander personeel moeten tijdens het proefdraaien buiten de gevarenzone blijven. Daarbij de roterende slijpstift van uw lichaam afhouden.
- Slijplichamen mogen niet tot stilstand worden gebracht door hun omvang of voorkant tegen een voorwerp te drukken.
- De spanmoer moet slechts zo hard worden aangehaald dat de schaft van het slijplichaam wordt vastgehouden.
- Het bedieningspersoneel moet grondig in het veilig gebruik van de slijper worden onderwezen.
- Controleer de slijpstiften altijd vóór ingebruikneming op beschadiging.
- Slijpstiften en ander slijpmateriaal voorzichtig hanteren. Niet laten vallen. Stoten vermijden.
- Persluchtmotor en lager van de slijper moeten altijd behoorlijk worden gesmeerd, vooral bij langdurig bedrijf.
- Let erop dat bij het inspannen van een slijpstift tussen de achterkant van het slijplichaam en de spanmoer van de machine minstens een afstand van 1 cm moet blijven.
- Vergewis U zich ervan dat de aansluitingen van de luchtslang en de slangverbindingen dicht zijn en dat de luchtdruk overeenkomt met de gegevens vermeld in de gebruiksaanwijzing.

2. Beschrijving van het gereedschap (fig. 1)

1 Trekhendel
2 Aansluitingsstuk
3 Spanhulsopname
4 Spanhuls+ spanmoer
5 Steeknippel voor persluchtaansluiting

3. Reglementair gebruik

De stiftslijper is een gemakkelijk hanteerbaar pneumatisch gereedschap voor doe-het-zelvers en garagebedrijven.

De verbruikte lucht ontsnapt via de afvoer naar achteren. De persluchtaansluiting gebeurt met behulp van een snelkoppeling.

De machine mag slechts voor werkzaamheden worden gebruikt waarvoor ze bedoeld is. Elk ander verder gaand gebruik is niet reglementair. Voor daaruit voortvloeiende schade of verwondingen van welke aard dan ook is de gebruiker/bediener, niet de fabrikant, aansprakelijk.

Wij wijzen erop dat onze gereedschappen overeenkomstig hun bestemming niet geconstrueerd zijn voor commercieel, ambachtelijk of industrieel gebruik. Wij geven geen garantie indien het gereedschap in ambachtelijke of industriële bedrijven alsmede bij gelijk te stellen activiteiten wordt gebruikt.

Reparaties en service alleen door geautoriseerde vakwerkplaatsen laten uitvoeren.

Gelieve op het volgende te letten!
Te geringe inwendige slangdiameters en een te lange slangleiding leiden tot vermogensverlies aan het gereedschap.

4. Technische gegevens

maximaal toelaatbare werkdruk:	6,3 bar
Nullasttoerental:	22.000 t/min
Luchtverbruik (6,3 bar):	128,3 l/min
aanbevolen slangdiameter:	Ø 10 mm
Gewicht:	0,65 kg

Geluid en vibratie

De geluids- en vibratiewaarden werden bepaald volgens EN 792-9.

Geluidsdrukniveau L_{pA}	93,8 dB (A)
Onzekerheid K_{pA}	3 dB
Geluidsvermogen L_{WA}	83,5 dB (A)
Onzekerheid K_{WA}	3 dB

Draag een gehoorbeschermer.
Lawaai kan aanleiding geven tot gehoorverlies.

Totale vibratiewaarden (vectorsom van drie richtingen) bepaald volgens EN 792-9.

Trillingsemissiewaarde a_h < 2,5 m/s²
Onzekerheid K = 1,5 m/s²

Beperk de geluidsontwikkeling en vibratie tot een minimum!

- Gebruik enkel intacte toestellen.
- Onderhoud en reinig het toestel regelmatig.
- Pas uw manier van werken aan het toestel aan.
- Overbelast het toestel niet.
- Laat het toestel indien nodig nazien.
- Schakel het toestel uit als het niet wordt gebruikt.
- Draag handschoenen.

Persluchtkwaliteit:
gefilterd en olieverstoven

Luchttoevoer:
via een onderhoudseenheid met filterdrukregelaar en olieverstuiver

Vermogen van de compressor:
vulvermogen van de compressor ca. 250 l/min. dat komt overeen met een motorvermogen van 2,2 kW.

Instelwaarden voor het werken:
ingestelde werkdruk aan de drukregelaar of filterdrukregelaar 6 bar.

Gelieve op het volgende te letten:
Draag bij het werken met de stiftslijper de vereiste veiligheidskledij.
Leef de veiligheidsvoorschriften na.

5. Ingebruikneming

Schroef de bijgeleverde steeknippel in de luchtaansluiting nadat U voordien 2 tot 3 lagen afdichtband rond de schroefdraad hebt gewikkeld. Al naargelang de slijpstift die U gebruikt legt U de overeenkomstige spanhuls Ø 3 mm of Ø 6 mm in. Schroef daarvoor de spanmoer af, leg de spanhuls in en draai dan de spanmoer opnieuw met de hand aan. Daarna de juiste slijpstift insteken (op de juiste schaftdiameter letten!) en de spanmoer met beide spansleutels vastdraaien. Daarbij met één sleutel de spanhulsopname tegenhouden.

6. Onderhoud

Een lange levensduur en een storingsvrij bedrijf van dit kwaliteitsproduct zijn verzekerd mits de hier opgegeven onderhoudsvoorschriften worden nageleefd.
Een regelmatige smering is vereist teneinde een duurzame foutloze functie van Uw stiftslijper te garanderen. Gebruik daarvoor slechts speciale gereedschapsolie.

Voor de smering moogt U kiezen tussen de volgende mogelijkheden:

6.1 Smering door olieverstuiver
Een complete onderhoudseenheid bevat een olieverstuiver en is aangebracht aan de compressor.

6.2 Manuele smering
Telkens vóór ingebruikneming van Uw slagmoersleutel 3 tot 5 druppels speciale gereedschapsolie in de persluchtaansluiting doen.
Indien het pneumatisch gereedschap meerdere dagen buiten werking is, moet U vóór het inschakelen 5 tot 10 druppels olie in de persluchtaansluiting doen.
Bewaar Uw pneumatisch gereedschap slechts in droge lokalen.

7. De garantie vervalt indien:

- de betrokken stukken aan slijtage onderhevig zijn
- een ontoelaatbare werkdruk
- ongefilterde perslucht
- ondeskundig gebruik of ingrepen verricht door daartoe niet bevoegde reparatiewerkplaatsen of personen

8. Reiniging, onderhoud en bestellen van wisselstukken

8.1 Reiniging
- Hou de veiligheidsinrichtingen, de ventilatiespleten en het motorhuis zo veel mogelijk vrij van stof en vuil. Wrijf het toestel met een schone doek af of blaas het met perslucht bij lage druk schoon.
- Het is aan te bevelen het toestel direct na elk gebruik te reinigen.
- Reinig het toestel regelmatig met een vochtige doek en wat zachte zeep. Gebruik geen reinigings- of oplosmiddelen; die zouden de kunststofcomponenten van het toestel kunnen aantasten. Let er goed op dat geen water in het toestel terechtkomt.

8.2 Onderhoud
In het toestel zijn er geen andere te onderhouden onderdelen.

8.3 Bestellen van wisselstukken:
Gelieve bij het bestellen van wisselstukken volgende gegevens te vermelden:
- Type van het toestel
- Artikelnummer van het toestel
- Ident-nummer van het toestel
- Wisselstuknummer van het benodigd stuk

Actuele prijzen en info vindt u terug onder www.isc-gmbh.info

9. Afvalbeheer en recyclage

Het toestel bevindt zich in een verpakking om transportschade te voorkomen. Deze verpakking is een grondstof en bijgevolg herbruikbaar of kan de grondstofkringloop terug worden ingebracht.
Het toestel en zijn accessoires bestaan uit diverse materialen, zoals b.v. metaal en kunststof. Ontdoet u zich van defecte onderdelen op de inzamelplaats waar u gevaarlijke afvalstoffen mag afgeven. Informeer u in uw speciaalzaak of bij uw gemeentebestuur!

“Aviso - Leer el manual de instrucciones para reducir cualquier riesgo de sufrir daños”

Usar protección para los oídos.
La exposición al ruido puede ser perjudicial para el oído.

Llevar gafas de protección.
Durante el trabajo, la expulsión de chispas, astillas, virutas y polvo por el aparato pueden provocar pérdida de vista.

⚠ **¡Atención!**
Al usar aparatos es preciso tener en cuenta una serie de medidas de seguridad para evitar lesiones o daños. Por este motivo, es preciso leer atentamente estas instrucciones de uso. Guardar esta información cuidadosamente para poder consultarla en cualquier momento. En caso de entregar el aparato a terceras personas, será preciso entregarles, asimismo, el manual de instrucciones. No nos hacemos responsables de accidentes o daños provocados por no tener en cuenta este manual y las instrucciones de seguridad.

1. Instrucciones de seguridad

⚠ **¡AVISO!**
Lea todas las instrucciones de seguridad e indicaciones.
El incumplimiento de dichas instrucciones e indicaciones puede provocar descargas, incendios y/o daños graves.
Guarde todas las instrucciones de seguridad e indicaciones para posibles consultas posteriores.

Protéjase usted y proteja al medio ambiente tomando las medidas necesarias para evitar accidentes.

- No use la amoladora para otros fines que los previstos
- Trabaja con ella únicamente si está descansado y concentrado
- Haga la conexión del aire comprimido únicamente por acoplamiento rápido.
- El ajuste del aire comprimido de servicio se hará únicamente a través de un reductor de presión.
- No utilice oxígeno u otros gases inflamables como fuente de energía.
- Antes de realizar cualquier trabajo de reparación o mantenimiento desconecte el aparato del aire comprimido
- Utilice únicamente piezas de recambio originales
- No lo haga funcionar sin carga largo tiempo en vacio.
- Utilice ropa de protección adecuada al trabajar con el aparato
- Para trabajar con la amoladora utilice siempre unas gafas protectoras.
- Cuando esté trabajando ponga atención a las chispas. Partículas ardientes despedidas por el aparato pueden chamuscar materiales blandos y duros (vidrio, moquetas, etc.) o prender fuego a materiales y líquidos inflamables (por ej. heno, virutas, pintura, etc.).
- No trabaje nunca con el aparato sin aceite.
- Compruebe regularmente el estado de las muelas de espiga.
- Guarde el aparato fuera del alcance de los niños.
- Compruebe que la pieza en la que se desea trabajar está bien sujeta
- Sólo se pueden usar muelas de aglomerado orgánico y espigas abrasivas o muelas pequeñas de aglomerado orgánico o inorgánico (dia. de la pieza menor a 20 mm).
- Las muelas no deberán usarse a una velocidad mayor a la indicada por el fabricante del material en min $^{-1}$.
- Muelas nuevas deben adaptarse al aparato haciéndolas funcionar medio minuto en vacio. Tanto el usuario como otras personas deberán hallarse fuera del alcance de la muela durante el período de prueba. Mantenga la amoladora en marcha apartada del cuerpo.
- No intente parar una muela presionando sobre su superficie frontal o circular.
- La tuerca de sujeción se apretará únicamente lo suficiente para que el eje de la muela quede sujeto.
- El usuario deberá ser debidamente informado de como utilizar el aparato de forma segura.
- Controle siempre que las muelas no hayan sufrido daños antes de poner en marcha el aparato.
- Manipule con cuidado las muelas y otros medios abrasivos. No los deje caer. Evite los golpes.
- Del motor neumático y alojamiento de la amoladora deberán mantenerse lubrificados siempre, especialmente después de un funcionamiento prolongado.
- Al sujetar una muela de espiga compruebe que entre la parte posterior de la muela y la tuerca de sujeción del aparato exista una distancia de al menos1 cm.
- Compruebe que las conexiones de aire comprimido y de los tubos sean estancas y que los datos del aire comprimido coincidan con los indicados en el manual.

2. Descripción del aparato (fig. 1)

1 Palanca
2 Pieza de conexión
3 Asiento del manguito
4 Manguito + Tuerca de sujeción
5 Racor para conexión aire comprimido

3. Uso adecuado

La amoladora recta es un aparato de fácil manejo, dotado de aire comprimido para usar en bricolage casero y del automóvil.

El aire comprimido sale por el escape hacia atrás. La conexión del aire comprimido se hace por acoplamiento rápido.

Utilizar la máquina sólo en los casos que se indican explícitamente como de uso adecuado. Cualquier otro uso no será adecuado. En caso de uso inadecuado, el fabricante no se hace responsable de daños o lesiones de cualquier tipo; el responsable es el usuario u operario de la máquina.

Tener en consideración que nuestro aparato no está indicado para un uso comercial, industrial o en taller. No asumiremos ningún tipo de garantía cuando se utilice el aparato en zonas industriales, comerciales o talleres, así como actividades similares.

Reparaciones o servicio postventa a efectuar únicamente en talleres autorizados.

¡Observación!
La reducción del diámetro interior de la manguera o una manguera demasiado larga conducen a una pérdida de potencia del aparato.

4. Características técnicas

Presión de trabajo máx. admisible:	6,3 barios
Revoluciones en vacio:	22.000 min^{-1}
Consumo de aire (6,3 barios):	128,3 l/min
Diámetro manguera recomendado:	Ø 10 mm
Peso:	0,65 kg

Ruido y vibración

Los valores con respecto al ruido y la vibración se determinaron conforme a la norma EN 792-9.

Nivel de presión acústica L_{pA}	93,8 dB(A)
Imprecisión K_{pA}	3 dB
Nivel de potencia acústica L_{WA}	83,5 dB(A)
Imprecisión K_{WA}	3 dB

Usar protección para los oídos.
La exposición al ruido puede ser perjudicial para el oído.

Los valores totales de vibración (suma de vectores en las tres direcciones) se determinaron conforme a la norma EN 792-9.

Valor de emisión de vibraciones a_h < 2,5 m/s^2
Imprecisión K = 1,5 m/s^2

¡Reducir la emisión de ruido y las vibraciones al mínimo!
- Emplear sólo aparatos en perfecto estado.
- Realizar el mantenimiento del aparato y limpiarlo con regularidad.
- Adaptar el modo de trabajo al aparato.
- No sobrecargar el aparato.
- En caso necesario dejar que se compruebe el aparato.
- Apagar el aparato cuando no se esté utilizando.
- Llevar guantes.

Calidad aire comprimido:
limpio y con pulverización de aceite

Alimentación de aire comprimido:
a través de unidad de mantenimiento con reductor presión filtro y neblina de aceite

Rendimiento de compresor:
Unos 250 l/min. de llenado, corresponde a una potencia motor de 2,2 kW

Parámetros de ajuste para el trabajo:
Presión de trabajo ajus-tada al reductor de presión o del filtro: 6 barios

Advertencia a observar:
Póngase la ropa adecuada para trabajar con la amoladora recta.
Observe las instrucciones de seguridad.

5. Puesta en servicio

Atornille el racor enchufable en la conexión de aire comprimido, después de haber envuelto la rosca con dos o tres vueltas de cinta aislante. Coloque los manguitos de sujeción de Ø 3 o Ø 6 mm, según el eje de la muela que utilice. Para ello desatornille la tuerca de sujeción, coloque el manguito y atornillo de nuevo manualmente la tuerca. A continuación introduzca el eje de muela correcto (tenga en cuenta el diámetro del eje) y apriete la tuerca con las dos llaves. Con una de ellas deberá sujetar el alojamiento del manguito.

6. Mantenimiento y cuidados

La observación de las instrucciones de mantenimiento indicadas para este producto de calidad aseguran una larga duración de vida y un trabajo sin problemas. Su amoladora recta funcionará siempre correctamente si tiene en cuenta el efectuar una lubricación regularmente. Para ello utilice únicamente aceite adecuado para herramientas.

Para una lubricación correcta tiene usted las siguientes posibilidades:

6.1 un pulverizador de aceite
Un conjunto de mantenimiento incluye el pulverizador y se halla colocado junto al compresor.

6.2 manualmente
Introduzca entre 3 y 5 gotas de aceite especial para herramientas en la conexión de aire comprimido de su atornilladora. Si el aparato se deja algunos días sin funcionar deberán introducirse entre 5 y 10 gotas de aceite en dicha conexión.
Guarde sus herramientas neumáticas en ambiente seco.

7. No se incluyen en la garantía:

- Piezas de desgaste
- Daños ocasionados por una presión de trabajo no permitida.
- Daños ocasionados por un aire comprimido sin tratar.
- Daños ocasionados por uso indebido o intervención ajena.

8. Mantenimiento, limpieza y pedido de piezas de repuesto

8.1 Limpieza

- Reducir al máximo posible la suciedad y el polvo en los dispositivos de seguridad, las rendijas de ventilación y la carcasa del motor. Frotar el aparato con un paño limpio o soplarlo con aire comprimido manteniendo la presión baja.
- Se recomienda limpiar el aparato tras cada uso.
- Limpiar el aparato con regularidad con un paño húmedo y un poco de jabón blando. No utilizar productos de limpieza o disolventes ya que se podrían deteriorar las piezas de plástico del aparato. Es preciso tener en cuenta que no entre agua en el interior del aparato.

8.2 Mantenimiento
No hay que realizar el mantenimiento a más piezas en el interior del aparato.

8.3 Pedido de piezas de recambio:
Al solicitar recambios se indicarán los datos siguientes:

- Tipo de aparato
- No. de artículo del aparato
- No. de identidad del aparato
- No. del recambio de la pieza necesitada.

Encontrará los precios y la información actual en www.isc-gmbh.info

9. Eliminación y reciclaje

El aparato está protegido por un embalaje para evitar daños producidos por el transporte. Este embalaje es materia prima y, por eso, se puede volver a utilizar o llevar a un punto de reciclaje.
El aparato y sus accesorios están compuestos de diversos materiales, como, p. ej., metal y plástico. Depositar las piezas defectuosas en un contenedor destinado a residuos industriales. Informarse en el organismo responsable al respecto en su municipio o en establecimientos especializados.

"Aviso – Leia o manual de instruções para reduzir o risco de ferimentos"

Use uma protecção auditiva.
O ruído pode provocar perda auditiva.

Use óculos de protecção.
As faíscas produzidas durante o trabalho ou as aparas, os estilhaços e a poeira que saem do aparelho, podem provocar cegueira.

⚠ **Atenção!**
Ao utilizar ferramentas, devem ser respeitadas algumas medidas de segurança para prevenir ferimentos e danos. Por conseguinte, leia atentamente este manual de instruções. Guarde-o num local seguro, para que o possa consultar a qualquer momento. Caso ceda o aparelho a outras pessoas, entregue também este manual de instruções.
Não nos responsabilizamos pelos acidentes ou danos causados pela não observância deste manual e das instruções de segurança.

1. Instruções de segurança

⚠ **AVISO!**
Leia todas as instruções de segurança e indicações.
O incumprimento das instruções de segurança e indicações pode provocar choques eléctricos, incêndios e/ou ferimentos graves.
Guarde todas as instruções de segurança e indicações para mais tarde consultar.

Proteja-se a si mesmo e o ambiente contra acidentes, tomando as medidas de precaução adequadas.

- Não use a rectificadora de bastão para trabalhos para os quais ela não é prevista.
- Trabalhe somente quando estiver descansado e concentre-se.
- Ligue o ar comprimido somente através de um acoplamento de fecho rápido.
- A pressão de trabalho deve ser ajustada com um redutor da pressão.
- Não use oxigénio ou gases combustíveis como fonte de energia.
- Antes de eliminar defeitos e fazer trabalhos de manutenção, separe o aparelho da alimentação de ar comprimido.
- Use somente peças sobressalentes originais.
- Nunca deixe funcionar o aparelho por longo tempo sem carga, à plena velocidade de rotação em vazio.
- Ao trabalhar com a rectificadora de bastão, use o vestuário de protecção necessário.
- Ao rectificar, use sempre óculos de segurança.
- Ao rectificar, observe o voo de faúlhas. As partículas incandescentes que saem podem queimar materiais macios ou duros (vidro, revestimentos do soalho, etc.) ou pôr fogo em materiais e líquidos inflamáveis (palha, serradura, tintas, etc.)
- Nunca faça funcionar a máquina sem óleo.
- Controle em intervalos regulares o estado dos pinos rectificadores.
- Deposite a rectificadora num lugar fora do alcance de crianças.
- Fixe bem a peça a trabalhar.
- Só é permitido usar esmeris aglomerados com produtos orgânicos, bem como pinos rectificadores e rebolos pequenos aglomerados com produtos orgânicos ou inorgânicos (Ø dos rebolos inferior a 20 mm).
- Os rebolos não podem ser usados, em caso algum, com um número de rotações superior ao indicado pelo fabricante do rebolo, em r.p.m.
- Os rebolos novos precisam funcionar durante meio minuto, em vazio, na máquina, para ajustar-se. Durante esse funcionamento inicial, o pessoal operador e outras pessoas devem estar fora da área de perigo. Nessa operação inicial, segure o pino rectificador, que está em rotação, afastado do corpo.
- Não é permitido fazer parar o rebolo, apertando a sua parte lateral ou frontal.
- Só se deve apertar a porca tensora até que a haste do rebolo fique segura.
- O pessoal operador deve ser instruído minuciosamente sobre o uso seguro da rectificadora.
- Antes de começar a trabalhar, controle sempre os pinos rectificadores, para verificar se apresentam danos.
- Trate com cuidado os pinos e outros meios abrasivos. Não deixe caí-los. Evite golpes.
- O motor pneumático e os rolamentos da rectificadora sempre devem ser lubrificados, como é devido, especialmente no caso de serviço prolongado.
- Observe que, ao fixar um pino rectificador, deve ficar livre um distância mínima de 1 cm entre a parte posterior do pino abrasivo e a porca tensora da ferramenta.
- Certifique-se de que as conexões da mangueira de ar comprimido e das outras mangueiras são estanques e que a pressão do ar corresponde aos dados constantes do manual de operação.

2. Descrição do aparelho (fig. 1)

1 Gatilho
2 Peça de união
3 Assento para bucha de aperto
4 Bucha de aperto + Porca tensora
5 Bocal de ligação para conexão de ar comprimido

3. Utilização adequada

A rectificadora de bastão é um aparelho pneumático maneável para amadores e mecânicos de automóveis.

O ar de escape sai para trás, por cima do gatilho. Faz-se a conexão de ar comprimido através de um acoplamento rápido.

A máquina só pode ser utilizada para os fins a que se destina. Qualquer outro tipo de utilização é considerado inadequado. Os danos ou ferimentos de qualquer tipo daí resultantes são da responsabilidade do utilizador/operador e não do fabricante.

Chamamos a atenção para o facto de os nossos aparelhos não terem sido concebidos para uso comercial, artesanal ou industrial. Não assumimos qualquer responsabilidade se o aparelho for utilizado no comércio, artesanato ou indústria ou em actividades equiparáveis.

Mande executar reparações e trabalhos de manutenção somente por oficinas especializadas, devidamente autorizadas.

Observação:
Se o diâmetro interno da mangueira for reduzido demais e a mangueira comprida demais, reduz-se a capacidade da máquina.

4. Dados técnicos

Pressão de trabalho máx. admissível:	6,3 bars
Número de rotações em vazio:	22.000 r.p.m.
Consumo de ar (6,3 bars):	128,3 l/min
Diâm. recomendado da mangueira:	Ø 10 mm
Peso:	0,65 kg

Ruído e vibração

Os valores de ruído e de vibração foram apurados de acordo com a EN 792-9.

Nível de pressão acústica L_{pA}	93,8 dB(A)
Incerteza K_{pA}	3 dB
Nível de potência acústica L_{WA}	85,3 dB(A)
Incerteza K_{WA}	3 dB

Use uma protecção auditiva.
O ruído pode provocar danos auditivos.

Valores totais de vibração (soma vectorial de três direcções) apurados de acordo com a EN 792-9.

Valor de emissão de vibração a_h < 2,5 m/s²
Incerteza K = 1,5 m/s²

Reduza a produção de ruído e de vibração para o mínimo!

- Utilize apenas aparelhos em bom estado.
- Limpe e faça a manutenção do aparelho regularmente.
- Adapte o seu modo de trabalho ao aparelho.
- Não sobrecarregue o aparelho.
- Se necessário, submeta o aparelho a uma verificação.
- Desligue o aparelho, quando este não estiver a ser utilizado.
- Use luvas.

Qualidade do ar comprimido:
limpo e com névoa de óleo.

Alimentação de ar comprimido:
por uma unidade de manutenção com redutor de pressão com filtro e pulverizador de óleo.

Tamanho do compressor:
Capacidade do compressor aprox. 250 l/min., correspondente a uma potência do motor de 2,2 kW.
Valores de ajuste para o trabalho:
Pressão de trabalho ajustada no redutor de pressão ou no redutor de pressão com filtro a 6 bars.

Observação:
Ao trabalhar com a rectificadora de bastão, use o vestuário de protecção necessário.
Observe as instruções de segurança.

5. Colocação em funcionamento

Aparafuse o bocal de ligação, fornecido com a rectificadora, na conexão de ar, depois de ter enrolado 2-3 camadas de fita de vedação sobre a rosca. Dependendo do pino rectificador que vai usar, coloque a bucha de aperto com Ø de 3 ou Ø 6 mm. Para isso, tire a porca tensora, coloque a bucha de aperto e atarrache a porca com a mão. Depois, introduza o pino rectificador correcto (observe que o diâmetro da haste deve ser correcto) e aperte a porca tensora com as duas chaves de aperto. Ao fazer isso, segure de encontro o assento da bucha de aperto.

6. Manutenção e conservação

Observar as seguintes instruções de manutenção significa assegurar uma longa duração e uma operação sem falhas deste produto de qualidade. A condição para o perfeito funcionamento, durante muito tempo, da rectificadora de bastão, é uma lubrificação em intervalos regulares. Utilize para isso somente óleo especial para ferramentas.

Para a lubrificação, existem as seguintes possibilidades:

6.1 com um pulverizador de óleo
Uma unidade de manutenção completa contém um pulverizador de óleo e está montada no compressor.

6.2 à mão
Cada vez, antes de colocar em funcionamento a sua aparafusadora, aplique 3-5 gotas de óleo especial para ferramentas na conexão de ar comprimido. Se a máquina pneumática ficou durante vários dias sem funcionar, antes de ligar a mesma é preciso deitar 5-10 gotas de óleo na conexão de ar comprimido. Deposite a sua máquina pneumática somente em recintos secos.

7. Estão excluidos da garantia:

- Peças de desgaste
- Danos devidos a uma pressão de trabalho inadmissível
- Danos devidos a ar comprimido não preparado
- Danos causados por uso impróprio ou intervenção de terceiros.

8. Limpeza, manutenção e encomenda de peças sobressalentes

8.1 Limpeza
- Mantenha os dispositivos de segurança, ranhuras de ventilação e a carcaça do motor o mais limpo possível. Esfregue o aparelho com um pano limpo ou sopre com ar comprimido a baixa pres são.
- Aconselhamos a limpar o aparelho directamente após cada utilização.
- Limpe regularmente o aparelho com um pano húmido e um pouco de sabão. Não utilize detergentes ou solventes; estes podem corroer as peças de plástico do aparelho. Certifique-se de que não entra água para o interior do aparel ho.

8.2 Manutenção
No interior do aparelho não existem quaisquer peças que necessitem de manutenção.

8.3 Encomenda de peças sobressalentes:
Ao encomendar peças sobressalentes, devem-se fazer as seguintes indicações:
- Tipo da máquina
- Número de artigo da máquina
- Número de identificação da máquina
- Número da peça sobressalente necessária

Pode encontrar os preços e informações actuais em www.isc-gmbh.info

9. Eliminação e reciclagem

O aparelho encontra-se dentro de uma embalagem para evitar danos de transporte. Esta embalagem é matéria-prima, podendo ser reutilizada ou reciclada. O aparelho e os respectivos acessórios são de diferentes materiais, como por ex. o metal e o plástico. Os componentes que não estiverem em condições devem ter tratamento de lixo especial. Informe-se junto das lojas da especialidade ou da sua Câmara Municipal!

„Varoitus – Tapaturmavaaran vähentämiseksi lue käyttöohje“

Käytä kuulosuojuksia.
Melun vaikutus saattaa aiheuttaa kuulon heikkenemistä.

Käytä suojalaseja.
Työssä syntyvät kipinät tai laitteesta sinkoutuvat sirpaleet, lastut ja pölyt saattavat aiheuttaa näkökyvyn menetyksen.

⚠ **Huomio!**
Sähkölaitteita käytettäessä tulee noudattaa tiettyjä turvallisuusvarotoimia tapaturmien ja vaurioiden välttämiseksi. Lue sen vuoksi tämä käyttöohje huolellisesti läpi. Säilytä se hyvin, jotta siinä olevat tiedot ovat myöhemminkin milloin vain käytettävissäsi. Jos luovutat laitteen muille henkilöille, anna heille myös tämä käyttöohje laitteen mukana.
Emme ota mitään vastuuta tapaturmista tai vaurioista, jotka ovat aiheutuneet tämän käyttöohjeen tai turvallisuusohjeiden noudattamisen laiminlyönnistä.

1. Turvallisuusmääräykset

⚠ **VAROITUS!**
Lue kaikki turvallisuusmääräykset ja ohjeet.
Jos turvallisuusmääräyksiä tai muita ohjeita ei noudateta, saattaa tästä aiheutua sähköiskuja, tulipaloja ja/tai vaikeita vammoja.
Säilytä kaikki turvallisuusmääräykset ja ohjeet myöhempää tarvetta varten.

Suojatkaa itsenne ja ympäristönne tapaturmilta noudattamalla tilanteen mukaisia varotoimenpiteitä.

- Älkää käyttäkö puikkohiomakonetta vastoin käyttötarkoitusta.
- Ryhtykää työhön vain hyvin levänneenä ja keskittyneenä.
- Paineilmaliitännän saa tehdä vain pikaliittimellä.
- Työpaineen saa säätää vain paineenalentimen avulla.
- Energianlähteenä ei saa käyttää happea tai helposti syttyviä kaasuja.
- Ennen häiriönpoisto- tai huoltotöitä on laite irroitettava paineilmanlähteestään.
- Käyttäkää vain alkuperäisvaraosia.
- Älkää koskaan antako laitteen käydä pitempään kuormittamatta täysillä tyhjäkäyntikierroksilla.
- Käyttäkää sopivaa suoja-asua työskennellessänne puikkohiomakoneen kera.
- Hiottaessa on aina käytettävä suojalaseja.
- Hiottaessa on tarkkailtava kipinöitä. Poislentävät, hehkuvat osaset voivat polttaa itsensä sekä pehmeisiin että koviin aineisiin (lasiin, lattianpäällyksiin jne.) tai sytyttää helposti syttyvät aineet ja nesteet (heinän, sahanpurut, maalit jne.) palamaan.
- Älkää koskaan käyttäkö konetta ilman öljyä.
- Tarkistakaa hiomapuikkojen kunto säännöllisin väliajoin.
- Säilyttäkää hiomakone poissa lasten ulottuvilta.
- Kiinnittäkää työstettävä kappale hyvin.
- Vain orgaanisesti yhdistettyjen hiomapalojen sekä orgaanisesti tai anorgaanisesti yhdistettyjen hiomapuikkojen sekä pienten hiomakappaleiden (hiomakappaleen läpimitta Ø alle 20 mm) käyttö on sallittu.
- Hiomakappaleita ei missään tapauksessa saa käyttää suuremmalla kierrosluvulla min^{-1} kuin minkä valmistaja on hiomakappaleelle ilmoittanut.
- Uusien hiomakappaleiden on annettava aluksi käydä puoli minuuttia tyhjäkäynnillä puikkohiomakoneessa. Tänä aikana on käyttäjän sekä muiden henkilöiden oltava vaaravyöhykkeen ulkopuolella. Pyörivää hiomapuikkoa pidetään poispäin vartalosta.
- Hiomakappaleita ei saa pysäyttää painamalla niitten etupäätä tai sivua..
- Kiinnitysmutteria kiristetään vain sen verran, että hiomakappaleen varsi pysyy kiinni.
- Käyttöhenkilökunnalle on selitettävä hiomakoneen turvallinen käyttö yksityiskohtaisesti.
- Tarkistakaa aina ennen käyttöä, etteivät hiomapuikot ole vahingoittuneet.
- Hiomapuikkoja ja muita hiomavälineitä on käsiteltävä varovasti. Ei saa pudottaa. On vältettävä iskuja.
- Hiomakoneen paineilmamoottori ja sen laakerit on aina voideltava määräysten mukaisesti, varsinkin pitempiaikaisessa käytössä.
- Muistakaa, että kun hiomapuikko kiinnitetään paikalleen, sen takaosan ja koneen kiristysmutterin väliin on jäätävä väh. 1 cmn välimatka.
- Tarkistakaa, että ilmaletkun liitännät sekä letkuliitokset ovat tiiviitä ja että ilmanpaine vastaa ohjeessa annettua painetta.

2. Laitekuvaus (kuva 1)

1 Laukaisin
2 Liitoskappale
3 Kiinnityshylsyn istukka
4 Kiiinnityshylsy ja kiinnitysmutteri
5 Paineilmaliitännän nippa

3. Määräysten mukainen käyttö

Puikkohiomakone on kätevä, paineilmakäyttöinen laite, joka soveltuu kotikäyttöön sekä autonkorjaustöihin.

Poistoilma pakenee taakse laukaisimen kautta. Paineilmaliitäntä suoritetaan pikaliittimen avulla. Konetta saa käyttää ainoastaan sille määrättyyn tarkoitukseen. Kaikkinainen tämän ylittävä käyttö ei ole määräysten mukaista. Kaikista tästä aiheutuvista vahingoista tai loukkaantumisista on vastuussa laitteen omistaja/käyttäjä eikä suinkaan sen valmistaja.

Ole hyvä ja ota huomioon, että laitteitamme ei ole suunniteltu ja valmistettu käytettäväksi pienteollisuus- tai teollisuustarkoituksiin. Emme siksi ota mitään vastuuta vaurioista, jos laitetta käytetään pienteollisuus-, käsityöläis- tai teollisuustyöpaikoilla tai näihin verrattavissa olevissa toimissa.

Korjaukset ja huoltotyöt saa tehdä vain valtuutettu alan ammattiliike.

Huomio!
Liian pieni letkun sisäläpimitta ja liian pitkä letku aiheuttavat laitteen tehon alenemisen.

4. Tekniset tiedot

suurin sallittu työpaine:	6,3 bar
tyhjäkäyntikierrosluku:	22.000 min^{-1}
ilmantarve (6,3 bar):	128,3 l/min
suositeltu letkun läpimitta:	Ø 10 mm
Paino:	0,65 kg

Melu ja tärinä

Melu- ja tärinäarvot on mitattu standardin EN 792-9 mukaisesti.

Äänen painetaso L_{pA}	93,8 dB(A)
Mittausvirhe K_{pA}	3 dB
Äänen tehotaso L_{WA}	83,5 dB(A)
Mittausvirhe K_{WA}	3 dB

Käytä kuulosuojuksia.
Melu saattaa aiheuttaa kuulon menetyksen.

Tärinän kokonaisarvot (vektorisumma kolmesta suunnasta) mitattu standardin EN 792-9 mukaisesti.

Tärinän päästöarvo a_h < 2,5 m/s^2
Mittausvirhe K = 1,5 m/s^2

Rajoita melunpäästöt ja tärinä mahdollisimman vähäisiksi!
- Käytä ainoastaan moitteettomia laitteita.
- Huolla ja puhdista laite säännöllisesti.
- Sovita työskentelytapasi laitteen mukaiseksi.
- Älä ylikuormita laitetta.
- Tarkastuta laite aina tarvittaessa.
- Sammuta laite, kun sitä ei käytetä.
- Käytä suojakäsineitä.

paineilman laatu:
puhdistettu ja öljysumutettu

ilmantuonti:
suodattimen paineenalentimella ja öljy-sumuttimella varustettu huoltoyksikkö

kompressorin teho:
kompressorin koko n. 250 l/min vastaa moottorin tehoa 2,2 kW.

säätöarvot työn aikana paineenalentimesta tai:
suodattimen paineenalentimesta säädetty työpaine 6 bar

Huomio:
Käyttäkää puikkohiomakoneen kanssa työskennellessänne tarkoituksenmukaista suoja-asua.
Noudattakaa turvallisuusmääräyksiä.

5. Käyttöönotto

Ruuvatkaa mukana toimitettu liitosnippa ilmaliitäntään kierrettyänne ensin 2-3 kerrosta tiivistysnauhaa sen kierteisiin. Riippuen käyttämästänne hiomapuikosta laitatte sitten joko Ø 3 mm tai Ø 6 mm kiinnityshylsyn paikalleen. Tämä tehdään irroittamalla kiristysmutteri, asettamalla kiinnityshylsy paikalleen ja kiristämällä kiristysmutteri käsin. Sitten työnnätte haluamanne hiomapuikon paikalleen (huomioikaa varren läpimitta!) ja kiristätte kiristysmutterin molempien kiristysavainten avulla siten, että pidätte yhdellä avaimella kiinnityshylsyn istukkaa paikallaan.

6. Huolto ja hoito

Tässä annettujen huolto-ohjeiden noudattaminen varmistaa tämän laatutuotteen pitkän käyttöiän ja häiriöttömän toiminnan..
Puikkohiomakoneenne pitkällisen moitteettoman toiminnan edellytyksenä on säännöllinen voitelu. Käyttäkää tähän vain erityista työkaluöljyä.

Voitte valita voitelun suhteen seuraavista vaihtoehdoista:

6.1 öljysumuttimella
Täydelliseen huoltoyksikköön kuuluu öljysumutin, ja se on asennettu kompressoriin.

6.2 käsin
Ennen paineilmatyökalun joka käynnistystä on paineilmaliitäntään tiputettava 3-5 tippaa erikois-työkaluöljyä. Jos paineilmatyökalunne on ollut useampia päiviä käyttämättä, on ennen seuraavaa käynnistystä tiputettava 5-10 tippaa öljyä paineilmaliitäntään.
Säilyttäkää paineilmatyökalunne aina kuivissa tiloissa.

7. Takuu ei koske

- kuluvia osia
- virheellisen työpaineen aiheuttamia vaurioita
- käsittelemättömän paineilman aiheuttamia vaurioita.
- asiattoman käytön tai asiantuntemattomien korjausten aiheuttamia vaurioita.

8. Puhdistus, huolto ja varaosatilaus

8.1 Puhdistus
- Pidä suojalaitteet, ilmaraot ja moottorin kotelo niin puhtaina pölystä ja liasta kuin suinkin mahdollista. Pyyhi laite puhtaalla rievulla tai puhalla se puhtaaksi vähäpaineisella paineilmalla.
- Suosittelemme laitteen puhdistamista heti joka käytön jälkeen.
- Puhdista laite säännöllisin väliajoin käyttäen kosteaa riepua ja vähän saippuaa. Älä käytä sellaisia puhdistusaineita tai liuotteita, jotka saattavat syövyttää laitteen muoviosia. Huolehdi siitä, ettei laitteen sisäpuolelle pääse vettä.

8.2 Huolto
Laitteen sisäpuolella ei ole mitään huoltoa tarvitsevia osia.

8.3 Varaosatilaus:
Varaosia tilatessasi anna seuraavat tiedot:
- Laitteen tyyppi
- Laitteen tuotenumero
- Laitteen tunnusnumero
- Tarvittavan varaosan varaosanumero.

Ajankohtaiset hinnat ja muut tiedot löydät osoitteesta www.isc-gmbh.info

9. Käytöstäpoisto ja uusiokäyttö

Laite on pakattu kuljetuspakkaukseen, jotta vältetään kuljetusvauriot. Tämä pakkaus on raaka-ainetta ja sitä voi siksi käyttää uudelleen tai sen voi toimittaa kierrätyksen kautta takaisin raaka-ainekiertoon.
Laite on ja sen varusteet on valmistettu eri materiaaleista, kuten esim. metallista ja muoveista. Toimita vialliset rakenneosat oneglmajätehävitykseen. Tiedustele asiaa alan ammattiliikkeestä tai kunnanhallitukselta!

„Προειδοποίηση – Για τη μείωση του κινδύνου τραυματισμού διαβάστε την Οδηγία χρήσης“

Να φοράτε ωτοπροστασία.
Η επίδραση θορύβου μπορεί να προκαλέσει την απώλεια της ακοής.

Να φοράτε προστατευτικά γυαλιά.
Κατά τη διάρκεια της εργασίας δημιουργούνται σπινθήρες ή πετιούνται μικρά τεμάχια από τη συσκευή, ροκανίδια και σκόνες. Συνέπεια μπορεί να είναι η απώλεια της όρασής σας.

⚠ **Προσοχή!**
Κατά τη χρήση των συσκευών πρέπει να λαμβάνονται ορισμένα μέτρα ασφαλείας προς αποφυγή τραυματισμών και ζημιών. Για το λόγο αυτό παρακαλούμε να διαβάσετε προσεκτικά αυτή την Οδηγάι χρήσης. Φυλάξτε την καλά για να έχετε τις πληροφορίες στη διάθεσή σας ανά πάσα στιγμή. Εάν δώσατε τη συσκευή σε άλλα άτομα, παρακαλούμε να τους παραδώσετε και αυτή την Οδηγάι χρήσης.
Δεν αναλαμβάνουμε καμία ευθύνη για ατυχήματα που οφείλονται στη μη τήρηση αυτής της Οδηγίας και των υποδείξεων ασφαλείας.

1. Υποδείξεις ασφαλείας

⚠ **ΠΡΟΣΟΧΗ!**
Διαβάστε όλες τις Υποδείξεις ασφαλείας και τις Οδηγίες.
Εάν δεν ακολουθήσετε τις Υποδείξεις ασφαλεία και τις Οδηγίες δεν αποκλείονται ηλεκτροπληξία, πυρκαγιά και/ή σοβαροί τραυματισμοί.
Φυλάξτε προσεκτικά όλες τις Υποδείξεις ασφαλεάις και τις Οδηγίες για το μέλλον.

Να προστατεύετε τον εαυτό σας και το περιβάλλον σας με κατάλληλα μέτρα πρόληψης ατυχημάτων.

- Μη χρησιμοποιείτε τον λειαντήρα για άλλο σκοπό από αυτόν για τον οποίο προορίζεται.
- Να εργάζεστε μόνο όταν είστε ξεκούραστοι και συγκεντρωμένοι.
- Η ρύθμιση του πεπιεσμένου αέρα να γίνεται μόνο μέσω μειωτήρα πίεσης.
- Η σύνδεση του πεπιεσμένου αέρα να εκτελείται μόνο με ταχνσύνδεσμο.
- Σαν πηγή ενεργείας να μη χρησιμοποιείτε οξυγόνο ή άλλα εύφλεκτα αέρια.
- Πριν αρχίσετε εργασίες επισκευής και συντήρησης να διακόπτετε τον πεπιεσμένο αερα.
- Να χρησιμοποιείτε μόνο γνήσια ανταλλακτικά.
- Μη αφήνετε τη συσκευή ποτέ να λειτουργεί χωρίς φορτίο για μεγαλύτερο χρονικό διάστημα με πλήρη αριθμό στροφών σε κενό.
- Οταν εργάζεστε με τον λειαντήρα να φοράτε τον κατάλληλο προστατευτικό ρουχισμό.
- Οταν εργάζεστε με τον λειαντήρα να φοράτε προστατευτικά γυαλιά.
- Να προσέχετε τις σπίθες. Οι σπίθες που πετούν γύρω γύρω μπορεί να εισέλθουν σε μαλακά και σκληρά υλικά (γυαλί, δάπεδα κλπ.) ή σε εύφλεκτα υλικά και υγρά (σανό, πριονίδια, λάκκες κλπ.) και να τα αναφλέξουν.
- Μη χρησιμοποιείτε τη συσκευή ποτέ χωρίς λάδι.
- Να ελέγχετε τακτικά την κατάσταση των βελονών λείανσης.
- Να τοποθετείτε τη συσκευή έτσι ώστε να βρίσκεται μακριά από παιδιά.
- Να στερεώνετε καλά το αντικείμενο που επεξεργάζεστε.
- Να χρησιμοποιούνται μόνο οργανικά δεσμευμένα υλικά λείανσης και οργανικά και ανόργανα δεσμευμένες βελόνες λείανσης και μικρολειαντικά (υλικά λείανσης με ø μικρότερη των 20 χιλ.).
- Δεν επιτρέπεται να χρησιμοποιούνται υλικά λείανσης με αριθμό στροφών πάνω από αυτόν που συνιστά ο κατασκευαστής σε min^{-1}.
- Νέα υλικά λείανσης πρέπει να δοκιμάζονται για μισό λεπτό με τον λειαντήρα. Κατά τη διάρκεια της δοκιμής οι χειριστές και άλλο προσωπικό να βρίσκονται εκτός της επικίνδυνης ζώνης. Η περιστρεφόμενη βελόνα λείανσης να βρίσκεται προς τα έξω.
- Τα υλικά τροχισμού να μην ακινητοποιούνται με πίεση .
- Το παξιμάδι σύσφιξης να είναι μόνο τόσο σφικτό, ώστε να συγκρατείται το κέλυφος του λειαντικού.
- Στους χειριστές πρέπει να να δείχνεται ο ασφαλής τρόπος χρήσης της συσκευής.
- Να ελέγχετε τις βελόνες λείανσης πριν την λειτουργία.
- Να χειρίζεστε με προσοχή τις βελόνες λείανσης και τα άλλα τροχιστικά υλικά. Να μην τα αφήνετε να πέσουν κάτω. Να αποφεύγετε κτυπήματα.
- Να λιπαίνονται σωστά ο κινητήρας πεπιεσμένου αέρα και τα έδρανα, ιδιαίτερα σε περίπτωση λειτουργίας μεγαλύτερης διαρκείας.
- Να προσέχετε κατά την στερέωση μίας βελόνες λείανσης να υπάρχει μεταξύ της πίσω πλευράς του λειαντικού και του παξιμαδιού σύσφιξης μία απόσταση τουλάχιστον 1 εκ.
- Να ελέγχετε τη στεγανότητα των συνδέσεων του αεροσωλήνα και των ενώσεών του, καθώς και τη συμφωνία της πίεσης του αέρα με τα στοιχεία στην οδηγία χρήσης.

2. Περιγραφή της συσκευής (εικ. 1)

1 άνοιγμα
2 τεμάχιο σύνδεσης
3 υποδέκτης συσφικτήρα

4 συσφικτήρας + παξιμάδι σύσφιξης
5 ενδέτης για σύνδεση πεπιεσμένου αλερα

3. Σωστή χρήση

Ο λειαντήρας με ράβδο είναι μία ευκολοχείριστη συσκευή που λειτουργεί με πεπιεσμένο αέρα και που προορίζεται για τη χρήση στο σπίτι (χόμπυ) και στον κλάδο αυτοκινήτων.

Ο αέρας εξάγεται από το άνοιγμα προς τα πίσω. Η σύνδεση του πεπιεσμένου αέρα γίνεται μέσω ταχείας ζεύξης.

Η μηχανή επιτρέπεται να χρησιμοποιηθεί μόνο για τον σκοπό για τον οποίο προορίζεται. Κάθε πέραν τούτου χρήση δεν ανταποκρίενται στο σκοπό για τον οποίο προορίζεται. Για βλάβες που οφείλονται σε παρόμοια χρήση ή για τραυματισμούς παντός είδους ευθύνεται ο χρήσητς/χειριστής και όχι ο κατασκευαστής.

Παρακαλούμε να προσέξετε πως οι συσκευές μας δεν προορίζονται και δεν έχουν κατασκευαστεί για επαγγελματική, βιοτεχνική ή βιομηχανική χρήση. Δεν αναλαμβάνουμε εγγύηση σε περίπτωση κατά την οποία η συσκευή χρησιμοποιήθηκε σε συνεργεία, βιοτεχνίες ή στη βιομηχανία ή σε εργασίες παρόμοιες με αυτές.

Οι επισκευές και το σέρβις να γίνονται μόνο από αναγνωρισμένα ειδικευμένα συνεργεία.

Προσοχή !
Μία μικρότερη εσωτερική διάμετρος του σωλήνα και πολύ μακρύτερο καλώδιο προκαλούν μία χαμηλότερη απόδοση της συσκευής.

4. Τεχνικά χαρακτηριστικά

ανώτ. επιτρεπτή πίεση λειτουργίας:	6,3 bar
αριθμός στροφών σε κενό:	22.000 min^{-1}
κατανάλωση αέρα (6,3 bar):	128,3 l / min
συνιστούμενη διάμετρος σωλήνα:	ø 10 χιλ.
Βάρος μηχανήματος:	0,65 kg

Θόρυβος και δονήσεις

Οι τιμές θορύβων και δονήσεων διαπιστώθηκαν σύμφωνα με το πρότυπο EN 792-9.

Στάθμη ηχητικής πίεσης L_{pA}	93,8 dB(A)
Αβεβαιότητα K_{pA}	3 dB
Στάθμη ηχητικής ισχύος L_{WA}	83,5 dB(A)
Αβεβαιότητα K_{WA}	3 dB

Να χρησιμοποιείτε ηχοπροστασία.
Η επίδραση θορύβου μπορεί να έχει σαν συνέπεια την απώλεια της ακοής.

Συνολικές τιμές ταλαντώσεων (σύνολο διανυσμάτων τριών κατευθύνσεων) σύμφωνα με το πρότυπο EN 792-9.

Συντελεστής εκπομπής ταλαντώσεων
a_h < 2,5 m/s²
Αβεβαιότητα K = 1,5 m/s²

Περιορίστε την δημιουργία θορύβου και τις δονήσεις στο ελάχιστο!
- Να χρησιμοποιείτε μόνο συσκευές σε άψογη κατάσταση.
- Να συντηρείτε και να καθαρίζετε τακτικά τη συκσευή.
- Να προσαρμόζετε στη συσκευή τον τρόπο εργασίας σας.
- Προσέξτε να μην υπερφορτώνετε τη συσκευή.
- Αφήστε τη συσκευή νδεχομένως να ελεγχθεί από ειδικό τεχνίτη.
- Να απενεργοποιείτε τη συσκευή όταν δεν την χρησιμοποιείτε.
- Να φοράτε γάντια.

ποιότητα πεπιεσμένου αέρα:
καθαρισμένος

εφοδιασμός αέρα:
μέσω μονάδας με μειωτήρα πίεσης φίλτρου και λαδωτήρα νεφελώματος

δυναμικότητα του συμπιεστή:
πλήρωση του συμπιεστή περ. 250 l/min - αναλογεί σε ισχύ 2,2 kW

ρύθμιση για την εργασία:
ρυθμιζόμενη πίεση λειτουργίας στον μειωτήρα πίεσης ή στον μειωτήρα πίεσης φίλτρου 6 bar

Προσοχή :
Οταν εργάζεστε με τον λειαντήρα να φοράτε τον απαιτούμενο προστατευτικό ρουχισμό.
Προσέξτε τους όρους ασφαλείας.

5. Λειτουργία

Βιδώστε τον ενδέτη που συμπεριλαμβάνεται στο περιεχόμενο της συσκευασίας στην θέση σύνδεσης του αέρα, αφού προηγουμένως τυλίξετε 2/3 στρώσεις μονωτικό υλικό στο σπείρωμα. Ανάλογα με την βελόνες λείανσης που χρησιμοποιείτε θα χρησιμοποιήσετε τον συσφικτήρα ø 3 χιλ. ή ø 6 χιλ. Για το σκοπό αυτό ξεβιδώστε το παξιμάδι, τοποθετήστε τον συσφικτήρα και ξαναβιδώστε το παξιμάδι με το χέρι. Κατόπιν τοποθετείτε την σωστή τροχοβελόνα (προσέξτε την σωστή διάμετρο!) και βιδώνετε καλά με τα συσφικτικά κλειδιά τον συσφικτήρα κρατώντας με το ένα κλειδί τον υποδέκτη του συσφικτήρα.

6. Συντήρηση και περιποίηση

Η τήρηση των υποδείξεων συντήρησης είναι εγγύηση μακράς διάρκειας αντοχής και λειτουργίας χωρίς βλάβες αυτού του προιόντος ποιότητας. Προυπόθεση για διαρκή άψογη λειτουργία του λειαντήρα σας είναι η τακτική λίπανση. Να χρησιμοποιείται μόνο ειδικό λιπαντικό.

Εχετε τις εξής δυνατότητες λίπανσης:

6.1 μέσω λαδωτή νεφελώματος
Σε μία πλήρη μονάδα συντήρησης συμπεριλαμβάνεται ένας λαδωτής νεφελώματος που βρίσκεται στον συμπιεστή.

6.2 με το χέρι
Πριν από κάθε λειτουργία του βιδωτή σας να βάζετε 3-5 σταγόνες ειδικό λάδι για εργαλεία στην σύνδεση του πεπιεσμένου αέρα. Εάν η συσκευή σας δεν χρησιμοποιηθεί για μερικές ημέρες, πρέπει πριν την νέα της λειτουργία να τη λαδώσετε με 5-10 σταγόνες λάδι που θα βάλετε στη σύνδεση του πεπιεσμένου αέρα.
Να φυλάγετε τη συσκευή σας σε στεγνό χώρο.

7. Από την εγγύηση αποκλείονται τα εξής

- τεμάχια που υπόκεινται σε κοινή φθορά
- βλάβες που οφείλονται σε όχι επιτρεπτή πίεση
- βλάβες που οφείλονται σε όχι προετοιμασμένο πεπιεσμένο αέρα
- βλάβες που οφείλονται σε όχι σωστή χρήση ή σε επισκευή από τρίτους

8. Καθαρισμός, συντήρησης, παραγγελία ανταλλακτικών

Πριν από όλες τις εργασίες καθαρισμού να βγάζετε το φις από τη πρίζα.

8.1 Καθαρισμός
- Να τηρείτε τα συστήματα ασφαλείας, τις σχισμές αερισμού και το περίβλημα του κινητήρα όσο πιο καθαρά από σκόνη γίνεται. Σκουπίστε τη συσκευή με καθαρό πανί ή φυσήξτε τη με πεπιεσμένο αέρα σε χαμηλή πίεση.
- Σας συνιστούμε να καθαρίζετε τη συσκευή μετά από κάθε χρήση.
- Να καθαρίζετε τη συσκευή μτακτικά με ένα υγρό πανί και λίγο μαλακό σαπούνι. Μη χρησιμοποιείτε καθαριστικά ή διαλύτες, διότι έτσι δεν αποκλείεται η διάβρωση της συσκευής. Να προσέχετε να μην εισέλθει νερό στο εσωτερικό της συσκευής.

8.2 Συντήρηση
Στο εσωτερικό της συσκευής δεν βρίσκονται άλλα εξαρτήματα για τα οποία απαιτείται συντήρηση.

8.4 Παραγγελία ανταλλακτικών
Οταν παραγγέλλλετε ανταλλακτικά να μη ξεχάσετε να αναφέρετε τα εξής στοιχεία:
- Τύπος συσκευής
- Αριθμός είδους της συσκευής
- Χαρακτηριστικός αριθμός (Ident Nr.) της συσκευής
- Αριθμός του ανταλλακτικού

Για ισχύουσες τιμές και πληροφορίες www.isc-gmbh.info

9. Διάθεση στα απορρίμματα και ανακύκλωση

Προς αποφυγή ζημιών κατά τη μεταφορά η συσκευή βρίσκεται σε μία συσκευασία. Η συσκευασία αυτή είναι πρώτη ύλη, μπορεί δηλαδή να επαναμεταχειριστεί ή να ανακυκλωθεί.
Ο συμπιεστής και τα εξαρτήματά του αποτελούνται από διαφορετικά υλικά, όπως π.χ. από μέταλλα και πλαστικά. Παρακαλούμε να διαθέτετε τα ελαττωματικά εξαρτήματα στα ειδικά και προβληματικά απορρίμματα. Εάν έχετε απορίες, ρωτήστε στο ειδικό σας κατάστημα ή στη διοίκηση του Δήμου σας.

ISC GmbH · Eschenstraße 6 · D-94405 Landau/Isar

Konformitätserklärung

- (D) erklärt folgende Konformität gemäß EU-Richtlinie und Normen für Artikel
- (GB) explains the following conformity according to EU directives and norms for the following product
- (F) déclare la conformité suivante selon la directive CE et les normes concernant l'article
- (I) dichiara la seguente conformità secondo la direttiva UE e le norme per l'articolo
- (NL) verklaart de volgende overeenstemming conform EU richtlijn en normen voor het product
- (E) declara la siguiente conformidad a tenor de la directiva y normas de la UE para el artículo
- (P) declara a seguinte conformidade, de acordo com a directiva CE e normas para o artigo
- (DK) attesterer følgende overensstemmelse i medfør af EU-direktiv samt standarder for artikel
- (S) förklarar följande överensstämmelse enl. EU-direktiv och standarder för artikeln
- (FIN) vakuuttaa, että tuote täyttää EU-direktiivin ja standardien vaatimukset
- (EE) tõendab toote vastavust EL direktiivile ja standarditele
- (CZ) vydává následující prohlášení o shodě podle směrnice EU a norem pro výrobek
- (SLO) potrjuje sledečo skladnost s smernico EU in standardi za izdelek
- (SK) vydáva nasledujúce prehlásenie o zhode podľa smernice EÚ a noriem pre výrobok
- (H) a cikkekhez az EU-irányvonal és Normák szerint a következő konformitást jelenti ki
- (PL) deklaruje zgodność wymienionego poniżej artykułu z następującymi normami na podstawie dyrektywy WE.
- (BG) декларира съответното съответствие съгласно Директива на ЕС и норми за артикул
- (LV) paskaidro šādu atbilstību ES direktīvai un standartiem
- (LT) apibūdina šį atitikimą EU reikalavimams ir prekės normoms
- (RO) declară următoarea conformitate conform directivei UE şi normelor pentru articolul
- (GR) δηλώνει την ακόλουθη συμμόρφωση σύμφωνα με την Οδηγία ΕΚ και τα πρότυπα για το προϊόν
- (HR) potvrđuje sljedeću usklađenost prema smjernicama EU i normama za artikl
- (BIH) potvrđuje sljedeću usklađenost prema smjernicama EU i normama za artikl
- (RS) potvrđuje sledeću usklađenost prema smernicama EZ i normama za artikal
- (RUS) следующим удостоверяется, что следующие продукты соответствуют директивам и нормам ЕС
- (UKR) проголошує про зазначену нижче відповідність виробу директивам та стандартам ЄС на виріб
- (MK) ја изјавува следната сообрзност согласно ЕУ-директивата и нормите за артикли
- (TR) Ürünü ile ilgili AB direktifleri ve normları gereğince aşağıda açıklanan uygunluğu belirtir
- (N) erklærer følgende samsvar i henhold til EU-direktivet og standarder for artikkel
- (IS) Lýsir uppfyllingu EU-reglna og annarra staðla vöru

Druckluft-Stabschleifer DSL 250/2 (Einhell)

- [ ] 87/404/EC_2009/105/EC
- [ ] 2005/32/EC_2009/125/EC
- [ ] 2006/95/EC
- [ ] 2006/28/EC
- [ ] 2004/108/EC
- [ ] 2004/22/EC
- [ ] 1999/5/EC
- [ ] 97/23/EC
- [ ] 90/396/EC_2009/142/EC
- [ ] 89/686/EC_96/58/EC
- [ ] 2011/65/EC

- [x] 2006/42/EC
  - [ ] Annex IV
    Notified Body:
    Notified Body No.:
    Reg. No.:
- [ ] 2000/14/EC_2005/88/EC
  - [ ] Annex V
  - [ ] Annex VI
    Noise: measured L_{WA} = dB (A); guaranteed L_{WA} = dB (A)
    P = kW; L/Ø = cm
    Notified Body:
- [ ] 2004/26/EC
  Emission No.:

Standard references: EN 792-9

Landau/Isar, den 02.01.2012

Weichselgartner/General-Manager

Yu Feng Quing/Product-Management

First CE: 12
Art.-No.: 41.385.22 **I.-No.:** 11011
Subject to change without notice

Archive-File/Record: NAPR005399
Documents registrar: Roider Siegfried
Wiesenweg 22, D-94405 Landau/Isar

D

Der Nachdruck oder sonstige Vervielfältigung von Dokumentation und Begleitpapieren der Produkte, auch auszugsweise ist nur mit ausdrücklicher Zustimmung der ISC GmbH zulässig.

GB

The reprinting or reproduction by any other means, in whole or in part, of documentation and papers accompanying products is permitted only with the express consent of ISC GmbH.

F

La réimpression ou une autre reproduction de la documentation et des documents d'accompagnement des produits, même incomplète, n'est autorisée qu'avec l'agrément exprès de l'entreprise ISC GmbH.

I

La ristampa o l'ulteriore riproduzione, anche parziale, della documentazione o dei documenti d'accompagnamento dei prodotti è consentita solo con l'esplicita autorizzazione da parte della ISC GmbH.

DK N

Eftertryk eller anden form for mangfoldiggørelse af skriftligt materiale, ledsagepapirer indbefattet, som omhandler produkter, er kun tilladt efter udtrykkelig tilladelse fra ISC GmbH.

S

Eftertryck eller annan duplicering av dokumentation och medföljande underlag för produkter, även utdrag, är endast tillåtet med uttryckligt tillstånd från ISC GmbH.

NL

Nadruk of andere reproductie van documentatie en geleidepapieren van de producten, geheel of gedeeltelijk, enkel toegestaan mits uitdrukkelijke toestemming van ISC GmbH.

E

La reimpresión o cualquier otra reproducción de documentos e información adjunta a productos, incluida cualquier copia, sólo se permite con la autorización expresa de ISC GmbH.

P

A reprodução ou duplicação, mesmo que parcial, da documentação e dos anexos dos produtos, carece da autorização expressa da ISC GmbH.

FIN

Tuotteiden dokumentaatioiden ja muiden mukaanliitettyjen asiakirjojen vain osittainenkin kopiointi tai muunlainen monistaminen on sallittu ainoastaan ISC GmbH:n nimenomaisella luvalla.

GR

Η ανατύπωση ή άλλη αναπαραγωγή τεκμηριώσεων και συνοδευτικών φυλλαδίων των προϊόντων της εταιρείας, ακόμη και σε αποσπάσματα, επιτρέπεται μόνο μετά από ρητή έγκριση της εταιρείας ISC GmbH.

D Technische Änderungen vorbehalten
GB Technical changes subject to change
F Sous réserve de modifications
I Con riserva di apportare modifiche tecniche
DK N Der tages forbehold för tekniske ændringer
S Förbehåll för tekniska förändringar
NL Technische wijzigingen voorbehouden
E Salvo modificaciones técnicas
P Salvaguardem-se alterações técnicas
FIN Oikeus teknisiin muutoksiin pidätetään
GR Ο κατασκευαστής διατηρεί το δικαίωμα τεχνικών αλλαγών

GB GUARANTEE CERTIFICATE

Dear Customer,

All of our products undergo strict quality checks to ensure that they reach you in perfect condition. In the unlikely event that your device develops a fault, please contact our service department at the address shown on this guarantee card. Of course, if you would prefer to call us then we are also happy to offer our assistance under the service number printed below. Please note the following terms under which guarantee claims can be made:

1. These guarantee terms cover additional guarantee rights and do not affect your statutory warranty rights. We do not charge you for this guarantee.

2. Our guarantee only covers problems caused by material or manufacturing defects, and it is restricted to the rectification of these defects or replacement of the device. Please note that our devices have not been designed for use in commercial, trade or industrial applications. Consequently, the guarantee is invalidated if the equipment is used in commercial, trade or industrial applications or for other equivalent activities. The following are also excluded from our guarantee: compensation for transport damage, damage caused by failure to comply with the installation/assembly instructions or damage caused by unprofessional installation, failure to comply with the operating instructions (e.g. connection to the wrong mains voltage or current type), misuse or inappropriate use (such as overloading of the device or use of non-approved tools or accessories), failure to comply with the maintenance and safety regulations, ingress of foreign bodies into the device (e.g. sand, stones or dust), effects of force or external influences (e.g. damage caused by the device being dropped) and normal wear resulting from proper operation of the device. This applies in particular to rechargeable batteries for which we nevertheless issue a guarantee period of 12 months.

   The guarantee is rendered null and void if any attempt is made to tamper with the device.

3. The guarantee is valid for a period of 2 years starting from the purchase date of the device. Guarantee claims should be submitted before the end of the guarantee period within two weeks of the defect being noticed. No guarantee claims will be accepted after the end of the guarantee period. The original guarantee period remains applicable to the device even if repairs are carried out or parts are replaced. In such cases, the work performed or parts fitted will not result in an extension of the guarantee period, and no new guarantee will become active for the work performed or parts fitted. This also applies when an on-site service is used.

4. In order to assert your guarantee claim, please send your defective device postage-free to the address shown below. Please enclose either the original or a copy of your sales receipt or another dated proof of purchase. Please keep your sales receipt in a safe place, as it is your proof of purchase. It would help us if you could describe the nature of the problem in as much detail as possible. If the defect is covered by our guarantee then your device will either be repaired immediately and returned to you, or we will send you a new device.

Of course, we are also happy offer a chargeable repair service for any defects which are not covered by the scope of this guarantee or for units which are no longer covered. To take advantage of this service, please send the device to our service address.

F BULLETIN DE GARANTIE

Chère Cliente, Cher Client,

Nos produits sont soumis à un contrôle de qualité très strict. Si cet appareil devait toutefois ne pas fonctionner impeccablement, nous en serions désolés. Dans un tel cas, nous vous prions de bien vouloir prendre contact avec notre service après-vente à l'adresse indiquée sur le bulletin de garantie. Nous restons également volontiers à votre disposition au numéro de téléphone de service indiqué plus bas. Pour faire valoir une demande de garantie, ce qui suit est valable :

1. Les conditions de garantie règlent les prestations de garantie supplémentaires. Vos droits de garantie légaux ne sont en rien altérés par la garantie présente. Notre prestation de garantie est gratuite.

2. La prestation de garantie s'applique exclusivement aux défauts occasionnés par des vices de fabrication ou de matériau et est limitée à l'élimination de ces défauts ou encore au remplacement de l'appareil. Veillez au fait que nos appareils, conformément à leur affectation, n'ont pas été construits pour être utilisés dans un environnement professionnel, industriel ou artisanal. Un contrat de garantie ne peut avoir lieu dès lors que l'appareil est utilisé à des activités dans des entreprises professionnelles, artisanales ou industrielles ou toute autre activité du même genre. Sont également exclus de notre garantie : les prestations de substitution de dommages dus aux transports, les dommages occasionnés par le non-respect des instructions de montage ou en raison d'une installation non conforme, du non-respect du mode d'emploi (comme par exemple le raccordement à une mauvaise tension réseau ou à un mauvais type de courant), les applications abusives ou non conformes (comme par exemple une surcharge de l'appareil ou encore l'emploi d'accessoires non homologués), le non-respect des prescriptions de maintenance et de sécurité, l'infiltration de corps étrangers dans l'appareil (comme par exemple du sable, des pierres ou de la poussière), l'emploi de la force ou l'influence extérieure (comme par exemple les dommages dus à une chute), ainsi que l'usure normale conforme à l'utilisation. Ceci est particulièrement valable pour les accumulateurs pour lesquels nous offrons toutefois une période de garantie de 12 mois.

   Le droit à la garantie disparaît dès lors que des interventions ont lieu sur l'appareil.

3. Le délai de garantie s'élève à 2 ans et commence à la date de l'achat de l'appareil. Les demandes de garanties doivent être présentées avant écoulement du délai de garantie, dans les deux semaines suivant le moment auquel le défaut a été reconnu. Toute reconnaissance de demande de garantie après écoulement du délai de garantie est exclue. La réparation ou l'échange de l'appareil n'entraîne nullement une prolongation de la durée de garantie. Elle ne fait pas non plus commencer un nouveau délai de garantie, en raison de cette prestation, pour l'appareil ou pour toute autre pièce de rechange intégrée. Ceci est également valable lorsqu'un service après-vente sur place a été consulté.

4. Pour faire reconnaître votre demande de garantie, veuillez nous envoyer l'appareil défectueux franco de port à l'adresse indiquée ci-dessous. Ajoutez à l'envoi l'original du bon d'achat ou de tout autre preuve de l'achat datée. Veuillez donc toujours bien conserver le bon d'achat en guise de preuve ! Décrivez la raison de la réclamation le plus précisément possible. Si le défaut de l'appareil est compris dans notre prestation de garantie, nous vous retournerons sans délai un appareil réparé ou encore un nouveau.

Bien entendu, nous sommes prêts également à réparer les appareils défectueux contre remboursement des frais, dès lors que l'appareil n'est plus ou pas garanti. Pour ce faire, veuillez envoyer l'appareil à notre adresse de service après-vente.

I CERTIFICATO DI GARANZIA

Gentili clienti,

i nostri prodotti sono soggetti ad un rigido controllo di qualità. Se l'apparecchio non dovesse tuttavia funzionare correttamente, ci scusiamo e vi preghiamo di rivolgervi al nostro servizio di assistenza clienti all'indirizzo indicato in questa scheda di garanzia. Siamo a vostra disposizione anche telefonicamente al numero del servizio assistenza sotto indicato. Per la rivendicazione dei diritti di garanzia vale quanto segue:

1. Queste condizioni di garanzia regolano ulteriori prestazioni di garanzia. La presente garanzia non tocca i vostri diritti al ricorso di garanzia previsti dalla legge. Le nostre prestazioni di garanzia sono per voi gratuite.

2. La prestazione di garanzia riguarda esclusivamente le anomalie riconducibili a difetti del materiale o di produzione ed è limitata all'eliminazione di queste anomalie o alla sostituzione dell'apparecchio. Tenete presente che i nostri apparecchi non sono stati costruiti per l'impiego professionale, artigianale o industriale. Un contratto di garanzia non viene concluso quando l'apparecchio viene usato in imprese commerciali, artigianali o industriali, o con attività equivalenti. Dalla nostra garanzia sono escluse inoltre le prestazioni di risarcimento per danni dovuti al trasporto o danni causati dalla mancata osservanza delle istruzioni per il montaggio o per installazione non corretta, dalla mancata osservanza delle istruzioni per l'uso (come per es. collegamento a tensione di rete o tipo di corrente non corretto), dall'uso improprio o illecito (come per es. sovraccarico dell'apparecchio o utilizzo di utensili o accessori non consentiti), dalla mancata osservanza delle norme di sicurezza e di manutenzione, dalla penetrazione di corpi estranei nell'apparecchio (come per es. sabbia, pietre o polvere), dall'impiego della forza o dall'influsso esterno (come per es. danni dovuti a caduta) e dall'usura normale e dovuta all'impiego. Ciò vale particolarmente per batterie, per esse concediamo tuttavia 12 mesi di garanzia

   Il diritti di garanzia decadono quando sono già effettuati interventi sull'apparecchio.

3. Il periodo di garanzia è 2 anni e inizia alla data d'acquisto dell'apparecchio. I diritti di garanzia devono essere fatti valere prima della scadenza del periodo di garanzia, entro due settimane dopo avere accertato il difetto. È esclusa la rivendicazione di diritti di garanzia dopo la scadenza del relativo periodo. La riparazione o la sostituzione dell'apparecchio non comporta una proroga del periodo di garanzia e con questa prestazione per l'apparecchio o per pezzi di ricambio eventualmente installati non inizia un nuovo periodo di garanzia. Questo vale anche nel caso si ricorra ad un servizio sul posto.

4. Per la rivendicazione dei vostri diritti di garanzia inviate l'apparecchio difettoso franco di porto all'indirizzo sotto indicato. Allegate lo scontrino di cassa in originale o un'altra prova d'acquisto che riporti la data. Conservate bene perciò lo scontrino di cassa come prova! Indicate il motivo di reclamo nel modo più dettagliato possibile. Se il difetto dell'apparecchio rientra nella nostra prestazione di garanzia, ricevete l'apparecchio riparato o un apparecchio nuovo a stretto giro di posta.

Naturalmente effettuiamo a pagamento anche riparazioni sull'apparecchio che non rientrano o non rientrano più nella garanzia. A tale scopo inviate l'apparecchio all'indirizzo del servizio assistenza.

DK N GARANTIBEVIS

Kære kunde!

Vore produkter er underlagt streng kvalitetskontrol. Hvis produktet alligevel på et tidspunkt skulle udvise fejl, beklager vi naturligvis dette og beder dig kontakte vores kundeservice på adressen, som står angivet på dette garantibevis. Du kan naturligvis også ringe til os på det nedenfor angivne servicenummer. For indfrielse af garantikrav gælder følgende:

1. Nærværende garanti fastsætter betingelserne for udvidede garantiydelser. Garantibestemmelser fastsat ved lov berøres ikke af nærværende garanti. Vores garantiydelse er gratis.

2. Garantiydelsen omfatter udelukkende mangler, som kan føres tilbage til materiale- eller produktionsfejl, og begrænser sig til afhjælpning af disse resp. levering af erstatningsprodukt. Bemærk, at vore produkter ikke er konstrueret til erhvervsmæssig, håndværksmæssig eller industriel brug. Garantiaftale kan derfor ikke anses for indgået, såfremt produktet anvendes i erhvervsmæssigt, håndværksmæssigt, industrielt eller lignende øjemed. Endvidere dækker garantien ikke erstatningsydelser for transportskader, skader som følge af tilsidesættelse af montagevejledningens anvisninger eller som følge af usagkyndig installation, tilsidesættelse af brugsanvisningen (f.eks. tilslutning til forkert netspænding eller strømtype), misbrug eller usagkyndig anvendelse (f.eks. overbelastning eller brug af værktøj eller tilbehør, som ikke er godkendt), tilsidesættelse af vedligeholdelses- og sikkerhedsforskrifter, indtrængen af fremmedlegemer i apparatet (f.eks. sand, sten eller støv), brug af vold eller eksterne påvirkninger udefra (f.eks. fordi produktet tabes) samt skader, der hidrører fra almindelig slitage. Dette gælder især batterier, som vi dog alligevel yder 12 måneders garanti på

   Garantien mister sin gyldighed, hvis der allerede er blevet foretaget indgreb i apparatet.

3. Garantiperioden udgør 2 år at regne fra købsdatoen. Garantikrav skal gøres gældende inden for to uger, efter at defekten er blevet konstateret. Garantikrav kan ikke gøres gældende efter garantiperiodens udløb. Reparation eller udskiftning af apparatet medfører ikke forlængelse af garantiperioden, heller ikke for eventuelt indbyggede reservedele. Dette gælder også servicearbejder, der foretages på stedet.

4. For at kunne gøre garantikrav gældende skal du sende det defekte produkt portofrit til nedenstående adresse. Original købskvittering eller lignende dateret dokumentation skal vedsendes. Købskvitteringen skal gemmes som dokumentation! Beskriv venligst så nøjagtigt som muligt grunden til din reklamation. Er defekten omfattet af garantien, vil produktet omgående blive repareret og returneret, eller du vil modtage et helt nyt.

Mod betaling udbedrer vi naturligvis også gerne defekter på produktet, som ikke/ikke længere er omfattet af garantien. Du skal blot indsende produktet til vores serviceadresse.

(S) GARANTIBEVIS

Bästa kund,

Våra produkter genomgår en sträng kvalitetskontroll. Om denna produkt mot förmodan inte fungerar på rätt sätt, beklagar vi detta och ber dig att kontakta vår serviceavdelning under adressen som anges på garantikortet. Vi står även gärna till tjänst på telefon under servicenumret som anges nedan. Följande punkter gäller för att du ska kunna göra anspråk på garantin:

1. I dessa garantivillkor regleras extra garantitjänster. Garantianspråk som regleras enligt lag påverkas inte av denna garanti. Våra garantitjänster är gratis för dig.

2. Garantitjänsterna täcker endast in sådana brister som kan härledas till material- eller fabrikationsfel och är begränsade till arbetsuppgifter som syftar till att åtgärda dessa brister eller byta ut produkten. Tänk på att våra produkter endast får användas till ändamålsenligt syfte och inte har konstruerats för yrkesmässig, hantverksmässig eller industriell användning. Ett garantiavtal sluts därför ej om produkten ska användas inom yrkesmässiga, hantverksmässiga eller industriella verksamheter eller vid liknande aktiviteter. Vår garanti omfattar dessutom inte ersättning för transportskador, skador som kan härledas till missaktade monteringsanvisningar eller ej föreskriven installation, åsidosatt bruksanvisning (t ex anslutning till felaktig nätspänning eller strömart), missbruk eller ej ändamålsenliga användningar (t ex överbelastning av produkten eller användning av ej godkända insatsverktyg eller tillbehör), åsidosatta underhålls- och säkerhetsbestämmelser, främmande partiklar som har trängt in i produkten (t ex sand, sten eller damm), yttre våld eller yttre påverkan (t ex skador om produkten har fallit ned) samt normalt och användningsbundet slitage. Detta gäller särskilt för batterier som täcks av en 12 månaders garanti.

   Anspråk på garanti upphör att gälla om ingrepp redan har gjorts i produkten.

3. Garantitiden uppgår till 2 år och gäller från datumet när produkten köptes. Medan garantitiden fortfarande gäller ska anspråk på garanti ställas inom två veckor efter att defekten fastställdes. Det är inte möjligt att ställa anspråk på garanti efter att garantitiden har löpt ut. Garantitiden förlängs inte när produkten repareras eller byts ut, dessutom medför sådana arbeten inte att en ny garantitid börjar gälla för produkten eller för ev. reservdelar som har monterats in. Detta gäller även vid hembesök.

4. För att du ska kunna ställa anspråk på garantin ska den defekta produkten skickas in i tillräckligt frankerat skick till adressen som anges nedan. Bifoga kvittot i original eller ett annat daterat köpebevis. Förvara därför kassakvittot på en säker plats! Beskriv orsaken till reklamationen så noggrant som möjligt. Om defekten i produkten täcks av våra garantitjänster, får du genast en reparerad eller ny apparat av oss.

Givetvis kan vi även, mot debitering, åtgärda skador som antingen inte täcks av garantin eller som har uppstått efter garantitidens slut. Skicka in produkten till nedanstående serviceadress.

NL GARANTIEBEWIJS

Geachte klant,

onze producten zijn aan een strenge kwaliteitscontrole onderhevig. Mocht dit apparaat echter ooit niet naar behoren functioneren, spijt het ons ten zeerste en vragen u zich tot onze servicedienst onder het adres vermeld op dit garantiebewijs te wenden. Wij staan ook graag telefonisch tot uw dienst via het hieronder vermelde servicetelefoonnummer. Voor vorderingen in verband met garantie geldt het volgende:

1. Deze garantievoorwaarden regelen bijkomende garantieprestaties. Uw wettelijke garantieclaims blijven onaangetast door deze garantie. Onze garantieprestatie is voor uw gratis.

2. De garantieprestatie heeft uitsluitend betrekking op gebreken die te wijten zijn aan materiaal- of fabricagefouten en is beperkt tot het verhelpen van deze gebreken of het vervangen van het apparaat. Wij wijzen erop dat onze apparaten overeenkomstig hun bestemming niet geconstrueerd zijn voor commercieel, ambachtelijk of industrieel gebruik. Een garantieovereenkomst komt daarom niet tot stand als het apparaat in ambachtelijke of industriële bedrijven alsmede bij gelijk te stellen activiteiten wordt gebruikt. Uitgesloten van onze garantie zijn verder schadeloosstellingen voor transportschade, schade door niet-naleving van de montage-instructies of op grond van ondeskundige installatie, niet-naleving van de handleiding (zoals door b.v. aansluiting op een verkeerde netspanning of stroomsoort), oneigenlijke of onoordeelkundige toepassingen (zoals b.v. overbelasting van het apparaat of gebruik van niet toegestane inzetgereedschappen of toebehoren), niet-naleving van de onderhouds- en veiligheidsbepalingen, binnendringen van vreemde voorwerpen in het apparaat (zoals b.v. zand, stenen of stof), gebruikmaking van geweld of invloeden van buitenaf (zoals b.v. schade door neervallen) alsmede door normale slijtage die zich bij het doelmatig gebruik van het apparaat voordoet. Dit geldt vooral voor accu's waarop wij 12 maanden garantie geven.

   Er kan geen aanspraak op garantie worden gemaakt als op het apparaat reeds ingrepen werden uitgevoerd.

3. De garantieperiode bedraagt 2 jaar en gaat in op de datum van aankoop van het apparaat. Garantieclaims dienen voor het verloop van de garantieperiode binnen de twee weken na het vaststellen van het defect geldend te worden gemaakt. Het geldend maken van garantieclaims na verloop van de garantieperiode is uitgesloten. De herstelling of vervanging van het apparaat leidt noch tot een verlenging van de garantieperiode noch wordt door deze prestatie een nieuwe garantieperiode voor het apparaat of voor eventueel ingebouwde wisselstukken op gang gebracht. Dit geldt ook bij het ter plaatse uitvoeren van een serviceactiviteit.

4. Om een garantieclaim geldend te maken dient u het defecte apparaat franco op te sturen aan het hieronder vermelde adres. Voeg het originele verkoopbewijs of een ander gedateerd bewijs van aankoop bij. Gelieve daarom de kassabon als bewijs goed te bewaren! Wij verzoeken u de reden van de klacht zo nauwkeurig mogelijk te beschrijven. Valt het defect van het apparaat binnen onze garantieprestatie bezorgen wij u per omgaande een hersteld of nieuw apparaat terug.

Uiteraard staan wij ook tot u dienst om mits betaling van de kosten defecten van het apparaat te verhelpen die buiten de garantieomvang vallen. Te dien einde stuurt u het apparaat aan ons serviceadres op.

(E) CERTIFICADO DE GARANTÍA

Estimado cliente:

Nuestros productos están sometidos a un estricto control de calidad. No obstante, lamentaríamos que este aparato dejara de funcionar correctamente, en tal caso, le rogamos que se dirija a nuestro servicio de atención al cliente en la dirección indicada en la parte inferior de la presente tarjeta de garantía. Con mucho gusto le atenderemos también telefónicamente en el número de servicio indicado a continuación. Para hacer válido el derecho de garantía, proceda de la siguiente forma:

1. Estas condiciones de garantía regulan prestaciones de la garantía adicionales. Sus derechos legales a prestación de garantía no se ven afectados por la presente garantía. Nuestra prestación de garantía es gratuita para usted.

2. La prestación de garantía se extiende exclusivamente a defectos ocasionados por fallos de material o de producción y está limitada a la reparación de los mismos o al cambio del aparato. Tenga en consideración que nuestro aparato no está indicado para un uso comercial, en taller o industrial. Por lo tanto, no procederá un contrato de garantía cuando se utilice el aparato en zonas industriales, comerciales o talleres, así como actividades similares. De nuestra garantía se excluye cualquier otro tipo de prestación adicional por daños ocasionados por el transporte, daños ocasionados por la no observancia de las instrucciones de montaje o por una instalación no profesional, no observancia de las instrucciones de uso (como, p. ej., conexión a una tensión de red o corriente no indicada), aplicaciones impropias o indebidas (como, p. ej., sobrecarga del aparato o uso de herramientas o accesorios no homologados), no observancia de las disposiciones de mantenimiento y seguridad, introducción de cuerpos extraños en el aparato (como, p. ej., arena, piedras o polvo), uso violento o influencias externa (como, p. ej., daños por caídas), así como por el desgaste habitual por el uso. Esto se aplica especialmente en aquellas baterías para las que ofrecemos un plazo de garantía de 12 meses.

   El derecho a garantía pierde su validez cuando ya se hayan realizado intervenciones en el aparato.

3. El periodo de garantía es de 2 años y comienza en la fecha de la compra del aparato. El derecho de garantía debe hacerse válido, antes de finalizado el plazo de garantía, dentro de un periodo de dos semanas una vez detectado el defecto. El derecho de garantía vence una vez transcurrido el plazo de garantía. La reparación o cambio del aparato no conllevará ni una prolongación del plazo de garantía ni un nuevo plazo de garantía ni para el aparato ni para las piezas de repuesto montadas. Esto también se aplica en el caso de un servicio *in situ*.

4. Para hacer efectivo su derecho a garantía, envíe gratuitamente el aparato defectuoso a la dirección indicada a continuación. Adjunte el original del ticket de compra u otro tipo de comprobante de compra con fecha. ¡A tal efecto, guarde en lugar seguro el ticket de compra como comprobante! Describa con la mayor precisión posible el motivo de la reclamación. Si nuestra prestación de garantía incluye el defecto aparecido en el aparato, recibirá de inmediato un aparato reparado o nuevo de vuelta.

Naturalmente, también solucionaremos los defectos del aparato que no se encuentren comprendidos o ya no se encuentren comprendidos en la garantía, en este caso contra reembolso de los costes. Para ello, envíe el aparato a nuestra dirección de servicio técnico.

(P) CERTIFICADO DE GARANTIA

Estimado(a) cliente,

Os nossos produtos são submetidos a um rigoroso controlo de qualidade. Se, ainda assim, o aparelho não funcionar nas devidas condições, lamentamos esse facto e pedimos-lhe que se dirija ao nosso serviço de assistência técnica na morada indicada no presente certificado de garantia. Se preferir, também pode contactar-nos telefonicamente através do número de assistência técnica abaixo indicado. O exercício dos direitos de garantia está sujeito às seguintes condições:

1. As presentes condições de garantia regem as prestações de garantia complementar e não afectam os seus direitos legais de garantia. O nosso serviço de garantia é prestado gratuitamente.

2. A garantia cobre exclusivamente os defeitos de material ou de fabrico e limita-se à reparação de tais defeitos ou à substituição do aparelho. Chamamos a atenção para o facto de os nossos aparelhos não terem sido concebidos para uso comercial, artesanal ou industrial. Não haverá, por isso, lugar a um contrato de garantia no caso de o aparelho ser utilizado em empresas do comércio, do artesanato ou da indústria ou em actividades equiparáveis. A nossa garantia exclui, além disso, quaisquer indemnizações por danos de transporte, danos resultantes da não observância das instruções de montagem ou de uma instalação incorrecta, da não observância das instruções de funcionamento (por exemplo, ligação a uma tensão de rede ou a um tipo de corrente errado), de uma utilização abusiva ou indevida (como, por exemplo, sobrecarga do aparelho ou utilização de ferramentas ou acessórios não autorizados), da não observância das regras de manutenção e segurança, da penetração de corpos estranhos no aparelho (por exemplo, areia, pedras ou pó), do uso da força ou de impactos externos (como, por exemplo, danos causados pela queda do aparelho), bem como do desgaste normal resultante da utilização do aparelho. Isto é válido especialmente para os acumuladores aos quais concedemos uma garantia de 12 meses.

   O direito de garantia extingue-se no caso de já ter havido uma tentativa de reparação do aparelho.

3. O período de garantia é de 2 anos a contar da data de compra do aparelho. Os direitos de garantia devem ser reclamados dentro do período de garantia, no prazo de duas semanas após ter sido detectado o defeito. Está excluída a reclamação de direitos de garantia após o termo do período de garantia. A reparação ou a substituição do aparelho não implica o prolongamento do período de garantia nem dá origem à contagem de um novo período de garantia para o aparelho ou para eventuais peças de substituição montadas no mesmo. O mesmo se aplica no caso de a assistência técnica ter sido prestada no local.

4. Para activar a garantia deverá enviar o aparelho defeituoso à cobrança para a morada abaixo indicada, juntamente com o talão de compra original ou qualquer outro documento comprovativo da data de compra. Por isso, é importante que guarde o talão de compra como comprovativo. Descreva o mais detalhadamente possível o motivo da reclamação. Se o defeito do aparelho estiver abrangido pelo nosso serviço de garantia, ser-lhe-á imediatamente enviado um aparelho novo ou reparado.

Naturalmente, também teremos todo o gosto em efectuar reparações que não estão, ou deixaram de estar, abrangidas pelo serviço de garantia. Nesse caso, terá de suportar os custos da reparação. Para este efeito, deverá enviar o aparelho para a morada do nosso serviço de assistência técnica.

FIN TAKUUTODISTUS

Arvoisa asiakas,

tuotteemme läpikäyvät erittäin tiukan laadunvalvontatarkastuksen. Mikäli tämä laite ei kuitenkaan toimi moitteettomasti, valitamme tapahtunutta suuresti ja pyydämme sinua kääntymään teknisen asiakaspalvelumme puoleen käyttäen tässä takuukortissa annettua osoitetta. Voit halutessasi myös ottaa yhteyttä puhelimitse allaolevaan palvelunumeroon. Takuuvaateiden esittämistä koskevat seuraavat säädökset:

1. Nämä takuumääräykset koskevat laajennettuja takuusuorituksia. Ne eivät vaikuta lakimääräisiin takuusuoritusvaateisiisi millään tavalla. Takuumme on sinulle maksuton.

2. Takuusuoritus kattaa ainoastaan sellaiset puutteellisuudet, jotka aiheutuvat materiaali- tai valmistusvirheistä, ja se on rajattu ainoastaan näiden puutteellisuuksien korjaamiseen tai laitteen korvaamiseen uudella. Ole hyvä ja ota huomioon, että laitteitamme ei ole suunniteltu ja valmistettu käytettäväksi pienteollisuus-, käsityöläis- tai teollisuustarkoituksiin. Takuusopimusta ei siksi synny, jos laitetta käytetään pienteollisuus-, käsityöläis- tai teollisuustyöpaikoilla tai näihin verrattavissa olevissa toimissa. Takuumme ei myöskään sisällä kuljetusvaurioiden tai sellaisten vaurioiden korvaussuorituksia, jotka ovat aiheutuneet asennusohjeen noudattamatta jättämisestä tai asiantuntemattomasta asennuksesta, käyttöohjeen noudattamatta jättämisestä (esim. liitäntä vääräntyyppiseen verkkovirtaan), väärinkäytöstä tai virheellisestä käytöstä (esim. laitteen ylikuormittaminen tai hyväksymättömien työkalujen tai lisävarusteiden käyttäminen), huolto- ja turvallisuusmääräysten noudattamatta jättämisestä, vieraiden esineiden (esim. hiekan, kivien tai pölyjen) pääsystä laitteen sisään, väkivaltaisesta käsittelystä tai ulkopuolisista tekijöistä (esim. putoamisesta aiheutuneet vauriot) sekä käytöstä aiheutuvasta tavallisesta kulumisesta. Tämä koskee erityisesti niitä akkuja, joille me kuitenkin myönnämme 12 kuukauden pituisen takuun.

   Takuuvaateet raukeavat, jos laitteelle on jo tehty jotain toimenpiteitä.

3. Takuuaika on 2 vuotta ja se alkaa laitteen ostopäivästä. Takuuvaateet tulee esittää ennen takuuajan päättymistä kahden viikon kuluessa siitä, kun olet havainnut vian. Takuuvaateiden esittäminen takuuajan päätyttyä ei ole mahdollista. Laitteen korjaus tai vaihto ei johda takuuajan pitenemiseen tai laitteen tai siihen mahdollisesti asennettujen varaosien takuuajan alkamiseen uudelleen alusta. Tämä koskee myös paikan päällä suoritettuja palveluja.

4. Takuuvaateesi esittämiseksi tulee viallinen laite lähettää postikulut maksettuna allaolevaan osoitteeseen. Ole hyvä ja liitä mukaan alkuperäinen maksukuitti tai muu päiväyksellä varustettu ostotosite. Säilytä tämän vuoksi kassakuitti huolella tositteena! Ole hyvä ja kuvaa valituksen syy meille mahdollisimman tarkoin. Jos takuumme kattaa laitteessa olevan vian, saat korjatun tai uuden laitteen välittömästi takaisin.

Tietysti korjaamme mielellämme korvausta vastaan myös sellaiset laitteiden viat, jotka eivät kuulu tai eivät enää kuulu takuumme piiriin. Lähetä tätä varten laite tekniseen asiakaspalveluumme allaolevalla osoitteella.

GR ΕΓΓΥΗΣΗ

Αξιότιμη πελάτισα, αξιότιμε πελάτη,

Τα προϊόντα μας υπόκεινται σε αυστηρούς ελέγχους ποιότητας. Εάν παρ΄όλα αυτά κάποτε δεν λειτουργήσουν άψογα, λυπούμαστε πολύ και σας παρακαλούμε να αποτανθείτε προς το τμήμαμας Εξυπηρέτησης Πελατών, στη διεύθυνση που αναφέρετε σε αυτή την εγγύηση. Ευχαρίστως σας βοηθούμε και τηλεφωνικώς στον αριθμό που αναφέρετε πιο κάτω. Για την κατίσχυση των αξιώσεων εγγύησης ισχύουν τα εξής:

1. Αυτοί οι όροι εγγύησης ρυθμίζουν πρόσθετες παροχές εγγύησης. Από την εγγύηση αυτή δεν θίγονται οι νόμιμες αξιώσεις σας για εγγύηση. Η παροχή της εγγύησής μας είναι για σας δωρεάν.

2. Η εγγύηση καλύπτει αποκλειστικά και μόνο βλάβες που οφείλονται σε ελαττώματα υλικών ή παραγωγής και περιορίζονται στην αποκατάσταση αυτών των ελαττωμάτων ή την αντικατάσταση της συσκευής. Παρακαλούμε να προσέξετε πως οι συσκευές μας δεν προορίζονται για τη βιομηχανία, τη βιοτεχνία και την επαγγελματική χρήση. Για το λόγο αυτό δεν υφίσταται σύμβαση εγγύησης σε περίπτωση χρήσης της συσκευής στη βιομηχανία, βιοτεχνία, για επαγγελματικό ή άλλο παρόμοιο σκοπό. Από την εγγύησή μας αποκλείονται πέραν τούτου αποζημιώσεις για βλάβες μεταφοράς, βλάβες οφειλόμενες σε μη τήρηση της Οδηγίας συναρμολόγησης, ή σε εσφαλμένη εγκατάσταση, μη τήρηση της Οδηγίας χρήσης (π.χ. σύνδεση σε λάθος τάση δικτύου ή είδος ρεύματος), καταχρηστική ή όχι ορθή χρήση (π.χ. υπερφόρτωση ή χρήση μη εγκεκριμένων ανταλλακτικών εργαλείων ή εξαρτημάτων), μη τήρηση των Υποδείξεων συντήρησης και ασφαλείας, είσοδος ξένων αντικειμένων στη συσκευή (όπως π.χ. άμμος ή σκόνη), χρήση βίας ή εξωτερική επίδραση (όπως π.χ. βλάβες από πτώση) καθώς και βλάβες που οφείλονται σε κοινή φθορά. Αυτό ισχύει ιδιαίτερα για συσσωρευτές για τους οποίους παρ΄όλα αυτά παρέχουμε εγγύηση 12 μηνών.

   Η αξίωση εγγύησης εκπίπτει σε περίπτωση που έγιναν ήδη ξένες επεμβάσεις στη συσκευή.

3. Η διάρκεια της εγγύησης ανέρχεται σε 2 έτη και αρχίζει από την ημερομηνία αγοράς της συσκευής. Οι αξιώσεις εγγύησης πρέπει να κατισχυθούν πριν την πάροδος της προθεσμάις της εγγύησης εντός δύο εβδομάδων από την διαπίστωση του ελαττώματος. Αποκλείεται η κατίσχυση αξιώσεων εγγύησης μετά την πάροδο της προθεσμίας της εγγύησης. Η επισκευή ή η αντικατάσταση της συσκευής δεν συνεπάγεται ούτε την επέκταση της διάρκειας της εγγύησης ούτε την έναρξη νέας προθεσμίας εγγύησης για τη συσκευή ή τα ενδεχομένως τοποθετηθέντα εξαρτήματα. Το ίδιο ισχύει και σε περίπτωση σέρβις επί τόπου.

4. Για την κατίσχυση της αξίωσης της εγγύησης σας παρακαλούμε να μας αποστείλετε τη συσκευή, χωρίς επιβάρυνσή μας με ταχυδρομικά τέλη, στην πιο κάτω αναφερόμενη διεύθυνση. Μη ξεχάσετε να επισυνάψετε το πρωτότυπο της απόδειξης αγοράς ή άλλο ισχύον αποδεικτικό αγοράς. Για το λόγο αυτό σας παρακαλούμε να φυλάξετε καλά την απόδειξη του ταμείου! Παρακαλούμε επίσης να μας περιγράψετε την αιτία για την διαμαρτυρία σας όσο πιο αναλυτικά γίνεται. Εάν το ελάττωμα της συσκευής σας καλύπτεται από την εγγύησή μας, είτε θα σας επιστραφεί ταχύτατα η επισκευασμένη συσκευή σας, είτε θα λάβετε μία νέα συσκευή.

Φυσικά επισκευάζουμε ευχαρίστως έναντι αμοιβής και ελαττώματα στη συσκευή σας που δεν καλύπτονται ή δεν καλύπτονται πλέον από την εγγύηση. Για το σκοπό αυτό σας παρακαλούμε να αποστείλετε τη συσκευή σας στη διεύθυνση του τμήματος μας για Εξυπηρέτηση Πελατών.

Ⓓ GARANTIEURKUNDE

Sehr geehrte Kundin, sehr geehrter Kunde,

unsere Produkte unterliegen einer strengen Qualitätskontrolle. Sollte dieses Gerät dennoch einmal nicht einwandfrei funktionieren, bedauern wir dies sehr und bitten Sie, sich an unseren Servicedienst unter der auf dieser Garantiekarte angegebenen Adresse zu wenden. Gern stehen wir Ihnen auch telefonisch über die unten angegebene Servicerufnummer zur Verfügung. Für die Geltendmachung von Garantieansprüchen gilt Folgendes:

1. Diese Garantiebedingungen regeln zusätzliche Garantieleistungen. Ihre gesetzlichen Gewährleistungsansprüche werden von dieser Garantie nicht berührt. Unsere Garantieleistung ist für Sie kostenlos.

2. Die Garantieleistung erstreckt sich ausschließlich auf Mängel, die auf Material- oder Herstellungsfehler zurückzuführen sind und ist auf die Behebung dieser Mängel bzw. den Austausch des Gerätes beschränkt. Bitte beachten Sie, dass unsere Geräte bestimmungsgemäß nicht für den gewerblichen, handwerklichen oder industriellen Einsatz konstruiert wurden. Ein Garantievertrag kommt daher nicht zustande, wenn das Gerät in Gewerbe-, Handwerks- oder Industriebetrieben sowie bei gleichzusetzenden Tätigkeiten eingesetzt wird.
   Von unserer Garantie sind ferner Ersatzleistungen für Transportschäden, Schäden durch Nichtbeachtung der Montageanleitung oder aufgrund nicht fachgerechter Installation, Nichtbeachtung der Gebrauchsanleitung (wie durch z.B. Anschluss an eine falsche Netzspannung oder Stromart), missbräuchliche oder unsachgemäße Anwendungen (wie z.B. Überlastung des Gerätes oder Verwendung von nicht zugelassenen Einsatzwerkzeugen oder Zubehör), Nichtbeachtung der Wartungs- und Sicherheitsbestimmungen, Eindringen von Fremdkörpern in das Gerät (wie z.B. Sand, Steine oder Staub), Gewaltanwendung oder Fremdeinwirkungen (wie z. B. Schäden durch Herunterfallen) sowie durch verwendungsgemäßen, üblichen Verschleiß ausgeschlossen. Dies gilt insbesondere für Akkus, auf die wir dennoch eine Garantiezeit von 12 Monaten gewähren

   Der Garantieanspruch erlischt, wenn an dem Gerät bereits Eingriffe vorgenommen wurden.

3. Die Garantiezeit beträgt 2 Jahre und beginnt mit dem Kaufdatum des Gerätes. Garantieansprüche sind vor Ablauf der Garantiezeit innerhalb von zwei Wochen, nachdem Sie den Defekt erkannt haben, geltend zu machen. Die Geltendmachung von Garantieansprüchen nach Ablauf der Garantiezeit ist ausgeschlossen. Die Reparatur oder der Austausch des Gerätes führt weder zu einer Verlängerung der Garantiezeit noch wird eine neue Garantiezeit durch diese Leistung für das Gerät oder für etwaige eingebaute Ersatzteile in Gang gesetzt. Dies gilt auch bei Einsatz eines Vor-Ort-Services.

4. Für die Geltendmachung Ihres Garantieanspruches übersenden Sie bitte das defekte Gerät portofrei an die unten angegebene Adresse. Fügen Sie den Verkaufsbeleg im Original oder einen sonstigen datierten Kaufnachweis bei. Bitte bewahren Sie deshalb den Kassenbon als Nachweis gut auf! Beschreiben Sie uns bitte den Reklamationsgrund möglichst genau. Ist der Defekt des Gerätes von unserer Garantieleistung erfasst, erhalten Sie umgehend ein repariertes oder neues Gerät zurück.

Selbstverständlich beheben wir gegen Erstattung der Kosten auch gerne Defekte am Gerät, die vom Garantieumfang nicht oder nicht mehr erfasst sind. Dazu senden Sie das Gerät bitte an unsere Serviceadresse.

iSC GmbH • Eschenstraße 6 • 94405 Landau/Isar (Deutschland)
Telefon: +49 [0] 180 5 120 509 • Telefax +49 [0] 180 5 835 830 (Festnetzpreis: 14 ct/min, Mobilfunkpreise maximal: 42 ct/min)
Außerhalb Deutschlands fallen stattdessen Gebühren für ein reguläres Gespräch ins dt. Festnetz an.
E-Mail: info@isc-gmbh.info • Internet: www.isc-gmbh.info

❶ **Service Hotline: 01805 120 509 · www.isc-gmbh.info · Mo-Fr. 8:00-18:00 Uhr**

(Festnetzpreis: 14 ct/min, Mobilfunkpreise maximal: 42 ct/min; Außerhalb Deutschlands fallen stattdessen Gebühren für ein reguläres Gespräch ins dt. Festnetz an.)

Name: ❷	**Retouren-Nr. iSC:**
Straße / Nr.:	**Telefon:**
PLZ / **Ort**	**Mobil:**

Welcher Fehler ist aufgetreten (genaue Angabe): ❸ **Art.-Nr.:** **I.-Nr.:**

Sehr geehrte Kundin, sehr geehrter Kunde,
bitte beschreiben Sie uns die von Ihnen festgestellte Fehlfunktion Ihres Gerätes als Grund Ihrer Beanstandung möglichst genau. Dadurch können wir für Sie Ihre Reklamation schneller bearbeiten und Ihnen schneller helfen. Eine zu ungenaue Beschreibung mit Begriffen wie „Gerät funktioniert nicht“ oder „Gerät defekt“ verzögert hingegen die Bearbeitung erheblich.

❹ **Garantie: JA ☐ NEIN ☐** | **Kaufbeleg-Nr. / Datum:**

❶ Service Hotline kontaktieren oder bei iSC-Webadresse anmelden - es wird Ihnen eine Retourennummer zugeteilt I ❷ Ihre Anschrift eintragen I ❸ Fehlerbeschreibung und Art.-Nr. und I.-Nr. angeben I ❹ Garantiefall JA/NEIN ankreuzen sowie Kaufbeleg-Nr. und Datum angeben und eine Kopie des Kaufbeleges beilegen

EH 03/2012 (01)

Einhell®

D **Originalbetriebsanleitung**
DL-Schlagschrauber

GB **Original operating instructions**
Pneumatic Impact Screwdriver

F **Mode d'emploi d'origine**
Visseuse pneumatique à percussion

I **Istruzioni per l'uso originali**
Avvitatrice pneumatica a percussione

DK N **Original betjeningsvejledning**
Trykluftslagnøgle

S **Original-bruksanvisning**
Slående mutterdragare för tryckluft

NL **Originele handleiding**
Pneumatische slagmoersleutel

E **Manual de instrucciones original**
Atornilladora percutora neumática de

P **Manual de instruções original**
Aparafusadora pneumática de percussão

FIN **Alkuperäiskäyttöohje**
Paineilma-iskuväännin

GR **Πρωτότυπες Οδηγίες χρήσης**
Βιδωτής κρούσης με πεπιεσμένο αέρα

7

CE

Art.-Nr.: 41.389.15 **I.-Nr.: 11011**

DSS 260/2

1

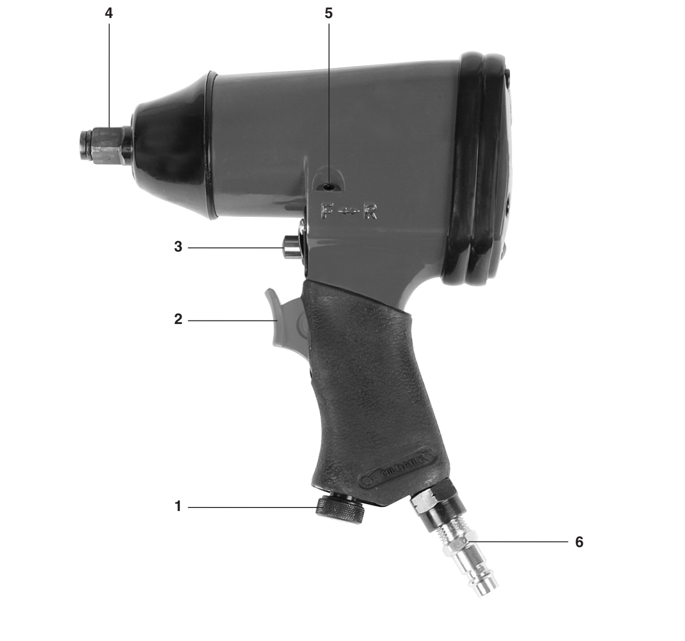

2

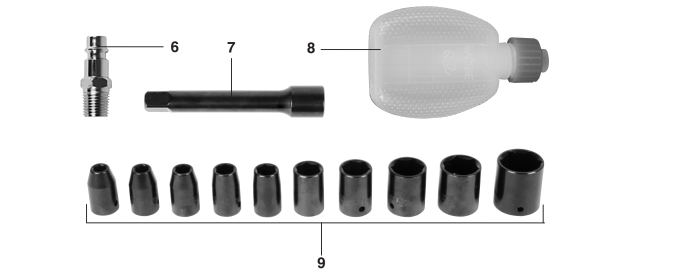

3
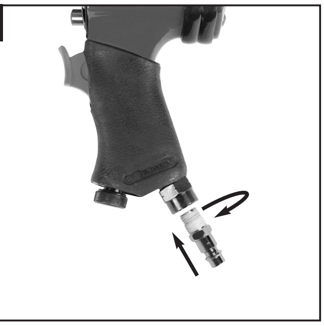

4

D

“WARNUNG - Zur Verringerung des Verletzungsrisikos Bedienungsanleitung lesen”

Tragen Sie einen Gehörschutz.
Die Einwirkung von Lärm kann Gehörverlust bewirken.

Tragen Sie eine Schutzbrille.
Während der Arbeit entstehende Funken oder aus dem Gerät heraustretende Splitter, Späne und Stäube können Sichtverlust bewirken.

⚠ **Achtung!**
Beim Benutzen von Geräten müssen einige Sicherheitsvorkehrungen eingehalten werden, um Verletzungen und Schäden zu verhindern. Lesen Sie diese Bedienungsanleitung / Sicherheitshinweise deshalb sorgfältig durch. Bewahren Sie diese gut auf, damit Ihnen die Informationen jederzeit zur Verfügung stehen. Falls Sie das Gerät an andere Personen übergeben sollten, händigen Sie diese Bedienungsanleitung / Sicherheitshinweise bitte mit aus. Wir übernehmen keine Haftung für Unfälle oder Schäden, die durch Nichtbeachten dieser Anleitung und den Sicherheitshinweisen entstehen.

1. Sicherheitshinweise

⚠ **WARNUNG**
Lesen Sie alle Sicherheitshinweise und Anweisungen. Versäumnisse bei der Einhaltung der Sicherheitshinweise und Anweisungen können elektrischen Schlag, Brand und/oder schwere Verletzungen verursachen.
Bewahren Sie alle Sicherheitshinweise und Anweisungen für die Zukunft auf.

Schützen Sie sich und Ihre Umwelt durch geeignete Vorsichtsmaßnahmen vor Unfallgefahren.

- Schlagschrauber nicht zweckentfremden.
- Druckluftwerkzeuge vor Kindern sichern.
- Nur ausgeruht und konzentriert zu Werke gehen.
- Druckluftanschluss nur über eine Schnellverschlusskupplung ausführen.
- Arbeitsdruckeinstellung muss über einen Druckminderer erfolgen.
- Als Energiequelle keinen Sauerstoff oder brennbare Gase verwenden. Es besteht Feuer- und Explosionsgefahr.
- Den maximal zulässigen Arbeitsdruck nicht überschreiten.
- Betreiben Sie das Gerät nur mit dem für den jeweiligen Arbeitsgang erforderlichen Druck, um unnötig hohe Geräuschpegel, erhöhten Verschleiß und dadurch entstehende Störungen zu vermeiden.
- Vorsicht vor herumschlagenden Druckluftschläuchen. Beim Lösen der Schlauchkupplung ist das Kupplungsstück des Schlauches mit der Hand festzuhalten, um Verletzungen durch den zurückschnellenden Schlauch zu vermeiden.
- Tragen Sie beim Arbeiten mit dem Schlagschrauber die jeweilig erforderliche Schutzkleidung, insbesondere einschlagsichere Schutzbrille, Gehörschutz und Schutzhandschuhe.
- Es besteht die Gefahr von Verletzungen durch Splitter, die bei einem Bruch des eingesetzten Werkzeuges (Nuss) mit großer Geschwindigkeit wegfliegen.
- Vergewissern Sie sich, dass das Werkstück sicher fixiert ist.
- Tragen Sie geeignete Kleidung. Tragen Sie keine weite Kleidung, oder Schmuck. Halten Sie Haare, Kleidung und Handschuhe fern von sich bewegenden Teilen. Lockere Kleidung, weite Handschuhe, Schmuck oder lange Haare können von sich bewegenden Teilen erfasst werden und zu schweren Verletzungen führen.
- Halten Sie ihre Hände von sich drehenden Teilen fern. Halten Sie niemals den Antrieb, den Werkzeugaufsatz oder die Verlängerung fest.
- Sich drehende Teile können leicht gummierte oder mit Metal verstärkte Handschuhe erfassen.
- Tragen Sie keine ausgefransten Handschuhe
- Die Verwendung des Gerätes kann Prellungen, Abschürfung, Schnitte und Verbrennungen verursachen. Tragen Sie passende Handschuhe.
- Der Anwender muss physisch in der Lage sein, das Gerät zu bedienen.
- Unerwartete Bewegungen des Schlagschraubers infolge von Reaktionskräften oder Bruch des eingesetzten Maschinenwerkzeuges können zu Verletzungen führen.
- Eine nicht erwartete Bewegung des Einsatzwerkzeuges kann eine gefährdende Situation verursachen.
- Vermeiden Sie eine abnormale Körperhaltung. Sorgen Sie für einen sicheren Stand und halten Sie jederzeit das Gleichgewicht um normalen oder unerwarteten Bewegungen des Druckluft-Schlagschraubers infolge von Reaktionskräften zu begegnen.
- Lassen Sie den Abzugshebel (2) bei einer Unterbrechung der Luftzufuhr los.
- Nicht bei zu wenig Platz verwenden. Achten Sie darauf, dass Ihre Finger nicht zwischen dem Gerät und dem Werkstück eingeklemmt werden. Dies gilt vor allem beim Lösen von Schraubverbindungen.
- Arbeiten mit dem Gerät kann zu Beschwerden in den Händen, Armen, Schultern, Nacken oder anderen Körperteilen führen.
- Vor Störungsbeseitigung, Werkzeugwechsel, Werzeugeinstellungen und Wartungsarbeiten Gerät von der Druckluftquelle trennen.

- Nur Original-Ersatzteile verwenden.
- Verwenden Sie nur Adapter und Aufsätze, die in gutem Zustand und für den Gebrauch mit dem Schlagschrauber vorgesehen sind.
- Verwenden Sie keine defekten Geräte.
- Ausrutschen, Stolpern und Stürze sind die Hauptursachen von Verletzungen am Arbeitsplatz. Achten Sie auf rutschigem Untergrund, der durch den Einsatz des Werkzeugs verursacht wird und auch auf Stolperfallen durch den Luftschlauch.
- Vorsicht vor versteckten Gefahren wie elektrische Leitungen. Achten Sie darauf, dass durch die Verwendung des Gerätes keine elektrischen Leitungen oder Wasserrohre beschädigt werden.
- Dieses Gerät ist bei einer Berührung mit einer elektrischen Leitung nicht isoliert. Vermeiden Sie unbedingt jegliche Berührung mit elektrischen Leitungen.
- Verwenden Sie den Schlagschrauber nicht in explosionsgefährdeter Atmosphäre.
- Staub kann gesundheitsgefährdend für die Bedienperson sein. Dies gilt für durch die Bearbeitung entstandenen und aufgewirbelten Staub. Abhängig vom zu bearbeitenden Material können Stäube und Gase gesundheitsgefährdend für die Bedienperson sein (z. B. Krebs, Geburtsschäden, Asthma und / oder Dermatitis). Tragen Sie eine Staubschutzmaske.
- Achten Sie darauf, dass ausströmende Luft so wenig Staub wie möglich aufwirbelt.
- Lärm kann bleibende Gehörschäden verursachen. Die ungeschützte Aussetzung von hohen Lärmpegeln kann zu Hörverlust und anderen Problemen, wie Tinnitus (Klingeln, Summen, Pfeifen oder Brummen in den Ohren) führen. Tragen Sie einen Gehörschutz. Um den entstehenden Lärm und Vibration so gering wie möglich zu halten, folgen Sie den in der Anleitung beschriebenen Wartungs- und Anwendungshinweisen. Schwingungsdämpfendes Material als Zwischenlage kann, wenn situationsbedingt anwendbar, ebenfalls Lärm verringern.
- Verwenden Sie nur passende Steckaufsätze.
- Vibrationen können sich auf den gesamten Körper und speziell auf Arme und Hände übertragen. Sehr starke, sowie andauernde Vibrationen können Nerven- und Gefäßstörungen verursachen. Regelmäßige Arbeitspausen minimieren das Risiko einer Störung hervorgerufen durch Vibrationen.
- Halten Sie das Gerät mit leichtem aber sicherem Griff, beachten Sie dabei die auftretenden Reaktionskräfte. Das Risiko von Beschwerden durch Vibration ist bei festerem Griff grundsätzlich höher.
- Tragen Sie warme Kleidung, wenn Sie in kalter Umgebung arbeiten. Halten Sie Ihre Hände warm und trocken.
- Wenn bei der Verwendung des Gerätes Schmerzen oder wiederkehrende Symptome auftreten, ignorieren Sie diese nicht und suchen Sie einen Arzt auf.
- Lassen Sie kalte Luft nicht über die Hand strömen.
- Druckluft kann zu ernsten Verletzungen führen.
- Richten Sie ausströmende Druckluft nicht auf andere Personen oder sich selbst.
- Trennen Sie den Druckluftanschluss und setzen Sie das Gerät drucklos, bevor Sie das Gerät warten, reparieren, transportieren oder einen Werkzeugwechsel durchführen möchten.
- Tragen Sie Druckluftwerkzeuge nicht am Schlauch.
- Nie bei voller Leerlaufdrehzahl unbelastet längere Zeit laufen lassen.
- Verdichter und Leitungen erreichen im Betrieb hohe Temperaturen. Berührungen führen zu Verbrennungen.
- Die vom Verdichter angesaugten Gase oder Dämpfe sind frei von Beimengungen zu halten, die in dem Verdichter zu Bränden oder Explosionen führen können.
- Halten Sie Ihre Hände von dem eingesetzten Werkzeug (Nuss) fern, um Verletzungen zu vermeiden.
- Nur qualifizierte und trainierte Personen dürfen dieses Gerät benutzen.
- Verändern Sie dieses Gerät nicht. Modifikationen können die Wirkung der Sicherheitseinrichtungen beeinträchtigen und somit das Gefahrenpotential für den Benutzer erhöhen.
- Stellen Sie die Bedienungsanleitung jedem Benutzer zur Verfügung.
- Überprüfen Sie regelmäßig das Typenschild und Kennzeichnungen auf dem Gerät auf Lesbarkeit, falls diese beschädigt sind kontaktieren Sie unser Service Center.
- Benutzen und Warten Sie das Gerät wie in der Betriebsanleitung empfohlen, um Stäube oder Gase, Lärm und Vibrationen zu minimieren.
- Wo Stäube oder Gase entstehen, ist es die Priorität, diese zum Zeitpunkt der Entstehung zu kontrollieren.
- Wählen, warten und ersetzen Sie die Verbrauchsmaterialien / Einsatzwerkzeug wie in der Anleitung empfohlen, um eine unnötige Erhöhung der Stäube/Gase Lärm und Vibrationen zu vermeiden. Beenden Sie die Benutzung des Geräts, wenn Sie Taubheitsgefühl, Kribbeln, Schmerzen oder Aufhellen der Haut in den Fingern oder Händen erfahren und konsultieren Sie einen Arzt.

- Umherschlagende Schläuche können schwere Verletzungen verursachen. Überprüfen Sie immer nach beschädigten oder losen Schläuchen und Verbindungen.
- Verwenden Sie keine Schnellverschlusskupplungen am Lufteinlass. Benutzen Sie Schlauchanschlüsse mit Gewinde aus gehärtetem Stahl (oder einem Material mit vergleichbarem Erschütterungswiderstand).
- Wenn universelle Dreh-Kupplungen (Klauen-Kupplung) verwendet werden, müssen Arretierstifte installiert und ein Rückhaltesystem für Druckluftschläuche verwendet werden, um Schutz gegen mögliche „Schlauch an Werkzeug“ oder „Schlauch an Schlauch“ Fehlverbindungen zu bieten.

2. Gerätebeschreibung (Abb. 1/2)

1. Einstellschraube (Drehmoment)
2. Abzugshebel
3. Umlenkbolzen Rechts- Linkslauf
4. Vierkant für Nussaufnahme
5. Justierschraube
6. Stecknippel
7. Verlängerungsaufsatz
8. Spezial-Druckluftöl
9. Steckaufsätze (SW: 9 mm, 10 mm, 11 mm, 13 mm, 14 mm, 17 mm, 19 mm, 22 mm, 24 mm, 27 mm)

3. Lieferumfang

- Öffnen Sie die Verpackung und nehmen Sie das Gerät vorsichtig aus der Verpackung.
- Entfernen Sie das Verpackungsmaterial sowie Verpackungs-/ und Transportsicherungen (falls vorhanden).
- Überprüfen Sie, ob der Lieferumfang vollständig ist.
- Kontrollieren Sie das Gerät und die Zubehörteile auf Transportschäden.
- Bewahren Sie die Verpackung nach Möglichkeit bis zum Ablauf der Garantiezeit auf.

ACHTUNG
Gerät und Verpackungsmaterial sind kein Kinderspielzeug! Kinder dürfen nicht mit Kunststoffbeuteln, Folien und Kleinteilen spielen! Es besteht Verschluckungs- und Erstickungsgefahr!

- Druckluft-Schlagschrauber
- Stecknippel
- Verlängerungsaufsatz
- Spezial-Druckluftöl
- Steckaufsätze (10 Teile)
- Originalbetriebsanleitung

4. Bestimmungsgemäße Verwendung

Der Schlagschrauber ist ein handliches, druckluftbetriebenes Gerät für den Einsatz beim Heimwerker und im Kfz-Bereich.
Er eignet sich zum Befestigen und Lösen von Verschraubungen im Kfz-Bereich (Reifenmontage, usw.) sowie im landwirtschaftlichen Bereich.

Die Abluft tritt über den Abzughebel (2) nach unten aus.

Die Steckaufsätze (9) können einfach und schnell gewechselt werden. Der Druckluftanschluss erfolgt über einen Stecknippel und einer Schnellkupplung.

Die Maschine darf nur nach ihrer Bestimmung verwendet werden. Jede weitere darüber hinausgehende Verwendung ist nicht bestimmungsgemäß. Für daraus hervorgerufene Schäden oder Verletzungen aller Art haftet der Benutzer/Bediener und nicht der Hersteller.

Bitte beachten Sie, dass unsere Geräte bestimmungsgemäß nicht für den gewerblichen, handwerklichen oder industriellen Einsatz konstruiert wurden. Wir übernehmen keine Gewährleistung, wenn das Gerät in Gewerbe-, Handwerks- oder Industriebetrieben sowie bei gleichzusetzenden Tätigkeiten eingesetzt wird. Reparaturen und Service nur von autorisierten Fachwerkstätten ausführen lassen.

Beachten Sie!
Zu geringe Schlauch-Innendurchmesser und zu lange Schlauchleitung führen zu Leistungsverlust am Gerät.

5. Technische Daten

max. Lösedrehmoment	312 Nm
Arbeitsbereich (max. Gewindegröße)	M14
max. zulässiger Arbeitsdruck	6,3 bar
Leerlaufdrehzahl	7250 min^{-1}
Vierkantaufnahme	12,7 mm (1/2 Zoll)
Luftverbrauch bei 6,3 bar	310 l/min.
empfohlener Schlauchdurchmesser	Ø 10 mm
empfohlene Schlauchlänge	10 m
Gewicht	2,2 kg

Geräusch und Vibration

Die Geräusch- und Vibrationswerte wurden entsprechend ISO 15744 und ISO 28927-2 ermittelt.

Schalldruckpegel L_{pA}	84,4 dB(A)
Unsicherheit K_{pA}	3 dB
Schallleistungspegel L_{WA}	95,4 dB(A)
Unsicherheit K_{WA}	3 dB

Tragen Sie einen Gehörschutz.
Die Einwirkung von Lärm kann Gehörverlust bewirken.

Vibrationen
Schwingungsemissionswert a_h = 3,3 m/s^2
Unsicherheit K = 0,82 m/s^2

Zusätzliche Informationen

Warnung!

Der angegebene Schwingungsemissionswert ist nach einem genormten Prüfverfahren gemessen worden und kann sich, abhängig von der Art und Weise, in der das Gerät verwendet wird, ändern und in Ausnahmefällen über dem angegebenen Wert liegen.

Der angegebene Schwingungsemissionswert kann zum Vergleich eines Gerätes mit einem anderen verwendet werden.

Der angegebene Schwingungsemissionswert kann auch zu einer einleitenden Einschätzung der Beeinträchtigung verwendet werden.

Beschränken Sie die Geräuschentwicklung und Vibration auf ein Minimum!

- Verwenden Sie nur einwandfreie Geräte.
- Warten und reinigen Sie das Gerät regelmäßig.
- Passen Sie Ihre Arbeitsweise dem Gerät an.
- Überlasten Sie das Gerät nicht.
- Lassen Sie das Gerät gegebenenfalls überprüfen.
- Schalten Sie das Gerät aus, wenn es nicht benutzt wird.
- Tragen Sie Handschuhe.

Restrisiken

Auch wenn Sie dieses Gerät vorschriftsmäßig bedienen, bleiben immer Restrisiken bestehen. Folgende Gefahren können im Zusammenhang mit der Bauweise und Ausführung dieses Gerätes auftreten:

1. Gehörschäden, falls kein geeigneter Gehörschutz getragen wird.
2. Gesundheitsschäden, die aus Hand-Arm-Schwingungen resultieren, falls das Gerät über einen längeren Zeitraum verwendet wird oder nicht ordnungsgemäß geführt und gewartet wird.

Luftversorgung:
Über eine Druckluftquelle mit Druckeinstellmöglichkeit wie z.B. Kompressor. Lesen Sie vor Inbetriebnahme auch den Absatz 8. (Wartung und Pflege).

Leistungsgröße des Kompressors:
Der verwendete Kompressor sollte mindestens ein Kesselvolumen von 50 Liter und eine Motorleistung von ca. 2,2 kW haben.

Einstellwerte für das Arbeiten:
Stellen Sie an Ihrer Druckluftversorgung maximal einen Arbeitsdruck von 6,3 bar ein.

Schlauchdurchmesser:
Um maximale Geräteleistung (z. B. zum Lösen von Radschrauben) zu erreichen, muss ein Schlauch mit mindestens 10 mm Nennweite verwendet werden.

Beachten Sie:
Tragen Sie beim Arbeiten mit dem Schrauber die erforderliche Schutzkleidung, insbesondere Schutzbrille.
Beachten Sie die Sicherheitsbestimmungen.

6. Inbetriebnahme (Abb. 3)

Schrauben Sie den mitgelieferten Stecknippel (6) in den Luftanschluss, nachdem Sie zuvor 2-3 Lagen Dichtband auf das Gewinde aufgewickelt haben. Stecken Sie den benötigten Steckaufsatz (9) auf den Vierkant. Stellen Sie die richtige Drehrichtung am Umlenkbolzen (3) ein. R=Linkslauf/Schraube lösen, F=Rechtslauf/Schraube anziehen. Stecken Sie den Steckaufsatz auf den Schraubenkopf.
Betätigen Sie den Abzughebel (2). Durch leichtes Eindrücken und gleichzeitiges Drehen der Lufteinstellschraube (1) kann die Luftzufuhr reguliert werden **Markierung 4 = max. Drehmoment, Markierung 1 = min. Drehmoment.** Der Anschluss an die Druckluftquelle erfolgt über einen flexiblen Druckluftschlauch mit Schnellkupplung. Die beste Leistung Ihres Schlagschraubers erzielen Sie mit einem Druckluftschlauch LW 10 mm.

Achtung!

- Bei stark festsitzenden oder angerosteten Radmuttern ist ein „Anlösen" der Radmutter mit einem Radkreuz oder Drehmomentschlüssel vorzunehmen.
- Der Schlagschrauber sollte nur zum Lösen von Schrauben und Muttern verwendet werden. Sollen jedoch Schrauben und Muttern mit dem Schlagschrauber fest-gezogen werden, ist ein dafür vorgesehener Drehmomentbegrenzer zu verwenden, da dies sonst zu Beschädigungen an der Schraubverbindung führen kann. Diese sind im Fachhandel erhältlich und nicht im Lieferumfang enthalten.
- Ziehen Sie Schrauben oder Muttern, für die eine Drehmoment-Vorgabe gilt (z.B. im Kfz- Bereich durch Vorgaben des Fahrzeugherstellers) unbedingt nur mit einem dafür vorgesehenen Drehmomentbegrenzer fest.

7. Wartung und Pflege

Achtung: Trennen Sie das Gerät vom Druckluftnetz, bevor Sie Wartungs- und Reinigungsarbeiten durchführen.

Die Einhaltung der hier angegebenen Wartungshinweise sichert für dieses Qualitätsprodukt eine lange Lebensdauer und einen störungsfreien Betrieb zu. Für eine dauerhafte einwandfreie Funktion Ihres Schlagschraubers ist eine regelmäßige Schmierung Voraussetzung. Verwenden Sie hierfür nur Spezial-Druckluftöl, welches im Lieferumfang enthalten ist. Spezial-Druckluftöl erhalten Sie auch im Fachhandel.

Überprüfen Sie regelmäßig die Drehzahl und das Vibrationsniveau durch eine einfache Sichtkontrolle.

Hinweis: Verwenden Sie umweltverträgliches Druckluftöl, wenn das Gerät außerhalb von Werkstätten benutzt wird.

Folgende Möglichkeiten stehen Ihnen in Sachen Schmierung zur Auswahl:

7.1 über einen Nebelöler

Schalten Sie zwischen der Druckluftquelle und dem Schlagschrauber eine komplette Wartungseinheit mit Nebelöler. Eine Wartungseinheit ist im Fachhandel erhältlich und nicht im Lieferumfang enthalten.

7.2 von Hand

Vor jeder Inbetriebnahme des Druckluft-Werkzeuges 3-5 Tropfen Spezial-Druckluftöl in den Druckluftanschluss geben. Ist das Druckluftwerkzeug mehrere Tage außer Betrieb, müssen Sie vor dem Einschalten
5-10 Tropfen Spezial-Druckluftöl in den Druckluftanschluss geben.
Lagern Sie Ihr Druckluftwerkzeug nur in trockenen Räumen.

7.3 Justierung des Widerstandes am Umlenkbolzen (3)

Durch Drehung der Justierschraube (5) kann der Widerstand beim Umschalten des Bolzens (3) justiert werden. Dieser ist durch das Werk optimal eingestellt und muss vor Inbetriebnahme nicht nachjustiert werden.

7.4 Sonstige Wartung

Im Geräteinneren und an der Position (A), wie in Bild 4 gezeigt, müssen keine Wartungen durchgeführt werden.

8. Von der Garantie ausgeschlossen sind:

- Verschleißteile
- Schäden durch unzulässigen Arbeitsdruck.
- Schäden durch nicht aufbereitete Druckluft.
- Schäden, hervorgerufen durch unsachgemäßen Gebrauch oder Fremdeingriff.

9. Reinigung und Ersatzteilbestellung

9.1 Reinigung

- Halten Sie Schutzvorrichtungen, Luftschlitze und Motorengehäuse so staub- und schmutzfrei wie möglich. Reiben Sie das Gerät mit einem sauberen Tuch ab oder blasen Sie es mit Druckluft bei niedrigem Druck aus.
- Wir empfehlen, dass Sie das Gerät direkt nach jeder Benutzung reinigen.
- Reinigen Sie das Gerät regelmäßig mit einem feuchten Tuch und etwas Schmierseife. Verwenden Sie keine Reinigungs- oder Lösungsmittel; diese könnten die Kunststoffteile des Gerätes angreifen. Achten Sie darauf, dass kein Wasser in das Geräteinnere gelangen kann.

9.2 Ersatzteilbestellung:
Bei der Ersatzteilbestellung sollten folgende Angaben gemacht werden;

- Typ des Gerätes
- Artikelnummer des Gerätes
- Ident-Nummer des Gerätes

Aktuelle Preise und Infos finden Sie unter www.isc-gmbh.info

10. Lagerung

Lagern Sie das Gerät und dessen Zubehör an einem dunklen, trockenen und frostfreiem, sowie für Kinder unzugänglichem Ort. Die optimale Lagertemperatur liegt zwischen
5 und 30 ˚C. Bewahren Sie das Gerät in der Originalverpackung auf.

11. Entsorgung und Wiederverwertung

Das Gerät befindet sich in einer Verpackung um Transportschäden zu verhindern. Diese Verpackung ist Rohstoff und ist somit wieder verwendbar oder kann dem Rohstoffkreislauf zurückgeführt werden. Das Gerät und dessen Zubehör bestehen aus verschiedenen Materialien, wie z.B. Metall und Kunststoffe. Führen Sie defekte Bauteile der Sondermüllentsorgung zu. Fragen Sie im Fachgeschäft oder in der Gemeindeverwaltung nach!

“Caution - Read the operating instructions to reduce the risk of inquiry”

Wear ear-muffs.
The impact of noise can cause damage to hearing.

Wear safety goggles.
Sparks generated during working or splinters, chips and dust emitted by the device can cause loss of sight.

⚠ **Important.**
When using the equipment, a few safety precautions must be observed to avoid injuries and damage. Please read the complete operating instructions and safety information with due care. Keep these operating instructions in a safe place so that the information is available at all times. If you give the equipment to any other person, hand over these operating instructions and the safety information as well. We cannot accept any liability for damage or accidents which arise due to a failure to follow these instructions and the safety information.

1. Safety information

⚠ **CAUTION**
Read all the safety regulations and instructions. Any errors made in following the safety information and instructions set out below may result in an electric shock, fire and/or serious injury.
Keep all safety information and instructions in a safe place for future use.

Protect yourself and your environment from accidents by taking the appropriate precautionary measures.

- Do not use the hammer screwdriver for purposes other than that for which it is designed.
- Keep children away from air tools.
- The equipment may only be operated by persons who are rested and concentrated.
- Connect the compressed air supply only over a quick fastener coupling.
- The working pressure must be set on the pressure reducer.
- Do not use oxygen or combustible gases as power source. Danger of fire and explosion.
- Do not exceed the maximum permissible operating pressure.
- Only operate the equipment with the pressure required for the relevant operation. This will help to prevent an unnecessarily high noise level, increased wear and resulting faults.
- Beware of whipping compressed air hoses. When releasing the hose coupling, be sure to hold the hose coupling piece with your hand to protect yourself against injury from the rebounding hose.
- Wear the necessary protective clothing, in particular impact-proof safety goggles, ear muffs and safety gloves, when working with the hammer screwdriver.
- There is a risk of injury from splinters which may be catapulted away at high speed if the installed tool (connector) breaks.
- Make sure that the workpiece is fixed securely.
- Wear suitable clothes. Never wear loose fitting clothes or jewelry. Keep hair, clothing and gloves away from moving parts. Loose-fitting clothing and gloves, jewelry or long hair may be caught by moving parts and cause serious injury.
- Keep your hands away from rotating parts. Never hold the drive, the tool attachment or the extension.
- Rotating parts may catch on slightly rubberized or metal-reinforced gloves.
- Never wear frayed gloves
- Using this equipment can cause bruises, grazes, cuts and burns. Wear suitable gloves.
- The user must be physically capable of operating the equipment.
- Unexpected movements of the hammer screwdriver caused by feedback forces or damage of the installed tools may cause injuries.
- An unexpected movement of the installed tool can cause a dangerous situation.
- Avoid abnormal working postures. Ensure that you are standing securely and always keep your balance to be able to react to the normal or unexpected movements of the hammer screwdriver due to feedback forces.
- Let go of the trigger lever (2) if the air supply is interrupted.
- Never operate the equipment in areas with limited space. Take care not to jam your fingers between the equipment and the workpiece. This applies in peculiar when loosening screw connections.
- Working with the equipment can result in disorders in the hands, arms, shoulders, neck and other parts of the body.
- Before carrying out repairs and maintenance work or changing and adjusting tools, disconnect the equipment from the compressed air source.
- Use only original replacement parts.
- Only use adapters and attachments that are in good condition and intended for use with the hammer screwdriver.
- Do not use any defective items of equipment.
- Slipping, stumbling and falling are the main reasons for injuries at the workplace. Beware of slippery surfaces which result from using the equipment and also beware of tripping over the air hose.
- Beware of hidden dangers such as electric cables. Ensure that no electrical cables or water pipes are damaged when working with the equipment.
- This equipment is not insulated against contact with an electric cable.

It is vital to avoid all contact with electric cables.

- Do not use the hammer screwdriver in a potentially explosive atmosphere.
- Dust may be a health hazard for the person operating the equipment. This applies to dust being created and whirled up during the operation of the equipment. Depending on the material you wish to process, dusts and gases may arise that are a health hazard for the user (for example causing cancer, birth defects, asthma and / or dermatitis).
  Wear a breathing mask.
- Make sure that escaping air whirls up as little dust as possible.
- Noise can cause permanent damage to your hearing. Unprotected exposure to high levels of noise can result in loss of hearing and other problems such as tinnitus (ringing, buzzing, whistling or droning noises in your ears). Wear ear-muffs. To keep noise and vibration levels as low as possible, follow the maintenance and operating instructions in the manual. If required by the particular situation, vibration-damping material used as an intermediate layer can also reduce noise.
- Only use suitable plug-on attachments.
- Vibrations can be transferred to the whole body, particularly the arms and hands. Very strong and continuous vibrations can cause neural and vascular disorders. Regular work breaks will minimize the risk of disorders caused by vibrations.
- Hold the equipment with a light but secure grip, noting the reaction forces which arise in the process. The risk of disorders caused by vibrations is always greater with a tight grip.
- Wear warm clothing when you work in cold surroundings. Keep your hands warm and dry.
- If you suffer pains or repeat symptoms while using the equipment, do not ignore them but consult a doctor.
- Do not let cold air flow over your hands.
- Compressed air can cause serious injuries.
- Never direct escaping compressed air at yourself or at any other person.
- Disconnect the compressed air coupling and depressurize the equipment before you service, repair or transport the equipment and before you change tools.
- Do not carry compressed air tools by their hose.
- Never allow the tool to run unloaded at full idle speed for an extended period of time.
- The compressor and lines can become very hot during operation. Touching these parts will burn you.
- The gas and steam sucked in by the compressor must be kept free of impurities that could cause fires or explosions in the compressor.
- Keep your hands away from the installed tool (connector), to prevent injuries.
- Only qualified and trained persons are allowed to use this equipment.
- Do not modify this equipment. Modifications can impair the effect of the safety devices and therefore increase the potential danger for the user.
- Make the operating instructions available to every user.
- Check the rating plate and markings on the equipment regularly for legibility. If there is any damage, contact our Service Center.
- Use and service the equipment as recommended in the operating instructions. This will help you to minimize dust, gas, noise and vibrations.
- If dust or gas arises, they must be checked as a priority at the moment they arise.
- Select, service and use the consumables / plug-in tools as recommended in the operating instructions. This will help you to prevent unnecessary dust, gas, noise and vibrations. Stop using the equipment if you experience numbness, tingling, pain or whitening of the skin on your fingers or hands and consult a doctor.
- Whipping hoses may cause serious injuries. Always check the equipment for damaged or loose hoses and connections.
- Do not use any quick-lock couplings at the air inlet. Use hose connections with a hardened steel thread (or a material with comparable resistance to vibrations).
- If universal rotary couplings (claw couplings) are used, lock pins must be installed and a retention system for compressed air hoses used in order to protect against possible faulty connections (“hose to tool” or “hose to hose”).

2. Layout (Fig. 1/2)

1. Setting screw (torque)
2. Trigger lever
3. Reverse facility (clockwise/counter-clockwise)
4. Square driver mount for connector
5. Adjusting screw
6. Nipple
7. Extension attachment
8. Special compressed air oil
9. Plug-on attachments (sizes: 9 mm, 10 mm, 11 mm, 13 mm, 14 mm, 17 mm, 19 mm, 22 mm, 24 mm, 27 mm)

3. Items supplied

- Open the packaging and take out the equipment with care.
- Remove the packaging material and any packaging and/or transportation braces (if available).
- Check to see if all items are supplied.
- Inspect the equipment and accessories for transport damage.
- If possible, please keep the packaging until the end of the guarantee period.

IMPORTANT
The equipment and packaging material are not toys. Do not let children play with plastic bags, foils or small parts. There is a danger of swallowing or suffocating!

- Air hammer screwdriver
- Nipple
- Extension attachment
- Special compressed air oil
- Plug-on attachments (10 items)
- Original operating instructions

4. Intended use

The hammer screwdriver is a handy, pneumatically operated tool designed for DIY applications and in the automotive field.
It is suitable for fastening and releasing threaded connections on motor vehicles (fitting tyres, etc.), as well as in the agricultural sector.

The exhaust air emerges via the trigger lever (2) towards the bottom.

The plug-on attachments (9) can be changed easily and quickly. The compressed air supply is connected via a nipple and a quick-lock coupling.

The equipment is to be used only for its pre-scribed purpose. Any other use is deemed to be a case of misuse. The user/operator and not the manufacturer will be liable for any damage or injuries of any kind caused as a result of this.
Please note that our equipment has not been designed for use in commercial, trade or industrial applications. Our warranty will be voided if the equipment is used in commercial, trade or industrial businesses or for equivalent purposes. Only allow repairs and services to be carried out by authorized professional repair shops.

Remember.
Too small a diameter of the hose and too long a hose line will result in loss of power.

5. Technical data

Max. loosening torque	312 Nm
Working range (max. thread size)	M14
Max. permitted operating pressure	6.3 bar
Idling speed	7,250 min^{-1}
Square drive mount	12.7 mm (1/2 inch)
Air consumption at 6.3 bar	310 l/min
Recommended hose diameter	Ø 10 mm
Recommended hose length	10 m
Weight	2.2 kg

Sound and vibration

Sound and vibration values were measured in accordance with ISO 15744 and ISO 28927-2.

L_{pA} sound pressure level	84.4 dB(A)
K_{pA} uncertainty	3 dB
L_{WA} sound power level	95.4 dB(A)
K_{WA} uncertainty	3 dB

Wear ear-muffs.
The impact of noise can cause damage to hearing.

Vibrations
Vibration emission value a_h = 3.3 m/s^2
K uncertainty = 0.82 m/s^2

Additional information

Warning!
The specified vibration value was established in accordance with a standardized testing method. It may change according to how the equipment is used and may exceed the specified value in exceptional circumstances.

The specified vibration value can be used to compare the equipment with another tool.

The specified vibration value can be used for initial assessment of a harmful effect.

Reduce noise generation and vibration to a minimum!

- Use only equipment that is in perfect condition.
- Maintain and clean the equipment regularly.
- Adopt your way of working to the equipment.
- Do not overload the equipment.
- Have the equipment checked if necessary.
- Switch off the equipment when not in use.
- Wear gloves.

Residual risks
Even if you use the equipment in accordance with the instructions, certain residual risks cannot be eliminated. The following hazards may arise in connection with the equipment's construction and layout:

1. Damage to hearing if no suitable ear protection is used.
2. Health damage caused by hand-arm vibrations if the equipment is used over a longer period or is not properly guided and maintained.

Air supply:
Via a compressed air source with pressure setting function, e.g. a compressor. Before starting up, please also read section 8 "Care and maintenance".

Performance values of the compressor:
The compressor used should have a tank volume of at least 50 liters and a motor rating of approx. 2.2 kW.

Setting values for work with the suction spray gun:
Set a maximum working pressure of 6.3 bar at your compressed air supply.

Hose diameter:
For the equipment to work at the maximum performance level (e.g. for releasing wheel bolts), it must be fitted with a hose of at least 10 mm nominal diameter.

Remember:
Wear the necessary protective clothing, in particular safety goggles, when working with the screwdriver.
Pay attention to the safety regulations.

6. Starting up (Fig. 3)

Screw the supplied nipple (6) into the air connection after you have wound 2-3 layers of sealing tape around the thread. Plug the required plug-on attachment (9) on the square drive mount.
Select the correct direction of rotation with the reverse facility (3). R = counter-clockwise / loosen screw, F= clockwise / tighten screw.
Insert the plug-on attachments onto the screw head. Activate the trigger lever (2). By pressing down and turning the air setting screw (1) at the same time, the air supply can be regulated. **Mark 4 = max. torque, mark 1 = min. torque.** The connection to the compressed air source is established via a flexible compressed air hose with quick-lock coupling. Your hammer screwdriver will perform best when equipped with a compressed air hose size 10 mm.

Important.

- In case of very tight or rusted wheel nuts, use a wheel spider or a torque wrench to loosen the wheel nut.
- Only use the hammer screwdriver for loosening screws and nuts. If you wish to use the hammer screwdriver to tighten screws and nuts, you must also use the torque limiter which is designed for this purpose. If not, the screw connection may be damaged. The torque limiter is available from your dealer. It is not included in the scope of this delivery.
- It is important that screws and nuts with special torque specifications (for example provided by the vehicle manufacturer in the automotive sector) are tightened only with a suitable torque limiter.

7. Maintenance and care

Important: Disconnect the equipment from the compressed air supply before you carry out any maintenance or cleaning work.

Compliance with the maintenance instructions listed here will help this quality product provide you with a long service life and trouble-free operation.
Regular lubrication is essential for your hammer screwdriver to work properly for a prolonged period of time. Use only special compressed air oil as supplied. Special compressed air oil is also available from your dealer.
Regularly check the speed and the vibration level by simply observing the tool.

Note: Use environmentally friendly compressed air oil if you want to operate the equipment outside the workshop.

The following lubrication options are available:

7.1 Lubrication by mist oiler
Connect a complete conditioning unit with mist oiler between the compressed air source and the chisel hammer. A conditioning unit is available from your dealer. It is not included in the scope of this delivery.

7.2 Lubrication by hand
Each time before using the compressed air tool insert 3-5 drops of special compressed air oil into the compressed air connection. If the compressed air tool has not been used for several days you must insert 5-10 drops of special compressed air oil into the compressed air connection before switching on. Store your compressed air tool only in a dry room.

7.3 Adjusting the resistance of the reverse facility (3)
By turning the adjustment screw (5) you can adjust the resistance when using the reverse facility (3). The reverse facility is set optimally at the factory and must not be adjusted before using the equipment for the first time.

7.4 Other maintenance
No maintenance work needs to be carried out on the inside of the equipment and at position (A) a shown in Figure 4.

8. Excluded from the guarantee are:

- Wear parts
- Damage cause by too much operating pressure.
- Damage caused by non-conditioned compressed air.
- Damage caused by improper use or unauthorized intervention.

9. Cleaning and ordering of spare parts

9.1 Cleaning
- Keep all safety devices, air vents and the motor housing free of dirt and dust as far as possible. Wipe the equipment with a clean cloth or blow it down with compressed air at low pressure.
- We recommend that you clean the equipment immediately after you use it.
- Clean the equipment regularly with a damp cloth and some soft soap. Do not use cleaning agents or solvents; these may be aggressive to the plastic parts in the equipment. Ensure that no water can get into the interior of the equipment.

9.2 Ordering replacement parts:
Please provide the following information on all orders for spare parts:
- Model/type of the equipment
- Article number of the equipment
- ID number of the equipment

For our latest prices and information please go to www.isc-gmbh.info

10. Storage

Store the equipment and accessories out of children’s reach in a dark and dry place at above freezing temperature. The ideal storage temperature is between 5 and 30 °C. Store the equipment in its original packaging.

11. Disposal and recycling

The equipment is supplied in packaging to prevent it from being damaged in transit. The raw materials in this packaging can be reused or recycled. The equipment and its accessories are made of various types of material, such as metal and plastic. Defective components must be disposed of as special waste. Ask your dealer or your local council.

« Avertissement – Lisez ce mode d’emploi pour diminuer le risque de blessures »

Portez une protection de l’ouïe.
L’exposition au bruit peut entraîner une perte de l’ouïe.

Portez des lunettes de protection.
Les étincelles générées pendant travail ou les éclats, copeaux et la poussière sortant de l’appareil peuvent entraîner une perte de la vue.

⚠ Attention !
Lors de l'utilisation d'appareils, il faut respecter certaines mesures de sécurité afin d'éviter des blessures et dommages. Veuillez donc lire attentivement ce mode d'emploi/ces consignes de sécurité. Veillez à le conserver en bon état pour pouvoir accéder aux informations à tout moment. Si l'appareil doit être remis à d'autres personnes, veillez à leur remettre aussi ce mode d'emploi/ces consignes de sécurité. Nous déclinons toute responsabilité pour les accidents et dommages dus au non-respect de ce mode d'emploi et des consignes de sécurité.

1. Consignes de sécurité

⚠ AVERTISSEMENT
Veuillez lire toutes les consignes de sécurité et instructions. Toute omission lors du respect des consignes de sécurité indiquées plus loin peut entraîner des décharges électriques, un incendie et/ou de graves blessures.
Conservez toutes les consignes de sécurité et toutes les instructions pour l'avenir.

Protégez-vous et votre environnement contre les risques d'accidents en prenant des mesures adéquates de précaution.

- N'utilisez pas la visseuse à percussion à d'autres fins.
- Sécurisez les outils à air comprimé pour protéger les enfants.
- Commencez le travail uniquement lorsque vous êtes reposé et concentré.
- Effectuez le raccordement de l'air comprimé uniquement par l'intermédiaire d'un raccord à fermeture rapide.
- La pression de travail se règle par le biais d'un réducteur de pression.
- N'utilisez ni oxygène ou ni gaz combustibles comme source d'énergie. Il y a un risque d'incendie et d'explosion.
- Ne pas dépasser la pression de travail maximale autorisée.
- Utilisez l'appareil uniquement avec la pression nécessaire à l'opération en question, afin d'éviter tout niveau de bruit inutilement élevé, une usure accrue et les dérangements en résultant.
- Attention aux mouvements incontrôlés des tuyaux à air comprimé. Lorsque vous défaites le raccord, tenez bien la pièce de raccord du tuyau de la main, cela évitera des blessures dues au retour du tuyau.
- Lorsque vous travaillez avec la perceuse à percussion, portez les vêtements de protection requis, en particulier des lunettes de protection, une protection de l'ouïe et des gants de protection.
- Il y a un risque de blessures en raison des éclats projetés à grande vitesse si l'outil utilisé (douille) se casse.
- Assurez-vous que la pièce à usiner soit bien bloquée.
- Portez une tenue de travail appropriée. Ne portez aucun vêtement large ou bijou. Éloignez les cheveux, les habits et les gants des parties mobiles. Les vêtements lâches, les gants larges, les bijoux ou les cheveux longs peuvent être happés par des parties mobiles et entraîner de graves blessures.
- Éloignez vos mains des pièces en rotation. N'agrippez jamais l'entraînement, l'embout de l'outil ou la rallonge.
- Les pièces en rotation peuvent happer les gants avec revêtement léger en caoutchouc ou renforcés avec du métal.
- Ne portez pas de gants effilochés
- L'utilisation de l'appareil peut causer des contusions, des écorchures, des coupures et des brûlures. Portez des gants adaptés.
- L'utilisateur doit être physiquement en mesure d'utiliser l'appareil.
- Des mouvements inattendus de la visseuse à percussion en raison de réactions de force ou de la rupture de l'outil de machine utilisé peuvent provoquer des blessures.
- Un mouvement inattendu de l'outil peut entraîner une situation dangereuse.
- Tenez vous bien. Veillez à avoir une position stable et constamment un bon équilibre afin de contrer les mouvements normaux et inattendus de la visseuse à percussion pneumatique en raison des forces de réaction.
- Relâchez le levier de détente (2) lors d'une interruption de l'alimentation en air.
- Ne pas utiliser dans un endroit étroit. Veillez à ce que vos doigts ne se retrouvent pas coincés entre l'appareil et la pièce à usiner. Ceci vaut surtout pour le dévissage des raccords vissés.
- Travailler avec l'appareil peut entraîner des douleurs dans les mains, les bras, les épaules, le cou ou d'autres parties du corps.
- Avant de procéder au dépannage et aux travaux de maintenance, débranchez l'appareil de la source d'air comprimé.
- Utilisez exclusivement des pièces de rechange originales.
- Utilisez uniquement des adaptateurs et des embouts qui sont en bon état et sont prévus pour

une utilisation avec la visseuse à percussion.

- Ne pas utiliser d'appareils défectueux.
- Les glissades, les trébuchements et les chutes sont les causes principales de blessures sur le lieu de travail. Faites attention au sol rendu glissant par l'utilisation de l'outil, de même qu'au risque de trébucher en raison du tuyau d'air.
- Attention aux risques dissimulés comme les conduites électriques. Veillez à ce que lors de l'utilisation de l'appareil, des conduites électriques ou des conduits d'eau ne soient pas endommagés.
- Cet appareil n'est pas isolé en cas de contact avec une conduite électrique.
  Évitez à tout prix tout contact avec des conduites électriques.
- Ne pas utiliser la visseuse à percussion dans un environnement explosible.
- La poussière peut être nuisible à la santé de l'utilisateur. Cela vaut pour la poussière provoquée et soulevée lors de l'utilisation de la visseuse à percussion. Indépendamment du matériau à travailler les poussières et les gaz peuvent être dangereux pour l'opérateur (par ex. cancer, malformations à la naissance, asthme et/ou dermatite).
  Portez un masque anti-poussière.
- Veillez à ce que l'air qui sort soulève le moins de poussière possible.
- Le bruit peut provoquer des lésions de l'ouïe irréversibles. L'exposition non protégée à un niveau sonore élevé peut entraîner la perte de l'ouïe et d'autres problèmes tels que des acouphènes (sonneries, bourdonnements, sifflements ou vrombissement dans les oreilles). Portez une protection de l'ouïe. Afin de maintenir le bruit et les vibrations à un niveau aussi bas que possible, veuillez suivre les indications de maintenance et d'utilisation qui figurent dans le mode d'emploi. Intercaler un matériau qui amortit les vibrations lors du travail sur de la tôle peut, par exemple, réduire également le bruit.
- Utilisez uniquement des douilles adaptées.
- Les vibrations peuvent se diffuser dans l'ensemble du corps et en particulier dans les bras et les mains. Des vibrations très fortes et continuelles peuvent provoquer des lésions des nerfs et des vaisseaux. En faisant régulièrement des pauses lors de votre travail avec la visseuse à percussion, vous minimiserez les risques de dérangement dus aux vibrations.
- Maintenez l'appareil légèrement mais surement et faites attention ce-faisant aux forces de réaction qui peuvent se produire. Le risque de douleurs dues aux vibrations est plus élevé si on tient l'appareil plus fermement.
- Portez des vêtements chauds quand vous travaillez dans un environnement froid. Gardez vos mains au chaud et au sec.
- Si lors de l'utilisation de l'appareil des douleurs, ou des symptômes récurrents apparaissent, ne les ignorez pas et allez voir un médecin.
- Ne laissez pas circuler de l'air froid sur la main.
- L'air comprimé peut entraîner des blessures graves.
- Ne dirigez pas l'air comprimé s'échappant sur d'autres personnes ou sur vous même.
- Débranchez le raccordement à l'air comprimé et enlevez la pression de l'appareil avant d'en faire la maintenance, de le réparer, de le transporter ou de faire un changement d'outil.
- Ne portez pas les outils à air comprimé par le tuyau.
- Ne jamais laisser fonctionner à pleine vitesse à vide et sans sollicitation pendant longtemps.
- Le compresseur et les câbles atteignent des températures élevées en fonctionnement. Tout contact provoque des brûlures.
- Les gaz et vapeurs aspirés par le compresseur doivent être maintenus exempts d'impuretés, ceux-ci peuvent entraîner des explosions ou des incendies dans le compresseur.
- Tenez vos mains éloignées de l'outil utilisé (douille) afin d'éviter des blessures.
- Seules les personnes qualifiées et entraînées ont l'autorisation d'utiliser cet appareil.
- Ne modifiez pas l'appareil. Des modifications peuvent altérer les dispositifs de sécurité et de ce fait augmenter les dangers éventuels pour l'utilisateur.
- Mettez le mode d'emploi à la disposition de tous les utilisateurs.
- Vérifiez régulièrement la lisibilité de la plaque signalétique et des indications sur l'appareil, si celles-ci sont abimées, veuillez contacter notre service après-vente.
- Utilisez et faites la maintenance de l'appareil suivant les indications du mode d'emploi afin de minimiser les poussières ou les gaz, le bruit et les vibrations.
- Les poussières et les gaz sont à contrôler en priorité au moment où ils apparaissent.
- Sélectionnez et remplacez les matériels de consommation/outils utilisés et faites-en leur maintenance comme indiqué dans le mode d'emploi afin d'éviter une augmentation inutile des poussières/gaz, bruits et vibrations.
  Interrompez l'utilisation de l'appareil lorsque vous sentez des engourdissements, des picotements, des douleurs ou voyez un éclaircissement de la peau sur les doigts ou les mains et consultez un médecin.

- Les mouvements incontrôlés des tuyaux peuvent entraîner de graves blessures. Vérifiez toujours si les tuyaux ou raccordements ne sont pas endommagés ou desserrés.
- Ne pas utiliser de raccords à fermeture rapides sur les entrées d'air. Utilisez des raccords de tuyau avec filetage en acier trempé (ou un matériau avec une résistance aux chocs comparable).
- Si des accouplements rotatifs universels (accouplements à griffes) sont employés, il faut installer des goujons de blocage et un système de retenue pour les tuyaux à air comprimé, afin d'avoir une protection contre de mauvais raccordements éventuels tels que « tuyau à l'outil » ou « tuyau au tuyau ».

3. Description de l'appareil (fig.1/2)

1. Vis de réglage (couple)
2. Levier de détente
3. Boulon changement de direction rotation droite, rotation gauche
4. Carré pour emmanchement des douilles
5. Vis d'ajustage
6. Raccord enfichable
7. Embout de rallonge
8. Huile spéciale pour outils pneumatiques
9. Douilles (SW : 9 mm, 10 mm, 11 mm, 13 mm, 14 mm, 17 mm, 19 mm, 22 mm, 24 mm, 27 mm)

4. Volume de livraison

- Ouvrez l'emballage et sortez l'appareil de l'emballage avec précaution.
- Retirez le matériel d'emballage tout comme les sécurités d'emballage et de transport (s'il y en a).
- Vérifiez si la livraison est bien complète.
- Contrôlez si l'appareil et ses accessoires ne sont pas endommagés par le transport.
- Conservez l'emballage autant que possible jusqu'à la fin de la période de garantie.

ATTENTION
L'appareil et le matériel d'emballage ne sont pas des jouets ! Il est interdit de laisser des enfants jouer avec des sacs et des films en plastique et avec des pièces de petite taille. Ils risquent de les avaler et de s'étouffer !

- Visseuse à percussion pneumatique
- Raccord enfichable
- Embout de rallonge
- Huile spéciale pour outils pneumatiques
- Douilles (10 pièces)
- Mode d'emploi d'origine

5. Utilisation conforme à l'affectation

La visseuse à percussion est un outil maniable qui fonctionne avec de l'air comprimé et est destiné au bricoleur et au secteur automobile.
Elle sert à visser et desserrer dans le secteur automobile (montage de pneus, etc.) tout comme dans le secteur agricole.

L'air d'évacuation sort vers le bas via le levier de détente (2).

On peut rapidement et simplement remplacer les douilles (9). Le raccordement à l'air comprimé se fait via un raccord enfichable et un raccord rapide.

La machine doit exclusivement être utilisée conformément à son affectation. Toute utilisation allant au-delà de cette affectation est considérée comme non conforme. Pour les dommages en résultant ou les blessures de tout genre, le fabricant décline toute responsabilité et l'utilisateur/l'opérateur est responsable.

Veillez au fait que nos appareils, conformément à leur affectation, n'ont pas été conçus pour être utilisés dans un environnement professionnel, industriel ou artisanal. Nous déclinons toute responsabilité si l'appareil venait à être utilisé professionnellement, artisanalement ou par des sociétés industrielles, tout comme pour toute activité équivalente. Ne faites réaliser les réparations et le service que par des ateliers spécialisés dûment autorisés.

A respecter !
Un tuyau de diamètre intérieur trop faible et une conduite flexible trop longue provoquent une perte de puissance au niveau de l'appareil.

5. Caractéristiques techniques

Couple de desserrage maxi.	312 Nm
Domaine de travail (taille de filetage maxi.)	M14
Pression de travail maximale autorisée	6,3 bar
Vitesse de rotation à vide	7250 tr/min
Emmanchement carré	12,7 mm 1/2“
Consommation d’air à 6,3 bar	310l/min.
Diamètre de tuyau recommandé	Ø 10 mm
Longueur de tuyau recommandée	10 m
Poids	2,2 kg

Bruit et vibrations

Les niveaux de bruit et de vibrations ont été déterminés conformément à ISO 15744 et ISO 28927-2.

Niveau de pression acoustique L_{pA}	84,4 dB(A)
Imprécision K_{pA}	3 dB
Niveau acoustique L_{WA}	95,4 dB(A)
Imprécision K_{WA}	3 dB

Portez une protection de l’ouïe.
L’exposition au bruit peut entraîner une perte de l’ouïe.

Vibrations
Valeur d’émission de vibration a_h = 3,3 m/s²
Imprécision K = 0,82 m/s²

Informations supplémentaires

Avertissement !
La valeur d’émission de vibration a été mesurée selon une méthode d’essai normée et peut être modifiée, en fonction du type d’emploi de l’outil électrique ; elle peut dans certains cas exceptionnels être supérieure à la valeur indiquée.

La valeur d’émission de vibration indiquée peut être utilisée pour comparer un outil électrique à un autre.

La valeur d’émission de vibration indiquée peut également être utilisée pour estimer l’altération au début.

Limitez le niveau sonore et les vibrations à un minimum !

- N’utilisez que des appareils en bon état.
- Effectuez une maintenance et un nettoyage réguliers de l’appareil.
- Adaptez votre façon de travailler à l’appareil.
- Ne surchargez pas l’appareil.
- Faites contrôler l’appareil le cas échéant.
- Mettez l’appareil hors circuit lorsque vous ne l’utilisez pas.
- Portez des gants.

Risques résiduels
Même en utilisant cet appareil conformément aux prescriptions, il reste toujours des risques résiduels. Les dangers suivants peuvent apparaître en rapport avec la fabrication et le modèle de cet outil électrique :

1. Lésions de l’ouïe si aucun casque antibruit approprié n’est porté.
2. Risques pour la santé, issus des vibrations main-bras, si l’appareil est utilisé pendant une longue période ou s’il n’a pas été employé ou entretenu dans les règles de l’art.

Alimentation en air :
Par une source en air comprimé avec une possibilité de réglage de la pression comme par ex. un compresseur. Lisez avant la mise en service également le paragraphe 8 (maintenance et entretien).

Puissance du compresseur :
Le compresseur utilisé devrait avoir au moins un volume de 50 litres et une puissance de moteur d’env. 2,2 kW.

Valeurs de consigne pour le travail :
Réglez sur votre alimentation en air comprimé au maximum une pression de travail de 6,3 bar.

Diamètre du tuyau :
Afin d’obtenir une puissance maximale de l’appareil (par ex. pour desserrer des goujons), il faut utiliser un tuyau d’au moins 10 mm de largeur nominale.

A respecter :
Portez les vêtements de protection appropriés pour travailler avec la visseuse, en particulier des lunettes de protection.
Respectez les consignes de sécurité.

6. Mise en service (fig. 3)

Visser le raccord enfichable (6) joint à la livraison dans la prise d'air après avoir enroulé 2-3 couches de ruban isolant sur le filetage. Enfichez la douille (9) dont vous avez besoin sur le carré.
Réglez le sens de rotation correct (boulon (3)). R = rotation vers la gauche/desserrer la vis, F = rotation vers la droite/serrer la vis.
Enfichez la douille sur la tête de la vis.
Actionnez le levier de détente (2). L'alimentation en air peut être régulée en appuyant légèrement sur la vis régulatrice d'air (1) tout en la tournant, **marque 4 = maxi. Couple, marque 1 = couple min.** Le raccordement à la source d'air comprimé s'effectue par le biais d'un tuyau à air comprimé avec un raccord rapide. Vous obtiendrez une performance optimale de votre visseuse à percussion avec un tuyau à air comprimé LW 10 mm.

Attention !

- Lorsque les écrous de roue sont grippés ou rouillés, il est nécessaire de les "forcer" à l'aide d'une clé en croix ou d'une clé dynamométrique.
- La visseuse à percussion doit uniquement être utilisée pour le dévissage de vis et d'écrous. Si cependant, on veut visser des vis et des écrous avec la visseuse à percussion, il faut utiliser un limitateur de couple prévu à cet effet car sinon les raccords vissés peuvent être endommagés. Celui-ci n'est pas compris dans la livraison et se trouve dans les magasins spécialisés.
- Serrer les vis et les écrous pour lesquels est indiqué un couple (par ex. indications du fabricant du véhicule dans le secteur automobile) uniquement à l'aide d'un limitateur de couple prévu à cet effet.

7. Maintenance et entretien

Attention : débranchez l'appareil du réseau d'air comprimé avant d'effectuer les travaux de maintenance et de nettoyage.

Le respect des consignes de maintenance indiquées ici assure une longue durée de vie à ce produit de qualité et un fonctionnement sans dérangement.
Un fonctionnement durable et irréprochable de votre visseuse à percussion suppose un graissage régulier. Utilisez pour cela uniquement l'huile spéciale pour outils pneumatiques comprise dans la livraison. Vous pouvez obtenir l'huile spéciale pour outils pneumatiques également dans des magasins spécialisés.

Vérifiez régulièrement la vitesse de rotation et le niveau de vibration par un contrôle visuel.

Remarque : utilisez de l'huile pour outils pneumatiques non polluante lorsque l'appareil est utilisé à l'extérieur.

Vous avez les possibilités suivantes en matière de graissage :

7.1 Via un pulvérisateur d'huile
Connectez une unité de maintenance complète avec un pulvérisateur d'huile entre la source d'air comprimé et la visseuse à percussion. Une unité de maintenance se trouve dans les magasins spécialisés et n'est pas comprise dans la livraison.

7.2 À la main
Avant chaque mise en service de l'outil à air comprimé, mettre 3 à 5 gouttes d'huile spéciale pour outils pneumatiques dans le raccord d'air comprimé. Si l'outil à air comprimé ne fonctionne pas pendant plusieurs jours, mettre 5-10 gouttes d'huile dans le raccord d'air comprimé avant la mise en service. Entreposez votre outil à air comprimé uniquement dans des lieux secs.

7.3 Ajustement de la résistance sur le boulon commutateur de rotation (3)
En tournant la vis d'ajustage (5), il est possible d'ajuster la résistance en commutant le boulon (3). Celui-ci est réglé de manière optimale à l'usine et n'a pas besoin d'être réajusté avant la mise en service.

7.4 Autre maintenance
Il n'est pas nécessaire de faire la maintenance de l'intérieur de l'appareil et de la position (A) indiquée sur la figure 4.

8. Sont exclus de la garantie :

- les pièces d'usure
- les dommages dus à une pression de service inadmissible.
- les dommages dus à un air comprimé non traité.
- les dommages dus à un emploi non conforme aux règles ou à une intervention d'un tiers.

9. Nettoyage et commande de pièces de rechange

9.1 Nettoyage

- Maintenez les dispositifs de protection, les fentes à air et le carter de moteur aussi propres (sans poussière) que possible. Frottez l'appareil avec un chiffon propre ou soufflez dessus avec de l'air comprimé à basse pression.
- Nous recommandons de nettoyer l'appareil directement après chaque utilisation.
- Nettoyez l'appareil régulièrement à l'aide d'un chiffon humide et un peu de savon noir. N'utilisez aucun produit de nettoyage ni détergent ; ils pourraient endommager les pièces en matières plastiques de l'appareil. Veillez à ce qu'aucune eau n'entre à l'intérieur de l'appareil.

9.2 Commande de pièces de rechange :
Veuillez indiquer ce qui suit pour toute commande de pièces de rechange ;

- Type de l'appareil
- Référence de l'appareil
- Numéro d'identification de l'appareil

Vous trouverez les prix et informations actuelles à l'adresse www.isc-gmbh.info

10. Stockage

Entreposez l'appareil et ses accessoires dans un endroit sombre, sec, à l'abri du gel et inaccessible aux enfants. La température de stockage optimale est comprise entre 5 et 30 °C. Conservez l'outil électrique dans l'emballage d'origine.

11. Mise au rebut et recyclage

L'appareil se trouve dans un emballage permettant d'éviter les dommages dus au transport. Cet emballage est une matière première et peut donc être réutilisé ultérieurement ou être réintroduit dans le circuit des matières premières. L'appareil et ses accessoires sont composés de divers matériaux, comme par ex. des métaux et matières plastiques. Éliminez les composants défectueux dans les systèmes d'élimination des déchets spéciaux. Renseignez-vous dans un commerce spécialisé ou auprès de l'administration de votre commune !

“Avvertimento – Per ridurre il rischio di lesioni leggete le istruzioni per l’uso”

Portate cuffie antirumore.
L’effetto del rumore può causare la perdita dell’udito.

Indossate gli occhiali protettivi.
Scintille createsi durante il lavoro o schegge, trucioli e polveri scaraventate fuori dall’apparecchio possono causare la perdita della vista.

⚠ **Attenzione!**
Nell'usare gli apparecchi si devono prendere diverse misure di sicurezza per evitare lesioni e danni. Quindi leggete attentamente queste istruzioni per l'uso / avvertenze di sicurezza. Conservate bene le informazioni per averle a disposizione in qualsiasi momento. Se date l'apparecchio ad altre persone, consegnate anche queste istruzioni per l'uso / avvertenze di sicurezza insieme all'apparecchio. Non ci assumiamo alcuna responsabilità per incidenti o danni causati dal mancato rispetto di queste istruzioni e delle avvertenze di sicurezza.

1. Avvertenze di sicurezza

⚠ **AVVERTIMENTO**
Leggete tutte le avvertenze di sicurezza e le istruzioni. Dimenticanze nel rispetto delle avvertenze di sicurezza e delle istruzioni possono causare scosse elettriche, incendi e/o gravi lesioni. **Conservate tutte le avvertenze e le istruzioni per eventuali necessità future.**

Proteggete voi e l'ambiente circostante dal pericolo di infortuni, prendendo delle precauzioni adatte.

- Non usate l'avvitatore a percussione per scopi diversi da quelli a cui è destinato.
- Tenete lontani i bambini da utensili ad aria compressa.
- Lavorate solo se siete riposati e concentrati.
- Eseguite il collegamento dell'aria compressa solo tramite un attacco rapido.
- La regolazione della pressione di esercizio deve essere eseguita tramite un riduttore di pressione.
- Non usate mai ossigeno o gas combustibili come sorgente d'energia. Sussiste pericolo di incendio ed esplosione.
- Non superate la massima pressione di esercizio consentita.
- Usate l'apparecchio solo con la pressione necessaria per la relativa operazione, per evitare un inutile elevato livello di rumore, l'eccessiva usura e i problemi che ne derivano.
- Attenzione al distacco del tubo dell'aria compressa. Nell'allentare l'attacco del tubo si deve tenere fermo con la mano il raccordo per evitare il verificarsi di lesioni dovute ad un repentino colpo di frusta del tubo.
- Nel lavorare con l'avvitatore a percussione portate gli indumenti protettivi necessari, in particolare occhiali protettivi, cuffie antirumore e guanti protettivi.
- Vi è il rischio di lesioni causate da schegge, che possono essere scagliate all'ingiro a grande velocità in seguito alla rottura dell'utensile inserito (bussola).
- Accertatevi che il pezzo da lavorare sia fissato in modo sicuro.
- Portate indumenti adatti. Non portate indumenti ampi o gioielli. Tenete capelli, indumenti e guanti lontani dalle parti in movimento. Indumenti o guanti ampi, gioielli o capelli lunghi possono rimanere impigliati nelle parti in movimento e causare delle lesioni gravi.
- Tenete le mani lontane da parti rotanti. Non tenete mai saldamente l'azionamento, l'accessorio dell'utensile oppure la prolunga.
- Guanti gommati o rinforzati con metallo possono essere facilmente impigliarsi in parti rotanti.
- Non indossate guanti sfilacciati.
- L'utilizzo dell'apparecchio può causare contusioni, escoriazione, tagli e ustioni. Indossate guanti adatti.
- L'utilizzatore deve essere in condizione fisica di poter usare l'apparecchio.
- Movimenti inaspettati dell'avvitatore a percussione, in seguito a forze di reazione o rottura dell'utensile inserito, possono causare lesioni.
- Un movimento inaspettato dell'utensile può causare situazioni di pericolo.
- Evitate una posizione di lavoro insolita. Cercate una posizione sicura e tenetevi in equilibrio, in modo da prevenire movimenti anomali e inaspettati dell'avvitatore a percussione pneumatico in seguito a forze di reazione.
- Lasciate andare la leva (2) in caso di interruzione dell'alimentazione dell'aria.
- Non lavorate in uno spazio ristretto. Fate attenzione che le dita non rimangano imprigionate tra l'apparecchio e il pezzo da lavorare. Ciò vale soprattutto se si allentano i collegamenti a vite.
- Il lavoro con l'apparecchio può causare disturbi alle mani, braccia, spalle, alla nuca o altre parti del corpo.
- Prima di eliminare le anomalie, prima del cambio e della regolazione dell'utensile e prima dei lavori di manutenzione staccate l'apparecchio dalla fonte di aria compressa.
- Utilizzate solo pezzi di ricambio originali.
- Utilizzate soltanto adattatori e accessori in buono stato e il cui utilizzo è previsto con avvitatori a percussione.
- Non utilizzate apparecchi difettosi.
- La gran parte degli infortuni sul lavoro è dovuta al fatto di scivolare, inciampare e cadere. Fate attenzione se il pavimento è scivoloso per l'utilizzo dell'utensile e a non inciampare nel tubo

dell’aria.

- Attenzione ai pericoli nascosti come tubazioni dell’acqua. Fate attenzione che, con l’utilizzo dell’apparecchio, non si danneggino cavi elettrici o tubazioni dell’acqua.
- Questo apparecchio non è isolato nel caso di contatto con un cavo elettrico. Evitate assolutamente ogni possibile contatto con cavi elettrici.
- Non usate l’avvitatore a percussione in zone con atmosfera potenzialmente esplosiva.
- La polvere può essere nociva per l’utilizzatore. Ciò vale per la polvere formatasi e sollevatasi durante la lavorazione. Le polveri e i gas che si sviluppano lavorando determinati materiali possono essere nocivi alla salute dell’utilizzatore (causando per es. tumori, difetti congeniti, asma e / o dermatite).
- Fate attenzione che l’aria che esce sollevi meno polvere possibile.
- Il rumore può causare danni permanenti all’udito. L’esposizione non protetta a un livello elevato di rumore può causare la perdita dell’udito o altri problemi quali acufene (suoni, ronzii, fischi o crepitii nell’orecchio). Indossate cuffie antirumore. Per ridurre al massimo il rumore e le vibrazioni, seguite le istruzioni di manutenzione e di utilizzo descritte nel manuale. L’utilizzo di uno spessore ammortizzante, qualora applicabile a seconda della situazione, può contribuire a ridurre il rumore.
- Usate soltanto bussole adatte.
- Le vibrazioni possono essere trasmesse a tutto il corpo e particolarmente alle braccia e alle mani. Le vibrazioni molto intense e prolungate posso causare disturbi al sistema nervoso e vascolare. Regolari pause di lavoro diminuiscono il rischio di problemi causati dalle vibrazioni.
- Tenete l’apparecchio con una presa leggera ma sicura e fate attenzione alle forze di reazione che si possono sviluppare. Il rischio di disturbi da vibrazioni è maggiore se la presa è più forte.
- Portate indumenti caldi se lavorate in un ambiente freddo. Tenete le mani calde e asciutte.
- Se nell’utilizzo dell’apparecchio si presentano dolori o sintomi ricorrenti, non ignorateli e rivolgetevi a un medico.
- Non esponete le mani alla corrente di aria fredda.
- L’aria compressa può essere fonte di gravi lesioni.
- Non dirigete il getto di aria compressa contro altre persone o contro voi stessi.
- Staccate l’attacco dell’aria compressa ed eliminate la pressione dall’apparecchio prima di effettuare la manutenzione, la riparazione, il trasporto oppure se desiderate sostituire l’utensile.
- Non trasportate gli utensili ad aria compressa tenendoli per il tubo.
- Non fate mai funzionare il motore a lungo ad un numero di giri elevato.
- Il compressore e le tubazioni raggiungono delle temperature elevate durante l’esercizio. Il contatto causa ustioni.
- I gas o i vapori aspirati dal compressore devono essere privi di altre sostanze che possano causare incendi o esplosioni nel compressore.
- Tenete lontane le mani dall’utensile inserito (adattatore), in modo da evitare lesioni.
- L’apparecchio deve essere usato solo da persone qualificate e istruite.
- Non modificate l’apparecchio. Le modifiche possono compromettere l’effetto dei dispositivi di sicurezza e quindi aumentare i pericoli che ne possono derivare per l’utilizzatore.
- Mettete a disposizione di ogni utilizzatore le istruzioni per l’uso.
- Controllate regolarmente che la targhetta di identificazione e le indicazioni sull’apparecchio siano leggibili e nel caso queste siano rovinate contattate il nostro Centro Servizio Assistenza.
- Utilizzate l’apparecchio e fate la manutenzione come indicato nelle istruzioni per l’uso per ridurre al minimo lo sviluppo di polveri, gas, rumore e vibrazioni.
- Se si sviluppano polveri e gas, questi devono essere controllati nel momento in cui si sviluppano.
- I materiali di consumo e gli utensili vanno scelti, mantenuti e sostituiti come indicato nelle istruzioni per evitare uno sviluppo inutile di polveri/gas, rumore e vibrazioni. Interrompete l’utilizzo dell’apparecchio se avvertite insensibilità, formicolii, dolori oppure schiarimento della pelle delle dita o delle mani e rivolgetevi a un medico.
- Una rottura improvvisa dei tubi può causare lesioni gravi. Controllate sempre che non ci siano tubi e collegamenti danneggiati o allentati.
- Non usate giunti a chiusura rapida sull’entrata dell’aria. Utilizzate attacchi per tubo flessibile con filetto di acciaio temperato (oppure un materiale con una simile resistenza alle vibrazioni).
- Se si usano giunti rotanti universali (giunti dentati), bisogna montare delle spine d’arresto e usare un sistema di tenuta per i tubi dell’aria compressa per ottenere una protezione contro un eventuale collegamento errato “tubo ad utensile” oppure “tubo a tubo”.

2. Descrizione dell’apparecchio (Fig. 1/2)

1. Vite di regolazione (momento torcente)
2. Leva
3. Perno di commutazione movimento destrorso/sinistrorso
4. Attacco quadrato per adattatore
5. Vite di regolazione
6. Nipplo ad innesto
7. Accessorio di prolunga
8. Olio speciale per aria compressa
9. Bussole (da 9 mm, 10 mm, 11 mm, 13 mm, 14 mm, 17 mm, 19 mm, 22 mm, 24 mm, 27 mm)

3. Elementi forniti

- Aprite l’imballaggio e togliete con cautela l’apparecchio dalla confezione.
- Togliete il materiale d’imballaggio e anche i fermi di trasporto / imballaggio (se presenti).
- Controllate che siano presenti tutti gli elementi forniti.
- Verificate che l’apparecchio e gli accessori non presentino danni dovuti al trasporto.
- Se possibile, conservate l’imballaggio fino alla scadenza della garanzia.

ATTENZIONE
L’apparecchio e il materiale d’imballaggio non sono giocattoli! I bambini non devono giocare con sacchetti di plastica, film e piccoli pezzi! Sussiste pericolo di ingerimento e soffocamento!

- Avvitatore a percussione ad aria compressa
- Nipplo ad innesto
- Accessorio di prolunga
- Olio speciale per aria compressa
- Bussole (10 pezzi)
- Istruzioni per l’uso originali

4. Utilizzo proprio

L’avvitatore a percussione è un apparecchio maneggevole, azionato ad aria compressa, per essere utilizzato nel fai da te e nel settore autoveicoli. È adatto per fissare ed allentare viti sugli autoveicoli (montaggio ruote, etc.), come anche nel campo dell’agricoltura.

L’aria fuoriesce sopra la leva di scatto (2) verso il basso.

Le bussole (9) possono essere sostituite in modo semplice e rapido. Il collegamento dell’aria compressa avviene tramite un nipplo ad innesto ed un attacco rapido.

L’apparecchio deve essere usato solamente per lo scopo a cui è destinato. Ogni altro tipo di uso che esuli da quello previsto non è conforme. L’utilizzatore/operatore, e non il costruttore, è responsabile dei danni e delle lesioni di ogni tipo che ne risultino.

Tenete presente che i nostri apparecchi non sono stati costruiti per l’impiego professionale, artigianale o industriale. Non riconosciamo alcuna garanzia se l’apparecchio viene usato in imprese commerciali, artigianali o industriali, o in attività equivalenti. Fate eseguire le riparazioni e la manutenzione solo da officine autorizzate.

Da tenere presente!
Diametri dei tubi insufficienti e tubi flessibili troppo lunghi causano una perdita di efficienza all’apparecchio.

5. Caratteristiche tecniche

Momento torcente max. di sblocco	312 Nm
Zona di lavoro (max. dimensioni del filetto)	M14
Pressione di esercizio max. permessa	6,3 bar
Numero di giri a vuoto	7250 min^{-1}
Attacco quadrato	12,7 mm (1/2 pollice)
Consumo di aria a 6,3 bar	310 l/min.
Diametro tubo flessibile consigliato	Ø 10 mm
Lunghezza del tubo flessibile	10 m
Peso	2,2 kg

Rumore e vibrazioni

I valori del rumore e delle vibrazioni sono stati rilevati secondo la norma ISO 15744 e ISO 28927-2.

Livello di pressione acustica L_{pA}	84,4 dB(A)
Incertezza K_{pA}	3 dB
Livello di potenza acustica L_{WA}	95,4 dB(A)
Incertezza K_{WA}	3 dB

Indossate cuffie antirumore.
L'effetto del rumore può causare la perdita dell'udito.

Vibrazioni
Valore emissione vibrazioni a_h = 3,3 m/s²
Incertezza K = 0,82 m/s²

Ulteriori informazioni

Avvertimento!
Il valore di emissione di vibrazioni indicato è stato misurato secondo un metodo di prova normalizzato e può variare a seconda del modo in cui l'apparecchio viene utilizzato e, in casi eccezionali, può essere superiore al valore riportato.

Il valore di emissione di vibrazioni indicato può essere usato per il confronto tra apparecchi di marchi diversi. Il valore di emissione di vibrazioni indicato può essere utilizzato anche per una valutazione preliminare dei rischi.

Limitate al minimo lo sviluppo di rumore e le vibrazioni!
- Utilizzate soltanto apparecchi in perfetto stato.
- Eseguite regolarmente la manutenzione e la pulizia dell'apparecchio.
- Adattate il vostro modo di lavorare all'apparecchio.
- Non sottoponete l'apparecchio a sollecitazioni eccessive.
- Fate eventualmente controllare l'apparecchio.
- Spegnete l'apparecchio se non lo utilizzate.
- Indossate i guanti.

Rischi residui
Anche se questo apparecchio viene utilizzato secondo le norme, continuano a sussistere rischi residui. In relazione alla struttura e al funzionamento di questo apparecchio potrebbero presentarsi i seguenti pericoli:
1. danni all'udito nel caso in cui non vengano indossate cuffie antirumore adeguate;
2. danni alla salute derivanti da vibrazioni mano-braccio se l'apparecchio viene utilizzato a lungo, non viene tenuto in modo corretto o se la manutenzione non è appropriata.

Alimentazione dell'aria
Da una fonte di aria compressa con possibilità di regolazione come per es. un compressore. Prima della messa in esercizio leggete anche il punto 8 (Manutenzione e cura).

Potenza del compressore
Si consiglia di utilizzare un compressore con un volume minimo del serbatoio di 50 litri e una potenza motore di ca. 2,2 kW.

Valori di regolazione per il lavoro
Regolate l'alimentazione dell'aria compressa con una pressione di esercizio max. di 6,3 bar.

Diametro del tubo flessibile
Per raggiungere la potenza massima dell'apparecchio (per es. per svitare i dadi delle ruote), si deve utilizzare un tubo flessibile di almeno 10 mm di larghezza nominale.

Da tenere presente
Nel lavorare con l'avvitatore portate gli indumenti protettivi necessari, in particolare gli occhiali.
Osservate le disposizioni di sicurezza.

6. Messa in esercizio (Fig. 3)

Avvitate il nipplo ad innesto (6) in dotazione nell'attacco dell'aria, dopo aver prima avvolto 2-3 strati di nastro di tenuta sul filetto. Inserite la bussola necessaria (9) sull'attacco quadrato.
Impostate il corretto senso di rotazione sul perno di commutazione (3). R = Rotazione sinistrorsa/allentare la vite, F = Rotazione destrorsa/serrare la vite.
Inserite la bussola sulla testa della vite.
Azionate la leva di scatto (2). Premendo leggermente e ruotando allo stesso tempo la vite di regolazione dell'aria (1) si può regolare l'alimentazione dell'aria: **marcatura 4 = momento torcente max., marcatura 1 = momento torcente min.** Il collegamento alla fonte di aria compressa avviene mediante un tubo pneumatico flessibile con accoppiamento rapido. Le prestazioni migliori dell'avvitatore a pressione si ottengono con un tubo pneumatico flessibile di Ø di 10 mm.

Attenzione!
- Se i dadi delle ruote sono bloccati o arrugginiti si deve iniziare ad allentarli con una chiave a croce o una chiave torsiometrica.
- L'avvitatore a percussione deve venire utilizzato solo per svitare viti e dadi. Qualora tuttavia si

dovessero serrare viti e dadi con l’avvitatore a percussione, bisogna utilizzare l’apposito limitatore del momento torcente, perché altrimenti potrebbe venire danneggiato il collegamento a vite. Tali limitatori sono disponibili presso i rivenditori specializzati e non sono compresi tra gli elementi forniti.

- Serrate viti o dadi, per cui vale un’indicazione del momento torcente (per es. sugli autoveicoli con le indicazioni del costruttore del veicolo) esclusivamente con l’apposito limitatore del momento torcente.

7. Manutenzione e cura

Attenzione: separate l’apparecchio dalla rete di alimentazione dell’aria compressa prima di effettuare le operazioni di pulizia e manutenzione.

Il rispetto delle avvertenze per la manutenzione qui indicate garantisce una lunga durata ed un esercizio senza problemi di questo prodotto di qualità.
Una lubrificazione regolare dell’avvitatore a percussione garantisce un funzionamento duraturo e perfetto dell’apparecchio. A tal fine utilizzate solo olio speciale per aria compressa compreso tra gli elementi forniti. L’ olio speciale per aria compressa è disponibile anche presso i rivenditori specializzati.
Controllate regolarmente il numero di giri e il livello di vibrazioni con un semplice controllo visivo.

Avvertenza: usate olio speciale per aria compressa biocompatibile se utilizzate l’apparecchio all’aperto.

Per la lubrificazione ci sono le seguenti possibilità.

7.1 Tramite un nebulizzatore per olio
Inserite una completa unità di servizio con nebulizzatore per olio tra la fonte di aria compressa e l’elettroutensile. L’unita di servizio è disponibile presso i rivenditori specializzati e non è compresa tra gli elementi forniti.

7.2 A mano
Prima di ogni messa in esercizio dell’utensile ad aria compressa versate da 3 a 5 gocce di olio speciale per aria compressa nel relativo attacco. Se l’utensile ad aria compressa non viene usato per più giorni, prima di rimetterlo in esercizio dovete versare 5-10 gocce d’olio per aria compressa nel relativo attacco. Conservate l’utensile ad aria compressa solo in luoghi asciutti.

7.3 Regolazione della resistenza del perno di commutazione (3)
Ruotando la vite di regolazione (5) si può modificare la resistenza nella commutazione del perno (3). Essa è regolata in modo ottimale dal costruttore e non è necessario modificarla prima della messa in esercizio.

7.4 Manutenzione speciale
All’interno dell’apparecchio e in posizione (A), come mostrato in Fig. 4, non deve esser svolto alcun lavoro di manutenzione.

8. Sono esclusi dalla garanzia:

- parti soggette ad usura
- danni causati da pressione di esercizio non consentita
- danni causati da aria compressa non trattata
- danni causati da uso scorretto o da interventi da parte di terzi.

9. Pulizia e ordinazione dei pezzi di ricambio

9.1 Pulizia

- Tenete il più possibile liberi da polvere e sporco i dispositivi di protezione, le fessure di aerazione e la carcassa del motore. Passate un panno pulito sull’apparecchio o pulitelo con un getto di aria compressa a bassa pressione.
- Consigliamo di pulire l’apparecchio subito dopo averlo usato.
- Pulite l’apparecchio regolarmente con un panno umido e un po’ di sapone. Non usate detergenti o solventi, perché questi ultimi potrebbero danneggiare le parti in plastica dell’apparecchio. Fate attenzione che non possa penetrare dell’acqua all’interno dell‘apparecchio.

9.2 Ordinazione dei pezzi di ricambio
In caso di ordinazione dei pezzi di ricambio è necessario indicare quanto segue:

- tipo di apparecchio
- numero di articolo dell’apparecchio
- numero di identificazione dell’apparecchio

Per i prezzi e le informazioni attuali si veda www.isc-gmbh.info

10. Conservazione

Conservate l'apparecchio e i suoi accessori in un luogo buio, asciutto, al riparo dal gelo e non accessibile ai bambini. La temperatura ottimale per la conservazione è compresa tra i
5 e i 30 °C. Conservate l'apparecchio nell'imballaggio originale.

11. Smaltimento e riciclaggio

L'apparecchio si trova in un imballaggio per evitare i danni dovuti al trasporto. Questo imballaggio rappresenta una materia prima e può perciò essere utilizzato di nuovo o riciclato. L'apparecchio e i suoi accessori sono fatti di materiali diversi, per es. metallo e plastica. Consegnate i pezzi difettosi allo smaltimento di rifiuti speciali. Per informazioni rivolgetevi a un negozio specializzato o all'amministrazione comunale!

„Advarsel – Læs betjeningsvejledningen for at reducere risikoen for personskade“

Brug høreværn.
Støjudviklingen fra maskinen kan forårsage høretab.

Brug beskyttelsesbriller.
Gnister, som opstår under arbejdet, eller splinter, spån og støv, som står ud fra maskinen, kan forårsage synstab.

⚠ **Vigtigt!**
Ved brug af denne type maskiner er der visse sikkerhedsforanstaltninger, der skal tages højde for for at undgå skader på personer og materiel. Læs derfor betjeningsvejledningen/sikkerhedsanvisningerne grundigt igennem først. Opbevar betjeningsvejledningen et praktisk sted, så du altid har den lige ved hånden. Husk at lade betjeningsvejledningen/sikkerhedsanvisningerne følge med maskinen, hvis du overdrager den til andre. Vi fraskriver os ethvert ansvar for skader på personer eller materiel, der måtte opstå som følge af, at anvisningerne i denne betjeningsvejledning, navnlig vedrørende sikkerhed, ikke overholdes.

1. Sikkerhedsanvisninger

⚠ **ADVARSEL**
Læs alle sikkerhedsanvisninger og øvrige anvisninger. Følges anvisningerne ikke, navnlig angående sikkerhed, kan konsekvensen være elektrisk stød, brand og/eller svære kvæstelser.
Alle sikkerhedsanvisninger og øvrige anvisninger skal opbevares for senere brug.

Beskyt dig selv og dine omgivelser mod uheld ved hjælp af passende sikkerhedsforanstaltninger.

- Brug ikke slagnøglen til andre end de tilsigtede formål.
- Trykluftsværktøj skal sikres, så det ikke er til fare for børn.
- Vær altid udhvilet og koncentreret under arbejdet.
- Trykluftstilslutning må kun etableres via en hurtigkobler.
- Indstilling af arbejdstryk skal foretages via en reduktionsventil.
- Brug ikke oxygen eller brændbare gasser som energikilde. Fare for brand og eksplosion.
- Det maksimalt tilladte arbejdstryk må ikke overskrides.
- Maskinen skal altid kun arbejde med det tryk, der er nødvendigt for den pågældende arbejdsproces; herved undgås unødig støj, slitage og heraf følgende driftsforstyrrelser.
- Pas på trykluftsslanger i ukontrollerbar bevægelse. Når slangekoblingen løsnes, skal du holde fast i slangens koblingsdel med hånden, så slangen ikke smælder tilbage.
- Brug de nødvendige personlige værnemidler, når du arbejder med slagnøglen, det gælder især brudfaste sikkerhedsbriller, høreværn og sikkerhedshandsker.
- Fare for kvæstelser som følge af splinter, der slynges ud med stor hastighed i tilfælde af brud på det indsatte værktøj (nød).
- Forvis dig om, at arbejdsemnet er sikkert fikseret.
- Bær egnet tøj. Bær ikke fyldigt, løstsiddende tøj eller smykker. Hår, tøj og handsker skal holdes væk fra bevægelige dele. Løstsiddende tøj, store handsker, smykker eller langt hår kan komme i klemme i bevægelige dele med svære kvæstelser til følge.
- Hold hænder borte fra roterende dele. Hold aldrig drevet, værktøjspåsatsen eller forlængningen fast.
- Roterende dele kan gribe fat i let gummierede eller metalforstærkede handsker.
- Brug ikke trævlede handsker
- Brug af maskinen kan medføre knubs, afskrabninger, rifter og forbrændinger. Brug passende handsker.
- Brugeren skal fysisk være i stand til at håndtere maskinen.
- Uventede bevægelser fra slagnøglen som følge af reaktionskræfter eller brud i det indsatte maskinværktøj kan føre til kvæstelser.
- En uventet bevægelse fra indsatsværktøjet kan medføre en farlig situation.
- Undgå abnorme kropsholdninger. Sørg for at stå sikkert og hele tiden være i balance for at imødegå abnorme eller uventede bevægelser fra trykluft-slagnøglen forårsaget af reaktionskræfter.
- Slip aftrækkeren (2), mens lufttilførslen er afbrudt.
- Må ikke anvendes, hvis pladsen er for trang. Pas på, at dine fingre ikke kommer i klemme mellem maskinen og arbejdsemnet. Dette gælder særligt ved løsning af skruesamlinger.
- Arbejde med maskinen kan føre til gener i hænder, arme, skuldre, nakke eller andre legemsdele.
- Maskinen skal kobles fra trykluftskilden før fejlafhjælpning, værktøjsskift, værktøjsindstilling og vedligeholdelsesarbejde.
- Brug kun originale reservedele.
- Brug kun adaptere og påsatsenheder, der er i god stand, og som er beregnet til brug sammen med slagnøglen.
- Arbejd ikke med defekt udstyr.
- Udskridning, snublen og fald er de hyppigste årsager til kvæstelser på arbejdspladsen. Vær opmærksom på glat underlag, som forårsages af arbejdet med værktøjet, og pas på ikke at falde over luftslangen.
- Vær årvågen over for skjulte farer, som f.eks. elektriske ledninger. Pas på under arbejdet ikke at beskadige elektriske ledninger eller vandrør.
- Maskinen er ikke isoleret i tilfælde af berøring af en elektrisk ledning.

Undgå til enhver tid kontakt med elektriske ledninger.

- Arbejd ikke med slagnøglen i eksplosionsfarlig atmosfære.
- Støv kan være sundhedsfarlig for brugeren. Dette gælder støv, som opstår og hvirvles op under arbejdet. Afhængigt af det materiale, der skal bearbejdes, kan støv og gasarter udgøre en sundhedsfare for brugeren (f.eks. kræft, fødselsskader, astma og/eller dermatitis). Brug støvmaske.
- Sørg for, at udstrømmende luft hvirvler så lidt støv op som muligt.
- Støj kan forårsage varige høreskader. Ubeskyttet at lade sig udsætte for høje støvniveauer kan føre til høretab og andre gener, såsom tinnitus (ringen, summen, piben eller brummen for ørerne). Brug høreværn. For at holde støj og vibration på så lavt et niveau som muligt, skal du følge vejledningens anvisninger angående anvendelse og vedligeholdelse. Svingningsdæmpende materiale som mellemlag kan ligeledes nedsætte støjniveauet, såfremt det lader sig anvende i situationen.
- Brug kun passende nøglepåsatse.
- Vibrationer kan overføres til hele kroppen, specielt arme og hænder. Meget kraftig og vedvarende vibration kan skabe forstyrrelser i nerver og blodkar. Regelmæssige arbejdspauser nedsætter markant risikoen for forstyrrelser forårsaget af vibration.
- Hold maskinen med et let, men sikkert greb, alt imens du er opmærksom på den indvirkende reaktionskraft. Risikoen for gener som følge af vibration er normalt højere ved et mere fast greb.
- Bær varmt tøj, hvis du arbejder i kolde omgivelser. Hold dine hænder varme og tørre.
- Hvis der skulle opstå smerter eller gentagne symptomer under arbejdet med maskinen, skal du ikke ignorere det, men opsøge en læge.
- Lad ikke kold luft strømme hen over hånden.
- Trykluft kan føre til alvorlig kvæstelse.
- Ret ikke udstrømmende trykluft mod andre personer eller dig selv.
- Kobl trykluftstilslutningen af, og gør maskinen trykløs, inden du vedligeholder, reparerer eller transporterer den eller foretager værktøjsskift.
- Bær ikke trykluftsværktøjet i slangen.
- Maskinen må ikke køre ubelastet i længere tid ad gangen med fuld hastighed.
- Kompressor og ledninger bliver meget varme under driften. Berøring fører til forbrændinger.
- De gasser og dampe, der suges ind af kompressoren, skal holdes ublandede, da blandet luft kan føre til brand eller eksplosion i kompressoren.
- Hold hænderne på afstand af det indsatte værktøj (nød) for at undgå kvæstelser.
- Kun kvalificerede og øvede personer må arbejde med maskinen.
- Undlad at foretage ændringer på maskinen. Ændringer kan nedsætte sikkerhedsanordningernes funktionsevne og dermed øge faren for brugeren.
- Sørg for, at alle brugere af maskinen har adgang til betjeningsvejledningen.
- Kontroller med jævne mellemrum mærkepladen og skiltene på maskinen; disse skal være fuldt læsbare. Ellers skal du kontakte vores servicecenter.
- Maskinen skal anvendes og vedligeholdes som anbefalet i betjeningsvejledningen for at holde støv- og gasmængder, støj og vibration på et minimum.
- Forekomst af støv eller gas skal kontrolleres straks.
- Forbrugsmaterialerne/Indsatsværktøjet skal vælges, vedligeholdes og udskiftes som anbefalet i vejledningen for at undgå unødig forøgelse af støv-/gasmængder, støj og vibration. Indstil arbejdet, hvis du oplever nedsat hørelse, kriblen, smerter eller lyse pletter på huden på fingre eller hænder, og opsøg en læge.
- Slanger, der bevæger sig ukontrollerbart, kan forårsage svære kvæstelser. Hold jævnligt øje med, om slanger og forbindelser skulle være beskadigede eller løse.
- Brug ikke koblinger med snaplukke på luftindtaget. Brug slangetilslutninger med gevind af hærdet stål (eller materiale med lignende modstandsdygtighed over for vibration).
- Ved anvendelse af universelle drejekoblinger (klokobling) skal der installeres låsestifte og benyttes et fastholdelsessystem til trykluftsslanger som beskyttelse mod mulige „slange til værktøj-“ eller „slange til slange-“fejlforbindelser.

2. Oversigt over maskinen (fig. 1/2)

1. Stilleskrue (drejningsmoment)
2. Aftrækker
3. Omstyringsbolt højre-/venstregang
4. Firkant til isætning af nød
5. Justerskrue
6. Indstiksnippel
7. Forlængerpåsats
8. Special-trykluftsolie
9. Nøglepåsatse (nøglevidde: 9 mm, 10 mm, 11 mm, 13 mm, 14 mm, 17 mm, 19 mm, 22 mm, 24 mm, 27 mm)

3. Leveringsomfang

- Åbn pakken, og tag forsigtigt maskinen ud af emballagen.
- Fjern emballagematerialet samt emballage- og transportsikringer (hvis sådanne forefindes).
- Kontroller, at der ikke mangler noget.
- Kontroller maskine og tilbehør for transportskader.
- Smid ikke emballagen ud, før garantiperioden er udløbet.

VIGTIGT
Maskinen og emballagen er ikke legetøj! Børn må ikke lege med plastikposer, folier og smådele! Fare for indtagelse og kvælning!

- Trykluft-slagnøgle
- Indstiksnippel
- Forlængerpåsats
- Special-trykluftsolie
- Indstikspåsatse (10 dele)
- Original betjeningsvejledning

4. Formålsbestemt anvendelse

Slagnøglen er et handy, trykluftsdrevet redskab til gør det selv-manden og autoværkstedet.
Den egner sig til fast- og løsgøring af skruesamlinger på autoværkstedet (dækmontering, osv.) og inden for landbruget.

Udblæsningsluften strømmer ud via aftrækkeren (2) forneden.

Nøglepåsatsene (9) kan skiftes enkelt og hurtigt. Tryklufttilslutning kommer i stand via en indstiksnippel og en lynkobling.

Maskinen må kun anvendes i overensstemmelse med det tilsigtede formål. Enhver anden form for anvendelse er ikke tilladt. Vi fraskriver os ethvert ansvar for skader, det være sig på personer eller materiel, der måtte opstå som følge af, at maskinen ikke er blevet anvendt korrekt. Ansvaret herfor bæres alene af brugeren/ejeren.

Bemærk, at vore maskiner ikke er konstrueret til erhvervsmæssig, håndværksmæssig eller industriel brug. Vi fraskriver os ethvert ansvar, såfremt maskinen anvendes i erhvervsmæssigt, håndværksmæssigt, industrielt eller lignende øjemed. Reparationer og servicearbejde må kun udføres af autoriserede værksteder.

Bemærk!
Er slangens indvendige diameter for lille og slangeledningen for lang, vil dette nedsætte maskinens ydeevne.

5. Tekniske data

Maks. løse-drejemoment	312 Nm
Arbejdsområde (maks. gevindstørrelse)	M14
Maks. tilladt arbejdstryk	6,3 bar
Omdrejningstal, ubelastet	7.250 min^{-1}
Firkantholder	12,7 mm (1/2 tomme)
Luftforbrug ved 6,3 bar	310 l/min.
Anbefalet slangediameter	Ø 10 mm
Anbefalet slangelængde	10 m
Vægt	2,2 kg

Støj og vibration

Støj- og vibrationstal er målt i henhold til standarderne ISO 15744 og ISO 28927-2.

Lydtryksniveau L_{pA}	84,4 dB(A)
Usikkerhed K_{pA}	3 dB
Lydeffektniveau L_{WA}	95,4 dB(A)
Usikkerhed K_{WA}	3 dB

Brug høreværn
Støjudviklingen fra maskinen kan føre til nedsat hørelse.

Vibrationer
Svingningsemissionstal a_h = 3,3 m/s²
Usikkerhed K = 0,82 m/s²

Supplerende information

Advarsel!
Det angivne svingningsemissionstal er målt ud fra en standardiseret prøvningsmetode og kan – afhængig af den måde, maskinen anvendes på – ændre sig og i undtagelsestilfælde ligge over den angivne værdi.

Det angivne svingningsemissionstal kan anvendes til at sammenligne maskiner indbyrdes.

Det angivne svingningsemissionstal kan desuden anvendes til en indledende skønsmæssig vurdering af den negative påvirkning.

Støjudvikling og vibration skal begrænses til et minimum!
- Brug kun intakte og ubeskadigede maskiner og enheder.
- Vedligehold og rengør maskinen med jævne mellemrum.
- Tilpas arbejdsmåden efter maskinen.
- Overbelast ikke maskinen.
- Lad i givet fald maskinen underkaste et eftersyn.
- Sluk maskinen, når den ikke benyttes.
- Brug handsker.

Tilbageværende risici
Selv om maskinen betjenes forskriftsmæssigt, vil der stadig være en vis risiko at tage højde for. Følgende farer kan opstå, alt efter maskinens type og konstruktionsmåde:
1. Høreskader, hvis du ikke bærer høreværn.
2. Helbredsskader, som følge af hånd-arm-vibration, såfremt maskinen benyttes over et længere tidsrum eller ikke håndteres og vedligeholdes forskriftsmæssigt.

Luftforsyning:
Via en trykluftskilde med mulighed for trykindstilling, som f.eks. kompressor. Læs også afsnit 8 om vedligeholdelse, inden du tager maskinen i brug.

Kompressorens effektvolumen:
Den anvendte kompressor skal have en kedelvolumen på mindst 50 liter og en motoreffekt på ca. 2,2 kW.

Indstillingsværdier til arbejdet:
På trykluftsforsyningen indstilles et arbejdstryk på maksimalt 6,3 bar.

Slangediameter:
For at opnå en maksimal ydelse (f.eks. til frigøring af hjulskruer) skal der benyttes en slange med en nom. diameter på mindst 10 mm.

Bemærk:
Alt arbejde med maskinen skal foregå iført det nødvendige beskyttelsestøj, især sikkerhedsbriller.
Følg sikkerhedsbestemmelserne.

6. Ibrutagning (fig. 3)

Skru den medfølgende indstiksnippel (6) i lufttilslutningen, efter at du forinden har viklet 2-3 lag tætningsbånd på gevindet. Sæt den rigtige nøgleindsats (9) på firkanten.
Indstil den rigtige omdrejningsretning på omstyringsbolten (3). R=venstregang/skrue friløsning, F=højregang/skrue tilspænding.
Sæt nøgleindsatsen på skruehovedet.
Tryk på aftrækkeren (2). Ved at trykke let ind på luftstilleskruen (1), samtidig med at du drejer den, kan lufttilførslen reguleres **markering 4 = maks. drejningsmoment, markering 1 = min. drejningsmoment.** Tilslutning til trykluftskilden foregår via en fleksibel trykluftsslange med lynkobling. En optimal ydelse af slagnøglen opnås med en trykluftsslange LW 10 mm.

Vigtigt!
- Sidder hjulmøtrikkerne urokkeligt fast, evt. fordi de er rustet fast, skal hjulmøtrikkerne løsnes med et hjulkryds eller en momentnøgle.
- Slagnøglen må kun anvendes til at løsne skruer og møtrikker. Skal skruer og møtrikker spændes med slagnøglen, kræves en særlig momentbegrænser, da der ellers kan opstå skader på skruesamlingen. Momentbegrænsere fås hos din specialforhandler og følger ikke med maskinen.
- Skruer eller møtrikker, for hvilke der gælder et foreskrevent drejningsmoment (f.eks. i bilindustrien, hvor drejningsmomenter kan være fastsat af bilproducenten), må kun spændes med en dertil indrettet momentbegrænser.

7. Vedligeholdelse

Vigtigt: Kobl maskinen fra trykluftsnettet, inden vedligeholdelse og rengøring påbegyndes.

Hvis de her anførte vedligeholdelsesanvisninger overholdes, vil du kunne få glæde af dette kvalitetsprodukt i lang tid fremover.
Regelmæssig smøring af slagnøglen er en forudsætning for en fejlfri, konstant funktion. Til det skal bruges den medfølgende special-trykluftsolie. Special-trykluftsolie fås også hos din specialforhandler.
Kontroller med jævne mellemrum omdrejningstallet og vibrationsniveauet ved en simpel visuel kontrol.

Bemærk: Brug forureningsfri trykluftsolie, når maskinen benyttes uden for værkstedet.

Du kan vælge mellem følgende muligheder for smøring:

7.1 Via en oliesmøreanordning
Tilslut en komplet serviceunit med olietåge-smøreanordning mellem trykluftskilden og slagnøglen. En serviceunit fås hos din specialforhandler og følger ikke med maskinen.

7.2 Manuel
Påfør 3-5 dråber special-trykluftsolie på trykluftstilslutningen, hver gang før trykluftsværktøjet tages i brug. Har trykluftsværktøjet været ude af drift i flere dage, skal der dryppes 5-10 dråber special-trykluftsolie i trykluftstilslutningen, inden du tænder. Trykluftsværktøjet skal opbevares i et tørt rum.

7.3 Justering af modstanden på omstyringsbolten (3)
Ved at dreje justerskruen (5) kan modstanden justeres, idet bolten (3) omstilles. Denne er indstillet optimalt fra fabrikken og skal ikke efterjusteres før ibrugtagningen.

7.4 Øvrig vedligeholdelse
Inde i maskinen og på position (A), som vist på fig. 4, skal der ikke foretages vedligeholdelse.

8. Følgende er ikke omfattet af garantien:

- Sliddele
- Skader som følge af forkert arbejdstryk.
- Skader som følge af urenset trykluft.
- Skader som følge af usagkyndig brug eller uautoriseret indgreb i maskinen.

9. Renholdelse og reservedelsbestilling

9.1 Renholdelse
- Hold så vidt muligt beskyttelsesanordninger, ventilationskanaler og motorhus fri for støv og snavs. Tør maskinen af med en ren klud, eller foretag trykluftsudblæsning med lavt tryk.
- Vi anbefaler, at maskinen rengøres hver gang efter brug.
- Rengør af og til maskinen med en fugtig klud og lidt blød sæbe. Undgå brug af rengørings- og opløsningsmidler, da det vil kunne beskadige kunststofdelene. Sørg for, at der ikke kan trænge vand ind i de indvendige dele.

9.2 Reservedelsbestilling:
Ved bestilling af reservedele skal følgende oplyses:
- Maskinens typebetegnelse
- Maskinens varenummer
- Maskinens identifikationsnummer

Aktuelle priser og øvrig information findes på www.isc-gmbh.info

10. Opbevaring

Maskinen og dens tilbehør skal opbevares på et mørkt, tørt og frostfrit sted uden for børns rækkevidde. Den optimale lagertemperatur ligger mellem 5 og 30˚C. Opbevar maskinen i den originale emballage.

11. Bortskaffelse og genanvendelse

Maskinen leveres indpakket for at undgå transportskader. Emballagen består af råmaterialer og kan genanvendes eller indleveres på genbrugsstation. Maskinen og dens tilbehør består af forskelligartede materialer, f.eks. metal og plast. Defekte komponenter må ikke smides ud som almindeligt husholdningsaffald, men skal kasseres ifølge miljøforskrifterne. Hvis du er i tvivl: Spørg din forhandler, eller forhør dig hos din kommune!

“Varning – Läs igenom bruksanvisningen för att sänka risken för skador”

Bär hörselskydd.
Buller kan leda till att hörseln förstörs.

Använd skyddsglasögon.
Medan du använder elverktyget finns det risk för att gnistor uppstår eller att splitter, spån och damm slungas ut ur verktyget. Dessa kan leda till att du blir blind.

⚠ **Varning!**
Innan maskinen kan användas måste särskilda säkerhetsanvisningar beaktas för att förhindra olyckor och skador. Läs därför noggrant igenom denna bruksanvisning och dessa säkerhetsanvisningar. Förvara den på ett säkert ställe så att du alltid kan hitta önskad information. Om maskinen ska överlåtas till andra personer måste även denna bruksanvisning och dessa säkerhetsanvisningar medfölja. Vi övertar inget ansvar för olyckor eller skador som har uppstått om denna bruksanvisning eller säkerhetsanvisningarna åsidosätts.

1. Säkerhetsanvisningar

⚠ **VARNING!**
Läs igenom alla säkerhetsanvisningar och instruktioner. Om säkerhetsanvisningar och andra instruktioner inte beaktas finns det risk för elektriska slag, brand eller allvarliga personskador.
Spara på alla säkerhetsanvisningar och instruktioner för framtida bruk.

Skydda dig själv och omgivningen mot olyckor genom att vidtaga lämpliga försiktighetsåtgärder.

- Använd endast slagskruvdragaren till avsett ändamål.
- Se till att tryckluftsverktyg är oåtkomliga för barn.
- Se till att du är utvilad och koncentrerad innan du börjar jobba.
- Anslut tryckluft endast via en snabbkoppling.
- Ställ in arbetstrycket med en trycksänkare.
- Använd inte syre eller brännbara gaser som energikälla. Brand- och explosionsrisk!
- Se till att maximalt tillåtet arbetstryck inte överskrids.
- Använd maskinen endast med så pass högt tryck som krävs för just detta arbete. Därmed kan du undvika både onödigt högt ljud och större slitage, samtidigt som du kan undvika störningar.
- Var försiktig med tryckluftslangar som slår omkring. Håll fast slangens kopplingsstycke med handen när slangkopplingen lossas för att undvika skador om slangen slår tillbaka.
- Bär alltid lämpliga skyddskläder när du använder slagskruvdragaren, särskilt slagsäkra skyddsglasögon, hörselskydd och skyddshandskar.
- Det finns risk för olyckor av splitter som kan slungas ut om den aktuella insatsen (hylsan) bryts sönder.
- Övertyga dig om att arbetsstycket har spänts fast säkert.
- Bär lämpliga kläder. Bär aldrig löst sittande kläder eller smycken. Se till att hår, kläder och handskar inte befinner sig i närheten av rörliga delar. Det finns risk för att löst hängande kläder, vida handskar, smycken eller långt hår fastnar i roterande delar och orsakar allvarliga personskador.
- Håll inte händerna i närheten av roterande delar. Håll aldrig fast i drivanordningen, verktygsinsatsen eller förlängningen.
- Det finns risk för att roterande delar fastnar i handskar vars yta är lätt gummerad ytor eller har förstärkts med metall.
- Bär inga fransiga handskar.
- När maskinen används finns det risk för mekaniska slag, skrubbsår, skärskador eller brännskador. Bär lämpliga handskar.
- Användaren måste vara fysiskt kapabel att använda maskinen.
- Risk för personskador vid oväntade rörelser i slagskruvaren pga reaktionskrafter eller om maskinverktyget bryts sönder.
- Om insatsverktyget rör sig oväntat finns det risk för att en farlig situation uppstår.
- Undvik onormala kroppshållningar. Se till att du står stabilt och håll alltid balansen för att kunna motverka normala eller oväntade rörelser med den tryckluftsdrivna slagskruvdragaren på grund av reaktionskrafter.
- Släpp avtryckaren (2) om luftförsörjningen har brutits.
- Använd inte maskinen om utrymmet är för litet. Se till att dina fingrar inte kläms in mellan maskinen och arbetsstycket. Detta gäller framför allt om du behöver lossa på skruvförbindningar.
- När du arbetar med maskinen finns det risk för besvär i händerna, armarna, alxarna, nacken eller andra kroppsdelar.
- Skilj maskinen åt från tryckluftskällan innan störningar åtgärdas, verktyget byts ut eller ställs eller underhåll utförs.
- Använd endast original-reservdelar.
- Använd endast adaptrar ocn insatser som är i fullgott skick och som är avsedda för användning med denna slagskruvdragare.
- Använd inga defekta maskiner.
- Personskador uppstår ofta vid arbetsplatsen om användaren halkar, snavar eller faller. Var särskilt försiktig vid halt underlag som uppstått när verktyget används och se till att du inte snavar över luftslangen.
- Var försiktig vid dolda faror som t ex elektriska ledningar. Kontrollera att inga elektriska ledningar eller vattenledningar skadas när maskinen används.
- Denna maskin är inte isolerad om den skulle

komma i kontakt med en elektrisk ledning. Undvik tvunget all slag kontakt med elektriska ledningar.

- Använd inte slagskruvdragaren i explosiv miljö.
- Damm kan utgöra en hälsorisk för användaren. Detta gäller för dammet uppstår och virvlas upp medan maskinen används. Beroende på vilket material som bearbetas, kan damm och fas vara hälsofarliga för användaren (t ex cancer, fosterskador, astma eller dermatit).
  Bär dammskyddsmask.
- Se till att luft som släpps ut virvlar upp så lite damm som möjligt.
- Buller kan förorsaka permanenta hörselskador. Om en oskyddad person utsätts för höga bullernivåer finns det risk för hörselskador och andra problem, t ex tinnitus (tjutande, summande eller brummande ton i öronen). Bär hörselskydd. För hålla bullret och vibrationerna på en så låg nivå som möjligt, beakta underhålls- och anvisningsinstruktionerna i bruksanvisningen. Även vibrationsdämpande material som läggs in som mellanskikt kan i vissa situationer sänka bullernivån.
- Använd endast passande hylsor.
- Det finns risk för att vibrationer överförs till hela kroppen och särskilt till armar och händer. Mycket starka och ihållande vibrationer kan leda till skador i nerverna och blodkärlen. Regelbundna arbetspauser minimerar risken för störningar av vibrationer.
- Håll fast maskinen lätt men säkert. Beakta reaktionskrafterna som uppstår. Risken för besvär av vibration är alltid högre om du håller fast maskinen hårdare.
- Bär varma kläder om du jobbar i kall omgivning. Se till att du håller dina händer varma och torra.
- Om du märker av smärtor eller återkommande symptom medan du använder maskinen, får du inte ignorera dessa tecken utan måste uppsöka läkare.
- Låt aldrig kall luft flöda över handen.
- Tryckluft kan leda till allvarliga personskador.
- Rikta aldrig utströmmande tryckluft mot andra personer eller mot dig själv.
- Koppla loss tryckluftsförsörjningen och töm maskinen på tryck innan du underhåller, reparerar eller transporterar maskinen, eller innan du byter verktyget.
- Bär aldrig tryckluftsverktyg i slangen.
- Låt aldrig maskinen köra med maximalt tomgångsvarvtal utan belastning under längre tid
- Kompressorn och ledningarna uppnår höga temperaturer under drift. Risk för brännskador om de rörs vid.
- Gas eller ånga som sugs in av kompressorn ska hållas fri från föroreningar som kan leda till brand eller explosion i kompressor.
- Håll alltid undan händerna från verktyget (hylsan) för att undvika olyckor.
- Endast kvalificerade och utbildade personer får använda denna maskin.
- Gör inga ändringar på denna maskin. Ändringar kan begränsa säkerhetsanordningarnas funktion och därmed höja riskpotentialen för användaren.
- Se till att alla användare har tillgång till bruksanvisningen.
- Kontrollera regelbundet att information som anges på märkskylten samt alla märkningar på maskinen är läsliga. Kontakta vårt servicecenter om de har skadats.
- Använd och underhåll maskinen endast rekommendationerna i bruksanvisningen för att undvika damm, gas, buller och vibrationer.
- Vid de platser där damm och gas kan uppstå är det absolut viktigt att kontrollera när de uppstår.
- Välj, underhåll och byt ut förbrukningsmaterial eller insatsverktyg enligt rekommendationerna i bruksanvisningen. Därmed kan man undvika att omfattningen av damm, gas, buller och vibrationen stiger onödigt mycket. Slå alltid ifrån maskinen om du märker att du förlorar känseln i fingrarna eller händerna, om du märker hur det sticker och smärtar, eller om huden börjar blekna. Uppsök därefter läkare.
- Slangar som slår omkring kan orsaka allvarliga personskador.
  Kontrollera alltid att slangarna och kopplingarna är intakta och inte sitter löst.
- Använd inga snabbkopplingar vid luftintaget. Använd slanganslutningar med gängor av härdat stål (eller av ett material med jämförbart vibrationsmotstånd).
- Om universella vridkopplingar (klokopplingar) används, måste spärrstift installeras och ett spärrsystem för tryckluftsslangar användas som ska förhindra felaktig anslutning av typ “slang till verktyg” eller “slang till slang”.

2. Beskrivning av maskinen (bild 1/2)

1. Inställningsskruv (vridmoment)
2. Avtryckare
3. Rotationsomkopplare
4. Fyrkant för hylsa
5. Justerskruv
6. Insticksnippel
7. Förlängningsstift
8. Special-tryckluftsolja
9. Hylsor (NV: 9 mm, 10 mm, 11 mm, 13 mm, 14 mm, 17 mm, 19 mm, 22 mm, 24 mm, 27 mm)

3. Leveransomfattning

- Öppna förpackningen och ta försiktigt ut maskinen ur förpackningen.
- Ta bort förpackningsmaterialet samt förpacknings- och transportsäkringar (om förhanden).
- Kontrollera att leveransen är komplett.
- Kontrollera om maskinen eller tillbehörsdelarna har skadats i transporten.
- Spara om möjligt på förpackningen tills garantitiden har gått ut.

VARNING!
Maskinen och förpackningsmaterialet är inga leksaker! Barn får inte leka med plastpåsar, folie eller smådelar! Risk för att barn sväljer delar och kvävs!

- Tryckluftsdriven slagskruvdragare
- Insticksnippel
- Förlängningsstift
- Special-tryckluftsolja
- Hylsor (10 delar)
- Original-bruksanvisning

4. Ändamålsenlig användning

Slagskruvdragaren är ett litet och nätt tryckluftsdrivet verktyg som är avsett för gör-det-självare och bilmekaniker.
Maskinen är lämplig för att dra åt och lossa skruvar och liknande vid fordon (t ex vid montering av hjul och liknande) samt inom lantbruk.

Avluften strömmar ut nedåt vid avtryckaren (2).

Hylsorna (9) kan bytas ut snabbt och enkelt. Tryckluftsmatningen kan anslutas till en insticksnippel och en snabbkoppling.

Maskinen får endast användas till sitt avsedda ändamål. Användningar som sträcker sig utöver detta användningsområde är ej ändamålsenliga. För materialskador eller personskador som resulterar av sådan användning ansvarar användaren/operatören själv. Tillverkaren övertar inget ansvar.

Tänk på att våra produkter endast får användas till ändamålsenligt syfte och inte har konstruerats för kommersiell, hantverksmässig eller industriell användning. Vi ger därför ingen garanti om maskinen används inom kommersiella, hantverksmässiga eller industriella verksamheter eller vid liknande aktiviteter. Låt endast behöriga verkstäder utföra reparation och service.

Obs!
Pistolens prestanda försämras om slangens innerdiameter är för liten eller om slangledningen är för lång.

5. Tekniska data

Max. vridmoment för lossning	312 Nm
Arbetsområde (max. gängstorlek)	M14
Max. tillåtet arbetstryck	6,3 bar
Varvtal i tomgång	7250 min^{-1}
Fyrkantsfäste	12,7 mm (1/2 tum)
Luftförbrukning vid 6,3 bar	310 l/min.
Rekommenderad slangdiameter	Ø 10 mm
Rekommenderad slanglängd	10 m
Vikt	2,2 kg

Buller och vibration

Buller- och vibrationsvärden har bestämts enligt ISO 15744 och ISO 28927-2.

Ljudtrycksnivå L_{pA}	84,4 dB(A)
Osäkerhet K_{pA}	3 dB
Ljudeffektnivå L_{WA}	95,4 dB(A)
Osäkerhet K_{WA}	3 dB

Bär hörselskydd.
Buller kan leda till nedsatt hörsel.

Vibrationer
Vibrationsemissionsvärde a_h = 3,3 m/s²
Osäkerhet K = 0,82 m/s²

Ytterligare information

Varning!
Vibrationsemissionsvärdet som anges har mätts upp med en standardiserad provningsmetod och kan variera beroende på vilket sätt som maskinen används. I undantagsfall kan det faktiska värdet avvika från det angivna värdet.

Vibrationsemissionsvärdet som anges kan användas om man vill jämföra olika maskiner.

Vibrationsemissionsvärdet som anges kan även användas för en första bedömning av inverkan från maskinen.

Begränsa uppkomsten av buller och vibration till ett minimum!
- Använd endast intakta maskiner.
- Underhåll och rengör maskinen regelbundet.
- Anpassa ditt arbetssätt till maskinen.
- Överbelasta inte maskinen.
- Lämna in maskinen för översyn vid behov.
- Slå ifrån maskinen om den inte längre används.
- Bär handskar.

Kvarstående risker
Kvarstående risker föreligger alltid även om denna maskin används enligt föreskrift. Följande risker kan uppstå på grund av maskinens konstruktion och utförande:
1. Hörselskador om inget lämpligt hörselskydd används.
2. Hälsoskador som uppstår av hand- och armvibrationer om maskinen används under längre tid eller om den inte hanteras och underhålls enligt föreskrift.

Luftförsörjning
Från en tryckluftskälla med möjlighet att ställa in trycket, t ex en kompressor. Läs igenom avsnitt 8 (Underhåll och skötsel) innan maskinen tas i drift.

Kompressorns prestanda
Kompressorn som används bör uppvisa en tryckkärlsvolym på 50 liter och en motoreffekt på ca 2,2 kW.

Inställningsvärden för att utföra arbetsuppgifter
Ställ in tryckluftsförsörjningen på maximalt 6,3 bar arbetstryck.

Slangdiameter:
För att uppnå maximal prestanda med maskinen (t ex för att lossa på hjulbultar), måste en slang med minst 10 mm nominell diameter användas.

Obs!
Bär alltid lämpliga skyddskläder när du använder skruvdragaren, särskilt skyddsglasögon.
Beakta gällande säkerhetsbestämmelser.

6. Använda maskinen (bild 3)

Skruva fast den bifogade insticksnippeln (6) i luftanslutningen efter att du har lindat 2-3 lager tätningsband på gängorna. Sätt en passande hylsa (9) på fyrkanten.
Ställ in rätt rotationsriktning med rotationsomkopplaren (3). R=vänstergång/lossa skruv, F=högergång/dra åt skruv.
Sätt hylsan på skruvskallen.
Tryck in avtryckaren (2). Tryck in lätt och vrid samtidigt runt på luftinställningsskruven (1) för att reglera lufttillförseln. **Markering 4 = max. vridmoment, markering 1 = min. vridmoment.**
Anslut till tryckluftskällan med en flexibel tryckluftsslang med snabbkoppling. Använd en tryckluftsslang innerdiam. 10 mm för bästa möjliga prestanda i slagskruvdragaren.

Varning!
- Om hjulmuttrar sitter hårt eller om de har rostat fast, måste de lossas med ett hjulkors eller med en momentnyckel.
- Slagskruvdragaren ska endast användas till att lossa skruvar och muttrar. Om skruvar och muttrar ska dras åt är det nödvändigt att använda en lämplig vridmomentsbegränsare eftersom det annars finns risk för skador på skruvförbandet. Dessa medföljer ej utan måste köpas i en specialbutik.
- Skruvar och muttrar som har föreskrivna åtdragningsmoment (inom fordonsteknik föreskrivs detta ofta av fordonstillverkaren) måste tvunget dras åt med en föreskriven virdmomentsbegränsare.

7. Underhåll och skötsel

Varning! Koppla loss maskinen från tryckluftsnätet innan du utför underhåll och rengöring.

Följ underhållsanvisningarna för att garantera att du under många års tid ska få glädje av denna kvalitetsprodukt utan att driftstörningar uppstår.
För att din maskin ska fungera pålitligt under lång tid framöver är det viktigt att den smörjs in regelbundet. Använd endast special-tryckluftsoljan som medföljer maskinen. Du kan även köpa special-tryckluftsolja i en specialbutik.
Kontrollera regelbundet varvtalet och vibrationsnivån med en enkel optisk kontroll.

Obs! Använd miljövänlig tryckluftsolja om maskinen ska användas utanför verkstäder.

Maskinen kan smörjas på ett av följande olika sätt:

7.1 Med en dimsmörjningsanordning
Koppla in en komplett luftberedningsenhet med dimsmörjningsanordning mellan tryckluftskällan och slagskruvdragaren. En luftberedningsenhet medföljer ej utan måste köpas i en specialbutik.

7.2 För hand
Tillsätt 3-5 droppar special-tryckluftsolja i tryckluftsanslutningen varje gång innan du använder tryckluftsverktyget. Om tryckluftsverktyget inte har använts under flera dagar, måste du tillsätta 5-10 droppar olja i tryckluftsanslutningen innan maskinen används.
Förvara tryckluftsverktyget endast i torra utrymmen.

7.3 Justera in motståndet vid rotationsomkopplaren (3)
Vrid runt justerskruven (5) för att justera in motståndet när omkopplaren (3) skiftar rotationsriktningen. Omkopplaren har redan ställts in optimalt i fabriken och behöver inte justeras innan maskinen tas i drift.

7.4 Övrigt underhåll
I maskinens inre och vid position (A), se bild 4, finns inga delar som kräver underhåll.

8. Följande täcks inte av garantin:

- Slitagedelar
- Skador pga otillåtet arbetstryck
- Skador pga ej förbehandlad tryckluft
- Skador pga ej avsedd användning eller främmande ingrepp

9. Rengöring och reservdelsbeställning

9.1 Rengöring
- Håll skyddsanordningarna, ventilationsöppningarna och motorkåpan i så damm- och smutsfritt skick som möjligt. Torka av maskinen med en ren duk eller blås av den med tryckluft med svagt tryck.
- Vi rekommenderar att du rengör maskinen efter varje användningstillfälle.
- Rengör maskinen med jämna mellanrum med en fuktig duk och en aning såpa. Använd inga rengörings- eller lösningsmedel. Dessa kan skada maskinens plastdelar. Se till att inga vätskor tränger in i generatorns inre.

9.2 Reservdelsbeställning
Ange följande information när du beställer reservdelar:
- Produkttyp
- Produktens artikelnummer
- Produktens ID-nr.

Aktuella priser och ytterligare information finns på www.isc-gmbh.info

10. Förvaring

Förvara maskinen och dess tillbehör på en mörk, torr och frostfri plats samt otillgängligt för barn. Den bästa förvaringstemperaturen är mellan 5 och 30˚C. Förvara maskinen i originalförpackningen.

11. Skrotning och återvinning

Maskinen ligger i en förpackning som fungerar som skydd mot transportskador. Denna förpackning består av olika material som kan återvinnas. Lämna in förpackningen till ett insamlingsställe för återvinning. Maskinen och dess tillbehör består av olika material som t ex metaller och plaster. Lämna in defekta delar till ett godkänt insamlingsställe i din kommun. Hör efter med din kommun eller med försäljaren i din specialbutik.

“Waarschuwing – Handleiding lezen om het letselrisico te verminderen”

Draag een gehoorbeschermer.
Lawaai kan aanleiding geven tot gehoorverlies.

Draag een veiligheidsbril.
Vonken die tijdens het werk ontstaan of splinters, spanen en stof die uit het toestel ontsnappen kunnen leiden tot zichtverlies.

⚠ **Let op!**
Bij het gebruik van toestellen dienen enkele veiligheidsmaatregelen te worden nageleefd om lichamelijk gevaar en schade te voorkomen. Lees daarom deze handleiding / veiligheidsinstructies zorgvuldig door. Bewaar deze goed zodat u de informatie op elk moment kunt terugvinden. Mocht u dit toestel aan andere personen doorgeven, gelieve dan deze handleiding / veiligheidsinstructies mee te geven. Wij zijn niet aansprakelijk voor ongevallen of schade die te wijten zijn aan niet-naleving van deze handleiding en van de veiligheidsinstructies.

1. Veiligheidsinstructies

⚠ **WAARSCHUWING**
Lees alle veiligheidsinstructies en aanwijzingen.
Nalatigheden bij de inachtneming van de veiligheidsinstructies en aanwijzingen kunnen elektrische schok, brand en/of zware letsels veroorzaken.
Bewaar alle veiligheidsinstructies en aanwijzingen voor de toekomst.

Bescherm u en uw omgeving tegen gevaar voor ongelukken door de gepaste voorzorgsmaatregelen te nemen.

- Onttrek de slagmoersleutel niet aan zijn eigenlijke bestemming.
- Pneumatisch materieel buiten bereik van kinderen houden.
- Enkel uitgerust en geconcentreerd te werk gaan.
- Persluchtaansluiting alleen via een snelsluitkoppeling bewerkstelligen.
- De afstelling van de werkdruk dient via een drukregelaar te gebeuren.
- Als energiebron geen zuurstof of brandbare gassen gebruiken. Er bestaat brand- en explosiegevaar.
- De maximaal toegestane werkdruk niet overschrijden.
- Gebruik het toestel alleen met de druk die nodig is voor de desbetreffende arbeidsgang teneinde onnodig hoge geluidsniveaus, verhoogde slijtage en daaruit voortvloeiende storingen te voorkomen.
- Pas op voor rondzwierende persluchtslangen. Bij het losmaken van de slangkoppeling dient u het koppelingsstuk van de slang met de hand vast te houden om letsel door de terugspringende slang te voorkomen.
- Draag bij het werken met de slagmoersleutel de vereiste beschermende kleding, vooral een slagvaste veiligheidsbril, gehoorbeschermer en veiligheidshandschoenen.
- Er bestaat letselgevaar door splinters die bij breuk van het ingezette gereedschap (verwisselbare kop) met hoge snelheid wegspringen.
- Vergewis u ervan dat het werkstuk voldoende is gefixeerd.
- Draag de gepaste kleding. Draag geen wijde kleding of sieraden. Hou haar, kleding en handschoenen weg van bewogen componenten. Losse kleding, wijde handschoenen, sieraden of lang haar kunnen door bewegende delen worden gegrepen en zware letsels veroorzaken.
- Blijf met uw handen af van bewegende delen. Hou nooit de aandrijving, het gereedschapsopzetstuk of de verlenging vast.
- Draaiende delen kunnen lichtjes berubberde of door metaal versterkte handschoenen grijpen.
- Draag geen uitgerafelde handschoenen.
- Het gebruik van het toestel kan kneuzingen, ontvelling, snij- en brandwonden veroorzaken. Draag passende handschoenen.
- De gebruiker moet fysisch bekwaam zijn het toestel te bedienen.
- Onverwachte bewegingen van de slagmoersleutel als gevolg van reactiekrachten of breuk van het ingezette machinegereedschap kunnen letsel veroorzaken.
- Een niet verwachte beweging van het inzetgereedschap kan leiden tot een situatie die de bediener in gevaar brengt.
- Vermijd elke abnormale lichaamshouding. Zorg voor een veilige stand en hou op elk moment uw evenwicht om normale of onverwachte bewegingen van de pneumatische slagmoersleutel als gevolg van reactiekrachten het hoofd te bieden.
- Laat de trekker (2) los als de luchttoevoer wordt onderbroken.
- Niet gebruiken als er niet voldoende plaats beschikbaar is. Pas op dat uw vingers niet bekneld raken tussen het toestel en het werkstuk. Dit geldt vooral voor het losmaken van schroefverbindingen.
- Werken met het toestel kan aanleiding geven tot klachten in handen, armen, schouders, nek of andere lichaamsdelen.
- Het toestel van de persluchtbron scheiden alvorens een storing te verhelpen, van gereedschap te verwisselen, het gereedschap in te stellen of onderhoudswerkzaamheden te verrichten.
- Enkel originele wisselstukken gebruiken.
- Gebruik enkel adapters en opzetstukken die in goede staat verkeren en voorzien zijn om met de

slagmoersleutel te worden gebruikt.
- Gebruik geen defecte toestellen.
- Wegglijden, struikelen en vallen zijn de voornaamste aanleiding tot letsel op de werkplek. Let op gladde ondergrond veroorzaakt door het gebruik van het toestel en ook op struikelvallen door de luchtslang.
- Pas op voor verborgen gevaren zoals elektrische leidingen. Zorg ervoor dat door gebruik van het toestel geen elektrische leidingen of waterbuizen worden beschadigd.
- Dit toestel is niet geïsoleerd bij contact met een elektrische leiding.
Vermijd zeker elk contact met elektrische leidingen.
- Gebruik de slagmoersleutel niet in een potentieel explosieve atmosfeer.
- Stof kan de gezondheid van de bediener in gevaar brengen. Dit geldt ook voor stof dat door de bewerking vrijkomt en opgedwarreld wordt. Naargelang het te bewerken materiaal kunnen stof en gassen gevaarlijk zijn voor de gezondheid van de bediener (b.v. kanker, geboorteafwijkingen, asthma en / of dermatitis). Draag een stofmasker.
- Zorg ervoor dat ontsnappende lucht zo weinig mogelijk stof opdwarrelt.
- Lawaai kan blijvende gehoorschade veroorzaken. De onbeschermde blootstelling aan hoge lawaainiveaus kan leiden tot gehoorverlies en andere problemen zoals tinnitus (rinkelen, suizen, fluiten of brommen in de oren). Draag een gehoorbeschermer. Om het ontstaand lawaai en vibratie zo gering mogelijk te houden dient u de onderhouds- en gebruiksinstructies vermeld in de handleiding in acht te nemen. Trillingsdempend materiaal als tussenlaag kan, indien in de respectievelijke situatie bruikbaar, eveneens lawaai verminderen.
- Gebruik enkel passende insteekopzetstukken.
- Trillingen kunnen worden overgebracht op het hele lichaam en vooral op armen en handen. Zeer hevige alsmede voortdurende trillingen kunnen aanleiding geven tot zenuw- en vaatstoornissen. Regelmatige werkpauzen minimaliseren de kans op een stoornis veroorzaakt door trillingen.
- Hou het toestel met een lichte maar veilige greep vast en hou daarbij rekening met de zich voordoende reactiekrachten. De kans op klachten door trillingen is principieel groter als u het toestel harder vastpakt.
- Draag warme kleding als u in een koude omgeving werkt. Hou uw handen warm en droog.
- Wanneer bij het gebruik van het toestel pijn of terugkerende symptomen optreden, ignoreer die niet en consulteer de dokter.
- Laat niet koude lucht over de hand stromen.
- Perslucht kan zware letsels veroorzaken.
- Richt de ontsnappende perslucht niet op andere personen of op uzelf.
- Onderbreek de persluchtaansluiting en maak het toestel drukloos voordat u het toestel wilt onderhouden, herstellen, transporteren of van gereedschap wilt verwisselen.
- Draag pneumatische toestellen niet aan de slang.
- Gereedschap nooit bij maximumtoerental stationair onbelast vrij lang laten draaien.
- Compressoren en leidingen bereiken hoge temperaturen terwijl ze in werking zijn. Aanraken heeft brandwonden tot gevolg.
- Die door de compressor aangezogen gassen of dampen dienen vrij van bijmengsels te worden gehouden die in de compressor brand of explosies kunnen veroorzaken.
- Blijf met uw handen af van het ingezette gereedschap (verwisselbare kop) om letsel te voorkomen.
- Alleen gekwalificeerde en getrainde personen mogen het toestel gebruiken.
- Verander dit toestel niet. Veranderingen kunnen de werking van de veiligheidsinrichtingen in gevaar brengen en bijgevolg het gevarenpotentieel voor de gebruiker verhogen.
- Stel de handleiding voor elke gebruiker ter beschikking.
- Controleer regelmatig de naamplaat en markeringen aangebracht op het toestel op leesbaarheid; indien die beschadigd zijn contacteer onze service center.
- Gebruik en onderhoud het toestel zoals aanbevolen in de handleiding teneinde stof of gassen, lawaai en trillingen te minimaliseren.
- Indien stof of gassen vrijkomen dienen die op het moment dat ze ontstaan eerst en vooral te worden gecontroleerd.
- Kies, onderhoud en vervang de verbruiksmaterialen / inzetgereedschap zoals aanbevolen in de handleiding om een onnodige verhoging van stof/gassen, lawaai en trillingen te voorkomen. Stop met het toestel te gebruiken wanneer u doofheidsgevoel, tintelen, pijn of bleek worden van de huid van vingers of handen ondervindt en consulteer de dokter.
- Rondzwierende slangen kunnen zware letsels veroorzaken.
Controleer altijd of slangen en verbindingen beschadigd zijn of los zitten.
- Gebruik geen snelsluitkoppelingen aan de luchtinlaat. Gebruik slangaansluitingen met schroefdraad van gehard staal (of van een materiaal met vergelijkbare trillingsweerstand).
- Indien universele draaikoppelingen

(klauwkoppelingen) worden gebruikt, moeten arreteerpennen worden geïnstalleerd en dient men een bevestigingssysteem voor persluchtslangen te gebruiken als beveiliging tegen mogelijke foutieve “slang tegen gereedschap” of “slang tegen slang” verbindingen.

2. Beschrijving van het toestel (fig. 1/2)

1. Afstelschroef (aanspankoppel)
2. Trekker
3. Omschakelbout rechts- / linksdraaiend
4. Vierkant voor opname van verwisselbare kop
5. Justeerschroef
6. Insteeknippel
7. Verlengopzetstuk
8. Speciale persluchtolie
9. Insteekopzetstukken (sw: 9 mm, 10 mm, 11 mm, 13 mm, 14 mm, 17 mm, 19 mm, 22 mm, 24 mm, 27 mm)

3. Leveringsomvang

- Open de verpakking en neem het toestel voorzichtig uit de verpakking.
- Verwijder het verpakkingsmateriaal alsmede verpakkings-/ transport-beveiligingen (indien aanwezig).
- Controleer of de leveringsomvang compleet is.
- Controleer het toestel en de accessoires op transportschade.
- Bewaar de verpakking indien mogelijk tot aan het einde van de garantieperiode.

LET OP
Het toestel en het verpakkingsmateriaal zijn geen speelgoed voor kinderen! Kinderen mogen niet met plastic zakken, folies en kleine stukken spelen! Er bestaat inslik- en verstikkingsgevaar!

- Pneumatische slagmoersleutel
- Insteeknippel
- Verlengopzetstuk
- Speciale persluchtolie
- Insteekopzetstukken (10 stukken)
- Originele handleiding

4. Reglementair gebruik

De slagmoersleutel is een handig op perslucht draaiend toestel voor gebruik door de doe-het-zelver of in de motorrijtuigsector.
Hij is geschikt voor het aanhalen en losdraaien van schroefverbindingen in de motorrijtuigsector (bandenmontage enz.) alsmede in de landbouwsector.

De afgevoerde lucht ontsnapt naar beneden via de trekker (2).

De insteekopzetstukken (9) zijn eenvoudig en snel te verwisselen. De persluchtaansluiting gebeurt via een insteeknippel en een snelkoppeling.

De machine mag slechts voor werkzaamheden worden gebruikt waarvoor ze bedoeld is. Elk verder gaand gebruik is niet doelmatig. Voor daaruit voortvloeiende schade of letsel van welke aard dan ook is de gebruiker/bediener, niet de fabrikant, aansprakelijk.

Wij wijzen erop dat onze toestellen overeenkomstig hun bestemming niet ontworpen zijn voor commercieel, ambachtelijk of industrieel gebruik. Wij zijn niet aansprakelijk indien het toestel in ambachtelijke of industriële bedrijven alsmede bij gelijk te stellen activiteiten wordt gebruikt.
Herstellingen en service enkel door geautoriseerde vakwerkplaatsen laten uitvoeren.
Let wel!
Slangen met een te geringe binnendiameter en te lange slangleidingen hebben een vermogensvermindering aan het toestel tot gevolg.

5. Technische gegevens

max. losdraaikoppel	312 Nm
Werkgebied (max. grootte van de schroefdraad)	M14
max. toegestane werkdruk	6,3 bar
Stationair toerental	7250 t/min.
Vierkante houder	12,7 mm (1/2 duim)
Luchtverbruik bij 6,3 bar	310 l/min.
aanbevolen slangdiameter	Ø 10 mm
aanbevolen slanglengte	10 m
Gewicht	2,2 kg

Geluid en vibratie

De geluids- en vibratiewaarden werden bepaald volgens ISO 15744 en ISO 28927-2.

Geluidsdrukniveau L_{pA}	84,4 dB(A)
Onzekerheid K_{pA}	3 dB
Geluidsvermogen L_{WA}	95,4 dB(A)
Onzekerheid K_{WA}	3 dB

Draag een gehoorbeschermer.
Lawaai kan aanleiding geven tot gehoorverlies.

Trillingen
Trillingsemissiewaarde a_h = 3,3 m/s²
Onzekerheid K = 0,82 m/s²

Extra informatie

Waarschuwing!
De opgegeven trillingsemissiewaarde is gemeten volgens een genormaliseerde testprocedure en kan veranderen naargelang van de wijze waarop het toestel wordt gebruikt en in uitzonderingsgevallen boven de opgegeven waarde liggen.

De opgegeven trillingsemissiewaarde kan worden gebruikt om toestellen onderling te vergelijken.

De vermelde trillingsemissiewaarde kan ook worden gebruikt om voor begin van de werkzaamheden de nadelige gevolgen te beoordelen.

Beperk de geluidsontwikkeling en vibratie tot een minimum!
- Gebruik enkel intacte toestellen.
- Onderhoud en reinig het toestel regelmatig.
- Pas uw manier van werken aan het toestel aan.
- Overbelast het toestel niet.
- Laat het toestel indien nodig nazien.
- Schakel het toestel uit als het niet wordt gebruikt.
- Draag handschoenen.

Restrisico's
Er blijven altijd restrisico's bestaan ook al wordt dit toestel naar behoren bediend. Volgende gevaren kunnen zich voordoen in verband met de bouwwijze en uitvoering van dit toestel:
1. Gehoorschade indien geen gepaste gehoorbeschermer wordt gedragen.
2. Schade aan de gezondheid die voortvloeit uit hand-arm-trillingen indien het toestel lang zonder onderbreking wordt gebruikt of niet naar behoren wordt gehanteerd en onderhouden.

Luchttoevoer:
Via een persluchtbron met drukafstelmogelijkheid zoals b.v. compressor. Lees vóór de inbedrijfstelling ook hoofdstuk 8 (onderhoud).

Vermogen van de compressor:
De gebruikte compressor moet minstens een ketelvolume van 50 liter en een motorvermogen van ca. 2,2 kW hebben.

Afstelwaarden voor het werken:
Stel op uw persluchttoevoer maximaal een werkdruk van 6,3 bar af.

Slangdiameter:
Teneinde het maximumvermogen van het toestel te bereiken (b.v. voor het losdraaien van wielbouten) moet een slang van minstens 10 mm nominale wijdte worden gebruikt.

Let wel:
Draag de vereiste beschermende kleding, vooral een veiligheidsbril, als u met de moersleutel werkt.
Neem de veiligheidsvoorschriften in acht.

6. Inbedrijfstelling (fig. 3)

Draai de bijgeleverde insteeknippel (6) de luchtaansluiting in nadat u voordien 2 tot 3 lagen afdichtband rond de schroefdraad hebt gewikkeld. Steek het nodige insteekopzetstuk (9) op de vierkante houder.
Stel op de omschakelbout (3) de juiste draairichting in. R=linksdraaiend/bout
losdraaien, F=rechtsdraaiend/bout aanhalen.
Steek het insteekopzetstuk op de kop van de bout. Bedien de trekker (2). De luchttoevoer kan worden geregeld door de luchtafstelschroef (1) lichtjes in te drukken en tegelijkertijd te draaien. **Merkteken 4 = max. aanspankoppel, merkteken 1 = min. aanspankoppel.** De aansluiting op de persluchtbron gebeurt via een flexibele persluchtslang met snelkoppeling. Het beste prestatievermogen van uw slagmoersleutel krijgt u met een persluchtslang met een binnendiameter van 10 mm.

Let op!
- Als wielmoeren bomvast zitten of aangeroest zijn is het aan te raden de wielmoeren te beginnen los te draaien m.b.v. een kruissleutel of momentsleutel.
- Het is aan te bevelen de slagmoersleutel enkel voor het losdraaien van bouten en moeren te gebruiken. Indien bouten en moeren echter met

de slagmoersleutel moeten worden aangehaald, dient men een koppelbegrenzer die ervoor is voorzien te gebruiken omdat anders schade aan de schroefverbinding kan worden berokkend. Die zijn verkrijgbaar in de gespecialiseerde handel en niet bij de leveringsomvang begrepen.

- Haal bouten of moeren waarvoor een aanspankoppel is opgegeven (b.v. in de motorrijtuigsector door de fabrikant van het voertuig opgegeven) zeker enkel aan d.m.v. een koppelbegrenzer die ervoor is voorzien.

7. Onderhoud

Let op: Scheid het toestel van het persluchtnet voordat u onderhouds- en schoonmaakwerkzaamheden verricht.

De inachtneming van de hier opgegeven onderhoudsvoorschriften waarborgt voor dit kwaliteitsproduct een lange levensduur en een storingvrij bedrijf.
De duurzame perfecte functie van uw slagmoersleutel is pas verzekerd als u het toestel regelmatig smeert. Gebruik daarvoor alleen speciale persluchtolie die bij de leveringsomvang is begrepen. Speciale persluchtolie is ook in de gespecialiseerde handel verkrijgbaar.
Controleer regelmatig het toerental en het trillingsniveau door een eenvoudige visuele controle.

Aanwijzing: Gebruik ecologisch verantwoorde persluchtolie indien het toestel buiten werkplaatsen wordt gebruikt.

Voor de smering mag u kiezen tussen de volgende mogelijkheden:

7.1. Smering via een olievernevelaar
Schakel tussen de persluchtbron en de slagmoersleutel een complete onderhoudseenheid met olievernevelaar. Een onderhoudseenheid is verkrijgbaar in de gespecialiseerde handel en is niet bij de leveringsomvang begrepen.

7.2 Manuele smering
Telkens voor ingebruikneming van uw persluchtgereedschap 3 tot 5 druppels speciale persluchtolie in de persluchtaansluiting doen. Indien het pneumatisch toestel meerdere dagen buiten bedrijf is dient u 5 tot 10 druppels olie in de persluchtaansluiting te doen voordat u het toestel inschakelt.
Bewaar uw pneumatisch gereedschap alleen in droge ruimtes.

7.3 Justering van de weerstand aan de omschakelbout (3)
Door aan de justeerschroef (5) te draaien kan de weerstand bij het omschakelen van de bout (3) worden bijgeregeld. Die is in de fabriek optimaal afgesteld en moet vóór ingebruikneming niet worden bijgeregeld.

7.4 Ander onderhoud
Binnen in het toestel en op positie (A), zoals getoond in fig. 4, hoeven geen onderhoudswerkzaamheden te worden verricht.

8. Van de garantie zijn uitgesloten:

- Slijtstukken
- Schade door ontoelaatbare werkdruk
- Schade door niet geconditioneerde perslucht
- Schade veroorzaakt door onoordeelkundig gebruik of door vreemde ingreep.

9. Schoonmaken en bestellen van wisselstukken

9.1 Reiniging

- Hou de veiligheidsinrichtingen, de ventilatiespleten en het motorhuis zo veel mogelijk vrij van stof en vuil. Wrijf het toestel met een schone doek af of blaas het met perslucht bij lage druk schoon.
- Het is aan te bevelen het toestel onmiddellijk na elk gebruik schoon te maken.
- Maak het toestel regelmatig met een vochtige doek en wat zachte zeep schoon. Gebruik geen reinigings- of oplosmiddelen; die zouden de kunststofdelen van het toestel kunnen aantasten. Zorg ervoor dat geen water binnen in het toestel terecht kan komen.

9.2 Bestellen van wisselstukken:
Gelieve bij het bestellen van wisselstukken de volgende gegevens te vermelden:

- Type van het toestel
- Artikelnummer van het toestel
- Ident-nummer van het toestel

Actuele prijzen en info vindt u terug onder www.isc-gmbh.info

10. Opbergen

Berg het toestel en de accessoires op een donkere, droge en vorstvrije plaats die voor kinderen ontoegankelijk op. De optimale opbergtemperatuur ligt tussen 5° C en 30° C. Bewaar het toestel in de originele verpakking.

11. Verwijdering en recyclage

Het toestel bevindt zich in een verpakking om transportschade te voorkomen. Deze verpakking is een grondstof en bijgevolg herbruikbaar of kan in de grondstofkringloop teruggebracht worden. Het toestel en zijn accessoires bestaan uit diverse materialen, zoals b.v. metaal en kunststof. Ontdoe u van defecte onderdelen op de inzamelplaats waar u gevaarlijke afvalstoffen mag afgeven. Informeer u in uw speciaalzaak of bij uw gemeentebestuur!

Anleitung_DSS_260_2_SPK7:_ 22.03.2012 10:47 Uhr Seite 50

“Aviso - Leer el manual de instrucciones para reducir cualquier riesgo de sufrir daños”

Usar protección para los oídos.
La exposición al ruido puede ser perjudicial para el oído.

Llevar gafas de protección.
Durante el trabajo, la expulsión de chispas, astillas, virutas y polvo por el aparato pueden provocar pérdida de vista.

⚠ **¡Atención!**
Al usar aparatos es preciso tener en cuenta una serie de medidas de seguridad para evitar lesiones o daños. Por este motivo, es preciso leer atentamente este manual de instrucciones/advertencias de seguridad. Guardar esta información cuidadosamente para poder consultarla en cualquier momento. En caso de entregar el aparato a terceras personas, será preciso entregarles, asimismo, el manual de instrucciones/advertencias de seguridad. No nos hacemos responsables de accidentes o daños provocados por no tener en cuenta este manual y las instrucciones de seguridad.

1. Instrucciones de seguridad

⚠ **AVISO**
Leer todas las instrucciones de seguridad e indicaciones. El incumplimiento de dichas instrucciones e indicaciones puede provocar descargas, incendios y/o daños graves.
Guardar todas las instrucciones de seguridad e indicaciones para posibles consultas posteriores.

Protegerse a si mismo y el medio ambiente tomando las medidas adecuadas para prevenir cualquier tipo de accidente.

- No utilice el atornillador para fines distintos a los especificados en estas instrucciones.
- Mantener las herramientas de aire comprimido fuera del alcance de los niños.
- Trabajar con el aparato sólo si está concentrado y relajado.
- Realizar la conexión de aire comprimido únicamente mediante un acoplamiento de cierre rápido.
- El ajuste de la presión de trabajo debe realizarse mediante un regulador de presión.
- No utilizar ningún oxígeno o gases combustibles como fuente energética. Existe peligro de incendio y explosión.
- No superar la presión de trabajo máxima permitida.
- Manejar el aparato sólo con la presión necesaria para el correspondiente proceso de trabajo y, evitar así, niveles de ruidos innecesariamente altos, un mayor desgaste y posibles averías.
- Cuidado con las mangueras de aire comprimido que podrían salir disparadas. Al soltar el acoplamiento de la manguera, sujetar con la mano la pieza de acoplamiento de la manguera para evitar sufrir daños puesto que la manguera retrocede de forma brusca.
- A la hora de trabajar con el atornillador de percusión se recomienda llevar la ropa de protección necesaria, especialmente gafas de protección antigolpes, protección para los oídos y guantes de protección.
- Existe peligro de sufrir lesiones provocadas por las astillas que pueden salir disparadas a alta velocidad cuando se rompe la herramienta (broca) que se emplea.
- Asegurarse de que la pieza esté bien fijada.
- Llevar ropa de trabajo adecuada. No llevar ropa holgada ni joyas durante el trabajo. Mantener el cabello, la ropa y los guantes alejados de las piezas en movimiento. La ropa holgada, las joyas o los cabellos largos pueden ser atrapados por las piezas en movimiento y provocar lesiones graves.
- Mantener las manos alejadas de las piezas giratorias. No sujetar el accionamiento, el juego de herramientas o la alargadera.
- Las piezas giratorias pueden pillar los guantes ligeramente engomados o reforzados con metal.
- No llevar guantes deshilachados
- El uso del aparato puede provocar contusiones, excoriaciones, cortes y quemaduras. Llevar guantes adecuados.
- El operario debe estar físicamente preparado para manejar el aparato.
- Los movimientos inesperados del atornillador de percusión pueden provocar lesiones a consecuencia de las fuerzas de reacción o de la rotura de la herramienta empleada.
- Un movimiento inesperado de la herramienta que se utiliza puede provocar situaciones peligrosas.
- Evitar trabajar en una posición corporal inadecuada. Adoptar una posición segura y mantener en todo momento el equilibrio para poder afrontar los movimientos normales e inesperados del atornillador de percusión de aire comprimido causados por las fuerzas de reacción.
- Soltar el disparador (2) en caso de que se interrumpa la alimentación de aire.
- No utilizar cuando no se disponga de espacio suficiente. Asegurarse de no pillarse los dedos entre el aparato y la pieza. Esto se aplica especialmente al soltar las atornilladuras.
- Los trabajos con el aparato pueden provocar daños en las manos, brazos, hombros, cuello y otras partes del cuerpo.
- Separar el aparato de la fuente de aire comprimido antes de subsanar las averías, cambiar la herramienta, ajustarla o realizar trabajos de mantenimiento en el aparato.
- Utilizar sólo piezas de recambio originales.

- Utilizar exclusivamente adaptadores y juegos de herramientas que estén en buen estado y que hayan sido previstos para el empleo con el atornillador de percusión.
- No utilizar aparatos defectuosos.
- Las lesiones laborales más frecuentes se producen por resbalamientos, tropiezos y caídas. Tener cuidado con los suelos resbaladizos (por culpa del empleo de herramientas) así como con los objetos con los que se pueda tropezar (por ejemplo, la manguera de aire).
- Tener cuidado con los peligros ocultos como cables eléctricos. Asegurarse de que con el uso del aparato no se dañen cables eléctricos ni tuberías de agua.
- Este aparato no está aislado para los casos en que entre en contacto con un cable eléctrico. Evitar cualquier contacto con cables eléctricos!
- No utilizar el atornillador de percusión en atmósferas potencialmente explosivas.
- El polvo puede ser nocivo para la salud del operario. Esto se aplica al polvo que se genera y se levanta al trabajar las piezas. Dependiendo de los materiales que se vayan a trabajar, el polvo o los gases que se generen pueden resultar nocivos para la salud del operario (p. ej., provocar cáncer, malformaciones en el feto, asma y/o dermatitis).
  Es preciso ponerse una mascarilla de protección.
- Asegurarse de que el aire que se emana levante la menor cantidad de polvo posible.
- El ruido puede provocar lesiones auditivas permanentes. La exposición sin protección a niveles altos de ruido puede provocar pérdida auditiva y otros problemas como tinnitus (pitidos, zumbidos, silbidos u otros ruidos en el oído). Usar protección para los oídos. Para mantener al mínimo posible el ruido y las vibraciones que se emiten es preciso observar las instrucciones de mantenimiento y uso indicadas en el manual. Si se coloca material amortiguador en la posición intermedia, por ejemplo, para trabajar la chapa, se puede reducir también el ruido.
- Utilizar solo vasos de inserción adecuados.
- Las vibraciones se pueden transmitir a todo el cuerpo y, especialmente, a los brazos y las manos. Las vibraciones muy fuertes y continuas pueden provocar daños en el sistema nervioso y en los vasos. Si se realizan pausas regulares se minimiza el riesgo de sufrir daños provocados por las vibraciones.
- Sujetar el aparato con suavidad pero de manera segura, teniendo en cuenta en todo momento las fuerzas de reacción. El riesgo de sufrir lesiones causadas por la vibración es mayor si se sujeta el aparato con fuerza.
- Llevar ropa caliente cuando se trabaje en un entorno frío. Mantener las manos calientes y secas.
- Si al utilizar el aparato se empiezan a sufrir dolores y aparecen síntomas periódicos, no ignorarlos y consultar a un médico.
- No permitir que fluya aire frío sobre las manos.
- El aire comprimido puede provocar lesiones graves.
- No dirigir el aire comprimido ni hacia uno mismo ni hacia terceras personas.
- Desconectar el suministro de aire comprimido y eliminar la presión del aparato antes de someter el mismo a trabajos de mantenimiento, reparación, transportarlo o cambiar la herramienta.
- No llevar las herramientas de aire comprimido por la manguera.
- No deje funcionar nunca el atornillador en vacío durante un largo periodo de tiempo a máxima velocidad.
- El compresor y los cables alcanzan altas temperaturas durante el funcionamiento. No tocarlos puesto que de lo contrario se pueden sufrir quemaduras.
- Mantener el vapor o gas aspirado por el compresor libre de impurezas puesto que estas podrían provocar incendios o explosiones en el mismo.
- Mantener las manos alejadas de la herramienta utilizada (broca) para evitar daños.
- Solo el personal cualificado y formado está autorizado a emplear este aparato.
- No modificar el aparato. Las modificaciones pueden afectar al funcionamiento de los dispositivos de seguridad y, con ello, aumentar el potencial de peligro para el usuario.
- Poner el manual de instrucciones a disposición de todos los usuarios del aparato.
- Comprobar de forma periódica que la placa de identificación y señalizaciones en el aparato sean legibles. Si presentan daños ponerse en contacto con nuestro Service Center.
- Utilizar y realizar los trabajos de mantenimiento en el aparato según se recomienda en el manual de instrucciones para minimizar el polvo, los gases, el ruido y las vibraciones.
- En los lugares donde se genere polvo o gases controlar siempre los mismos en el momento en el que se generen.
- Elegir, someter a mantenimiento y cambiar los materiales de consumo/las herramientas insertables según se recomienda en el manual para evitar aumentar innecesariamente las emisiones del polvo/los gases, el ruido y las vibraciones. Dejar de emplear el aparato cuando

empiece a percibir sensación de entumecimiento, hormigueo, dolores o decoloración de la piel en los dedos o manos y consultar a un médico.
- Las mangueras que salen disparadas pueden provocar lesiones graves.
  Comprobar siempre que no haya mangueras o conexiones dañadas o sueltas.
- No utilizar acoplamientos de cierre rápido en la entrada de aire.Utilizar conexiones de manguera con roscas de acero endurecido (o un material con resistencia a las vibraciones similar).
- Si se utilizan acoplamientos giratorios (de garras) se deberán instalar clavijas de detención y un sistema de retención para mangueras de aire comprimido para evitar una protección contra las posibles uniones erróneas “manguera a herramienta” o “manguera a manguera”.

2. Descripción del aparato (fig. 1/2)

1. Tornillo de ajuste (par de giro)
2. Disparador
3. Bulón de cambio marcha a la derecha/izquierda
4. Alojamiento cuadrado para brocas
5. tornillos de reglaje
6. Niple
7. Alargadera
8. Aceite especial de aire comprimido
9. Vasos de inserción (ancho: 9 mm, 10 mm, 11 mm, 13 mm, 14 mm, 17 mm, 19 mm, 22 mm, 24 mm, 27 mm)

3. Volumen de entrega

- Abrir el embalaje y extraer cuidadosamente el aparato.
- Retirar el material de embalaje, así como las fijaciones del embalaje y para el transporte (si existen).
- Comprobar que el volumen de entrega esté completo.
- Comprobar que el aparato y los accesorios no presenten daños ocasionados durante el transporte.
- Si es posible, almacenar el embalaje hasta que transcurra el periodo de garantía.

ATENCIÓN
¡El aparato y el material de embalaje no son un juguete! ¡No permitir que los niños jueguen con bolsas de plástico, láminas y piezas pequeñas! ¡Riesgo de ingestión y asfixia!

- Atornillador de percusión de aire comprimido
- Niple
- alargadera
- Aceite de aire comprimido especial
- Vasos de inserción (10 uds.)
- Manual de instrucciones original

4. Uso adecuado

El atornillador de percusión es un aparato manejable, accionado por aire comprimido para ser empleado en talleres domésticos y en el ámbito automovilístico.
Es adecuado para fijar y aflojar atornilladuras en vehículos (para el montaje de neumáticos, etc.), así como en el ámbito agrícola.

El aire de escape sale hacia abajo pulsando el gatillo (2).

Los vasos de inserción (9) se pueden cambiar de forma rápida y sencilla. La conexión de aire comprimido se realiza con un niple y un acoplamiento rápido.

La máquina sólo debe emplearse para aquellos casos para los que se ha destinado su uso. Cualquier otro uso no será adecuado. En caso de uso inadecuado, el fabricante no se hace responsable de daños o lesiones de cualquier tipo; el responsable es el usuario u operario de la máquina.

Es preciso tener en consideración que nuestro aparato no está indicado para un uso comercial, industrial o en taller. No asumiremos ningún tipo de garantía cuando se utilice el aparato en zonas industriales, comerciales o talleres, así como actividades similares. Los trabajos de reparación y de servicio sólo pueden ser realizados por un taller especializado y autorizado.

¡Tener en cuenta lo siguiente!
Si el diámetro interior de la manguera es demasiado pequeño y la manguera demasiado larga, el aparato pierde potencia.

5. Características técnicas

Par de afloje máx.	312 Nm
Área de trabajo (tamaño máx. de la rosca)	M14
Presión máx. de servicio:	6,3 bar
Velocidad en vacío:	7250 r.p.m.
Alojamiento cuadrado	12,7 mm (1/2 pulgada)
Consumo de aire a 4,0/6,3 bar	210/310 l/min.
Diámetro de la manguera recomendado	Ø 10 mm
Longitud de manguera recomendada	10 m
Peso	2,2 kg

Ruido y vibración

Los valores de ruido y vibración han sido determinados conforme a ISO 15744 e ISO 28927-2.

Nivel de presión acústica L_{pA}	84,4 dB(A)
Imprecisión K_{pA}	3 dB
Nivel de potencia acústica L_{WA}	95,4 dB(A)
Imprecisión K_{WA}	3 dB

Usar protección para los oídos.
La exposición al ruido puede ser perjudicial para el oído.

Vibraciones
Valor de emisión de vibraciones a_h = 3,3 m/s²
Imprecisión K = 0,82 m/s²

Información adicional

Aviso:
El valor de emisión de vibraciones indicado se ha calculado conforme a un método de ensayo normalizado, pudiendo, en algunos casos excepcionales, variar o superar el valor indicado dependiendo de las circunstancias en las que se utilice el aparato.

El valor de emisión de vibraciones indicado puede utilizarse para comparar el aparato con otros.

El valor de emisión de vibraciones indicado también puede utilizarse para una valoración preliminar de los riesgos.

Reducir la emisión de ruido y las vibraciones al mínimo!
- Emplear sólo aparatos en perfecto estado.
- Realizar el mantenimiento del aparato y limpiarlo con regularidad.
- Adaptar el modo de trabajo al aparato.
- No sobrecargar el aparato.
- De ser necesario, encargar comprobar el aparato.
- Apagar el aparato cuando no se esté utilizando.

Llevar guantes.

Riesgos residuales
Incluso si este aparato se utiliza adecuadamente, siempre existen riesgos residuales. En función de la estructura y del diseño de este aparato pueden producirse los siguientes riesgos:
1. Lesiones auditivas en caso de que no se utilice una protección para los oídos adecuada.
2. Daños a la salud derivados de las vibraciones de las manos y los brazos si el aparato se utiliza durante un largo periodo de tiempo, no se sujeta del modo correcto o si no se realiza un mantenimiento adecuado.

Suministro de aire:
A través de una fuente de aire comprimido con posibilidad de ajuste como, p. ej. compresor. Antes de poner en marcha la herramienta leer también el punto 8. (Mantenimiento y cuidados).

Potencia del compresor:
El compresor utilizado debe presentar como mínimo un volumen de la cámara de 50 litros y una potencia de motor de aprox. 2,2 kW.

Valores de ajuste para el trabajo:
Poner en el suministro de aire comprimido una presión de trabajo máxima de 6,3 bar.

Diámetro de la manguera:
Para alcanzar el rendimiento máximo del aparato (p. ej., para soltar los tornillos de las ruedas) es preciso emplear una manguera con un ancho nominal de 10 mm o superior.

Tener en cuenta lo siguiente:
Ponerse la ropa de protección adecuada para trabajar con el atornillador, sobre todo, gafas de protección.
Respetar las disposiciones existentes en materia de seguridad.

6. Puesta en marcha (fig. 3)

Atornillar a la toma de aire el niple (6) suministrado, después de haber enrollado sobre la rosca dos o tres capas de cinta de obturación. Colocar el vaso de inserción (9) necesario en el cuadrado.
Ajustar el sentido de giro correcto en el bulón de cambio (3). R=soltar tornillo=giro izquierda, F=apretar tornillo=giro derecha.
Coloque el vaso sobre la cabeza del tornillo.
Pulsar el gatillo (2). Si se pulsa ligeramente a la vez que se gira el tornillo de ajuste de aire (1) se puede regular el suministro de aire **Marca 4 = par de giro máx., marca 1 = par de giro mín.** La conexión a la fuente de aire comprimido se efectúa a través de un tubo flexible, mediante acoplamiento rápido. La óptima potencia de su atornillador de percusión se alcanza con un tubo flexible de 10 mm.

¡Atención!

- Si las tuercas de las ruedas están muy apretadas u oxidadas, soltarlas con una llave de cruceta o llave dinamométrica.
- El atornillador de percusión solo se deberá utilizar para soltar tornillos y tuercas. No obstante, si se debiesen también apretar, utilizar un limitador del par de giro para no dañar las atornilladuras. Dicho limitador se puede encontrar en una tienda especializada. No está incluido en el volumen de entrega.
- Apretar los tornillos y tuercas para los que se impone una pauta del par de apriete (p. ej. en el ámbito automovilístico, las pautas impuestas por el fabricante del vehículo) solo con un limitador previsto para ello.

7. Mantenimiento y cuidados

Atención: Desconectar el aparato de la red de aire comprimido antes de realizar trabajos de mantenimiento y limpieza.

El cumplimiento de las instrucciones de mantenimiento especificadas en este manual proporciona a este producto de calidad una larga duración y un servicio sin averías.
Para que el atornillador de percusión funcione perfectamente durante mucho tiempo será preciso engrasarlo de forma periódica. Para ello, utilizar solo el aceite de aire comprimido especial incluido en el volumen de entrega. También lo podrá adquirir en una tienda especializada.
Comprobar de manera visual periódicamente la velocidad y el nivel de vibración.

Advertencia: Utilizar solo aceite de aire comprimido ecológico cuando vaya a utilizar el aparato fuera de un taller.

Para lubricar podrá elegir entre las siguientes posibilidades.

7.1 Mediante pulverizador de aceite
Conectar entre la fuente de aire comprimido y el atornillador de percusión una unidad de mantenimiento completa con pulverizador de aceite. La unidad de mantenimiento no viene incluida en el volumen de suministro y la podrá adquirir en la tienda especializada.

7.2 Manualmente
Antes de cualquier puesta en marcha, introducir 3-5 gotas de aceite especial de aire comprimido en la toma de aire comprimido. Si la herramienta de aire comprimido se halla varios días fuera de servicio, antes de conectarla deberá aplicar 5-10 gotas de aceite en la toma de aire comprimido.
Guardar la herramienta de aire comprimido sólo en espacios secos.

7.3 Ajuste de la resistencia en el bulón de cambio (3)
Girando el tornillo de reglaje (5) puede ajustarse la resistencia mientras se efectúa la conmutación del perno (3). Este viene ajustado de fábrica y no es necesario reajustarlo antes de la puesta en marcha.

7.4 Otro mantenimiento
En el interior del aparato y en la posición (A), según se muestra en la figura 4, no se deben realizar trabajos de mantenimiento.

8. La garantía no cubre los siguientes casos:

- Piezas de desgaste
- Daños producidos por una presión de servicio no admisible.
- Daños producidos por el uso de aire comprimido sin depurar.
- Daños producidos por un uso inadecuado o por la intervención de terceros.

9. Limpieza y pedido de piezas de repuesto

9.1 Limpieza

- Evitar al máximo posible que la suciedad y el polvo se acumulen en los dispositivos de seguridad, las rendijas de ventilación y la carcasa del motor. Frotar el aparato con un paño limpio o limpiarlo con aire comprimido manteniendo la presión baja.
- Se recomienda limpiar el aparato tras cada uso.
- Limpiar el aparato de forma periódica con un paño húmedo y un poco de jabón blando. No utilizar productos de limpieza o disolventes; ya que podrían deteriorar las piezas de plástico del aparato. Es preciso evitar que entre agua en el interior del aparato.

9.2 Pedido de piezas de repuesto:

A la hora de pasar pedido de piezas de repuesto, es preciso indicar los siguientes datos;

- Tipo de aparato
- Número de artículo del aparato
- Número de identificación del aparato

Consultar los precios e información actuales en la páginawww.isc-gmbh.info

10. Almacenamiento

Guardar el aparato y sus accesorios en un lugar oscuro, seco, protegido de las heladas e inaccesible para los niños. La temperatura de almacenamiento óptima se encuentra entre los 5 y 30 ˚C. Guardar el aparato en su embalaje original.

11. Eliminación y reciclaje

El aparato está protegido por un embalaje para evitar daños producidos por el transporte. Este embalaje es materia prima y, por eso, se puede volver a utilizar o llevar a un punto de reciclaje. El aparato y sus accesorios están compuestos de diversos materiales, como, p. ej., metal y plástico. Depositar las piezas defectuosas en un contenedor destinado a residuos industriales. ¡Informarse en el organismo responsable al respecto en su municipio o en establecimientos especializados!

“Aviso – Leia o manual de instruções para reduzir o risco de ferimentos”

Use uma protecção auditiva.
O ruído pode provocar perda auditiva.

Use óculos de protecção.
As faíscas produzidas durante o trabalho ou as aparas, os estilhaços e a poeira que saem do aparelho, podem provocar cegueira.

⚠ **Atenção!**
Ao utilizar ferramentas, devem ser respeitadas algumas medidas de segurança para prevenir ferimentos e danos. Por conseguinte, leia atentamente este manual de instruções / estas instruções de segurança. Guarde-o num local seguro, para que o possa consultar sempre que necessário. Caso passe o aparelho a outras pessoas, entregue também este manual de instruções / estas instruções de segurança. Não nos responsabilizamos pelos acidentes ou danos causados pela não observância deste manual e das instruções de segurança.

1. Instruções de segurança

⚠ **AVISO**
Leia todas as instruções de segurança e indicações. O incumprimento das instruções de segurança e indicações pode provocar choques eléctricos, incêndios e/ou ferimentos graves.
Guarde todas as instruções de segurança e indicações para as poder consultar sempre que necessário.

Proteja-se a si e ao ambiente contra o perigo de acidentes através de medidas de prevenção adequadas.

- Não utilize a aparafusadora de impacto para outros fins que não os previstos.
- Mantenha as ferramentas de ar comprimido longe do alcance das crianças.
- Utilize a ferramenta com concentração e não a utilize quando estiver muito cansado.
- Efectue a ligação de ar comprimido apenas através de um acoplamento de fecho rápido.
- O ajuste da pressão de trabalho tem de ser feito com um redutor de pressão.
- Como fonte de energia não utilize oxigénio nem gases inflamáveis. Existe o perigo de incêndio e de explosão.
- Não ultrapasse a pressão de trabalho máxima permitida.
- Opere o aparelho apenas com a pressão necessária para a respectiva operação, para evitar um elevado nível de ruído desnecessário, desgaste acentuado e avarias daí resultantes.
- Cuidado com os embates de mangueiras de ar comprimido. Ao soltar o acoplamento da mangueira, imobilize a peça de acoplamento da mangueira com a mão, para evitar ferimentos quando a mangueira é puxada.
- Durante a execução de trabalhos com a aparafusadora de impacto, use o vestuário de protecção necessário, em particular, óculos de protecção inquebráveis, protecção auditiva e luvas de protecção.
- Existe o perigo de ferimentos devido a estilhaços projectados a grande velocidade em caso de quebra da ferramenta utilizada (chave de caixa).
- Certifique-se de que a peça a trabalhar se encontra bem fixa.
- Use vestuário adequado. Não use roupa larga ou jóias. Mantenha o cabelo, o vestuário e as luvas afastados das peças em movimento. O vestuário largo, as luvas largas, as jóias ou o cabelo comprido podem ser apanhados pelas peças em movimento e causar ferimentos graves.
- Mantenha as mãos afastadas de peças em rotação. Nunca segure no accionamento, no adaptador da ferramenta ou no prolongamento.
- As peças em rotação podem apanhar luvas ligeiramente revestidas a borracha ou reforçadas com metal.
- Não use luvas desfiadas
- A utilização do aparelho pode provocar contusões, abrasões, cortes e queimaduras. Use luvas adequadas.
- O utilizador tem de estar fisicamente apto para operar o aparelho.
- Movimentos inesperados da aparafusadora de impacto resultantes de forças de reacção ou quebra da ferramenta da máquina utilizada podem causar ferimentos.
- Um movimento inesperado da ferramenta de trabalho pode dar origem a uma situação de perigo.
- Evite posições impróprias. Certifique-se de está numa posição segura e mantenha sempre o equilíbrio, de modo a controlar os movimentos normais ou inesperados da aparafusadora de impacto de ar comprimido resultantes de forças de reacção.
- Em caso de interrupção da alimentação de ar, largue o gatilho (2).
- Não use o aparelho em locais com espaço insuficiente. Tenha atenção para não entalar os dedos entre o aparelho e a peça a trabalhar. Isto aplica-se sobretudo às situações de desaperto de uniões roscadas.
- Os trabalhos com o aparelho podem levar a esforços nas mãos, braços, ombros, pescoço ou noutras partes do corpo.
- Antes da eliminação de avarias, substituição do acessório, ajustes da ferramenta e trabalhos de manutenção, desligue o aparelho da fonte de ar comprimido.
- Utilize apenas peças sobressalentes originais.
- Use apenas adaptadores e acessórios em bom

estado e previstos para serem utilizados com a aparafusadora de impacto.

- Não utilize aparelhos com defeito.
- Escorregar, tropeçar e cair constituem as principais causas de ferimentos no local de trabalho. Tenha atenção aos pisos escorregadios, eventualmente causados pela utilização da ferramenta e tenha cuidado para não tropeçar no tubo de ar.
- Atenção aos perigos escondidos, como os cabos eléctricos. Certifique-se de que durante a utilização do aparelho não são danificados cabos eléctricos ou tubos de água.
- Em caso de contacto com um cabo eléctrico, este aparelho não se encontra isolado. Evite impreterivelmente qualquer contacto com cabos eléctricos.
- Não utilize a aparafusadora de impacto em atmosferas explosivas.
- O pó pode ser prejudicial para a saúde do operador. Isto aplica-se ao pó gerado e projectado durante o processamento. Em função do material a trabalhar, as poeiras e gases libertados podem ser prejudiciais para a saúde do operador (p. ex. cancro, anomalias congénitas, asma e / ou dermatite). Use uma máscara de protecção para pó.
- Certifique-se de que o ar ejectado levanta a menor quantidade de pó possível.
- O ruído pode provocar lesões auditivas irreversíveis. A exposição desprotegida a elevados níveis de ruído pode levar à perda de audição e a outros problemas como o zumbido (tilintares, zumbidos, assobios ou sussurros nos ouvidos). Use uma protecção auditiva. Para reduzir os ruídos e vibrações ao mínimo indispensável, siga as indicações de manutenção e de utilização descritas no manual. Quando aplicável, os redutores de vibração utilizados como bases intermédias podem também contribuir para a diminuição do ruído.
- Utilize apenas adaptadores de encaixe adequados.
- As vibrações podem ser transmitidas a todo o corpo, particularmente aos braços e mãos. Vibrações muito fortes, bem como durante longos períodos de tempo podem provocar perturbações dos sistemas nervoso e vascular. Pausas de trabalho regulares minimizam o risco de problemas causados pelas vibrações.
- Sem exercer demasiada pressão, segure o aparelho com firmeza, tendo em atenção as forças de reacção que forem surgindo. Ao segurar o aparelho com muita força, existe um maior risco de esforços causados pela vibração.
- Use roupa quente sempre que trabalhar em ambientes frios. Mantenha as mãos quentes e secas.
- Se durante a utilização do aparelho sentir dores ou sintomas recorrentes, não os ignore e consulte um médico.
- Não permita que o ar frio lhe passe sobre a mão.
- O ar comprimido pode provocar ferimentos graves.
- Não direccione o ar comprimido ejectado para as outras pessoas ou para si próprio.
- Desligue a ligação de ar comprimido e retire a pressão do aparelho antes de proceder a qualquer manutenção, reparação ou transporte do aparelho ou a uma substituição do acessório.
- Não transporte ferramentas de ar comprimido pela mangueira.
- Nunca deixe o aparelho funcionar sem carga e às rotações máximas em vazio, por um longo período de tempo.
- Durante o funcionamento, o compressor e os cabos atingem temperaturas elevadas. O contacto leva a queimaduras.
- Os gases e os vapores aspirados pelo compressor não contêm aditivos que possam conduzir a incêndios ou a explosões no compressor.
- Mantenha as mãos afastadas da ferramenta utilizada (chave de caixa), de modo a evitar ferimentos.
- Este aparelho só pode ser utilizado por pessoas qualificadas e com experiência.
- Não altere este aparelho. As modificações podem influenciar o efeito dos dispositivos de segurança e aumentar assim o potencial de perigo para o utilizador.
- Disponibilize o manual de instruções a todos os utilizadores.
- Verifique regularmente se a placa de características e as identificações do aparelho estão legíveis. Caso se encontrem danificadas, entre em contacto com um dos nossos Service Center.
- Utilize o aparelho e faça a respectiva manutenção como recomendado no manual de instruções, de modo a minimizar poeiras ou gases, ruídos e vibrações.
- Se existirem poeiras ou gases, é prioritário controlá-los imediatamente na sua origem.
- Seleccione, faça a manutenção e substitua os consumíveis / ferramentas de trabalho como recomendado no manual, de modo a evitar um aumento desnecessário das poeiras/gases, ruídos e vibrações. Deixe de utilizar o aparelho em caso de sensação de surdez, formigueiro, dores ou clareamento da pele nos dedos ou nas mãos e consulte um médico.

- Os embates de mangueiras podem provocar ferimentos graves.
  Verifique sempre se existem mangueiras e ligações danificadas ou soltas.
- Não utilize acoplamentos de fecho rápido na admissão de ar. Utilize ligações de mangueira com rosca em aço endurecido (ou um material com uma resistência de vibração equivalente).
- Se forem utilizados acoplamentos de rotação universais (acoplamentos de garras), é necessário instalar pinos de retenção e utilizar um sistema de retenção para mangueiras de ar comprimido, de modo a proporcionar uma protecção contra eventuais ligações erradas da “mangueira na ferramenta” ou da “mangueira na mangueira”.

2. Descrição do aparelho (fig. 1/2)

1. Parafuso de ajuste (binário)
2. Gatilho
3. Pino-guia rotação reversível direita/esquerda
4. Quadrado para o encaixe da chave de caixa
5. Parafuso de regulação
6. Niple de encaixe
7. Adaptador de prolongamento
8. Óleo especial do ar comprimido
9. Adaptadores de encaixe (tam.: 9 mm, 10 mm, 11 mm, 13 mm, 14 mm, 17 mm, 19 mm, 22 mm, 24 mm, 27 mm)

3. Material a fornecer

- Abra a embalagem e retire cuidadosamente o aparelho.
- Remova o material da embalagem, assim como os dispositivos de segurança da embalagem e de transporte (caso existam).
- Verifique se o material a fornecer está completo.
- Verifique se o aparelho e as peças acessórias apresentam danos de transporte.
- Se possível, guarde a embalagem até ao termo do período de garantia.

ATENÇÃO
O aparelho e o material da embalagem não são brinquedos! As crianças não devem brincar com sacos de plástico, películas ou peças de pequena dimensão! Existe o perigo de deglutição e asfixia!

- Aparafusadora de impacto pneumática
- Niple de encaixe
- Adaptador de prolongamento
- Óleo especial do ar comprimido
- Adaptadores de encaixe (10 peças)
- Manual de instruções original

4. Utilização adequada

A aparafusadora de impacto é um aparelho prático que funciona a ar comprimido destinado ao uso doméstico e a trabalhos em automóveis.
É apropriado para fixar e soltar uniões roscadas durante os trabalhos em automóveis (montagem de pneus, etc..) e trabalhos agrícolas.

O ar forçado sai para baixo através do gatilho (2).

Os adaptadores de encaixe (9) podem ser trocados com facilidade e rapidez. A ligação de ar comprimido é feita com um niple de encaixe e um acoplamento rápido.

A máquina só pode ser utilizada para os fins a que se destina. Qualquer outro tipo de utilização é considerado inadequado. Os danos ou ferimentos de qualquer tipo daí resultantes são da responsabilidade do utilizador/operador e não do fabricante.

Chamamos a atenção para o facto de os nossos aparelhos não terem sido concebidos para uso comercial, artesanal ou industrial. Não assumimos qualquer responsabilidade se o aparelho for utilizado no comércio, artesanato ou indústria ou em actividades equiparáveis. Mande efectuar os trabalhos de reparação e manutenção apenas por oficinas especializadas autorizadas.

Atenção!
Se o diâmetro interior da mangueira for insuficiente ou se a mangueira for demasiado comprida tal pode provocar perda de potência no aparelho.

5. Dados técnicos

Máx. binário de desaperto	312 Nm
Área de trabalho (dimensões máx. da rosca)	M14
Pressão de trabalho máx. permitida	6,3 bar
Rotações em vazio	7250 r.p.m.
Encaixe quadrado	12,7 mm (1/2 polegadas)
Consumo de ar com 6,3 bar	310 l/min.
Diâmetro de mangueira recomendado	Ø 10 mm
Comprimento de mangueira recomendado	10 m
Peso	2,2 kg

Ruído e vibração

Os valores de ruído e vibração foram apurados de acordo com as normas ISO 15744 e ISO 28927-2.

Nível de pressão acústica L_{pA}	84,4 dB(A)
Incerteza K_{pA}	3 dB
Nível de potência acústica L_{WA}	95,4 dB(A)
Incerteza K_{WA}	3 dB

Use uma protecção auditiva.
O ruído pode provocar danos no aparelho auditivo.

Vibrações
Valor de emissão de vibração a_h = 3,3 m/s²
Incerteza K = 0,82 m/s²

Informações adicionais

Aviso!
O valor de emissão de vibração indicado foi medido segundo um método de ensaio normalizado, podendo, consoante o tipo de utilização do aparelho, sofrer alterações e em casos excepcionais ultrapassar o valor indicado.

O valor de emissão de vibração indicado pode ser comparado com o de um outro aparelho.

O valor de emissão de vibração indicado também pode ser utilizado para um cálculo prévio de limitações.

Reduza a produção de ruído e de vibração para o mínimo!
- Utilize apenas aparelhos em bom estado.
- Limpe e faça a manutenção do aparelho regularmente.
- Adapte o seu modo de trabalho ao aparelho.
- Não sobrecarregue o aparelho.
- Se necessário, submeta o aparelho a uma verificação.
- Desligue o aparelho, quando este não estiver a ser utilizado.
- Use luvas.

Riscos residuais
Mesmo quando este aparelho é utilizado adequadamente, existem sempre riscos residuais. Dependendo do formato e do modelo deste aparelho, podem ocorrer os seguintes perigos:
1. Lesões auditivas, caso não seja utilizada uma protecção auditiva adequada.
2. Danos para a saúde resultantes das vibrações na mão e no braço, caso o aparelho seja utilizado durante um longo período de tempo ou se não for operado e feita a manutenção de forma adequada.

Alimentação de ar:
Através de uma fonte de ar comprimido que permita a regulação da pressão, como p. ex. um compressor. Antes da colocação em funcionamento, leia também o parágrafo 8. (Manutenção e conservação).

Potência nominal do compressor:
O compressor utilizado deve ter um volume de caldeira mínimo de 50 litros e uma potência do motor de aprox. 2,2 kW.

Valores de ajuste para os trabalhos:
Na alimentação de ar comprimido, regule a pressão de trabalho para no máximo 6,3 bar.

Diâmetro da mangueira:
Para se alcançar a potência máxima do aparelho (p. ex. para soltar os parafusos das rodas), tem de se utilizar uma mangueira com pelo menos 10 mm de largura nominal.
Atenção:
Durante a execução de trabalhos com a aparafusadora, use o vestuário de protecção necessário, em particular, óculos de protecção. Respeite as disposições em matéria de segurança.

6. Colocação em funcionamento (fig. 3)

Aparafuse o niple de encaixe (6) fornecido no suprimento de ar, depois de aplicar 2 a 3 camadas de fita isoladora na rosca. Coloque o adaptador de encaixe (9) adequado no encaixe quadrado.
Ajuste o sentido de rotação correcto no pino-guia (3).
R = Rotação à esquerda/soltar
parafuso, F = Rotação à direita/apertar parafuso.
Encaixe o adaptador na cabeça do parafuso.
Accione o gatilho (2). A alimentação de ar pode ser regulada premindo ligeiramente e girando em simultâneo o parafuso de ajuste do ar (1) **Marcação 4 = binário máx., Marcação 1 = binário mín.** A ligação à fonte de ar comprimido é feita através de uma mangueira de ar comprimido flexível com acoplamento rápido. Para tirar o máximo partido da sua aparafusadora de impacto, deve utilizá-la com uma mangueira de ar comprimido de 10 mm de diâmetro interior.

Atenção!

- No caso de as porcas das rodas estarem muito fixas ou enferrujadas, o “desaperto” deve ser feito com uma chave de rodas de cruzeta ou uma chave dinamométrica.
- A aparafusadora de impacto só deve ser utilizada para desapertar parafusos e porcas. Se, no entanto, pretender utilizar a aparafusadora de impacto para apertar parafusos e porcas, deve utilizar um limitador do binário previsto para o efeito, caso contrário, pode danificar a união roscada. Pode encontrar um limitador de binário à venda nas lojas especializadas, já que este não está incluído no material a fornecer.
- Aperte os parafusos ou as porcas, para os quais exista um binário prescrito (p. ex. na área automóvel, mediante a prescrição do fabricante do veículo), apenas com um limitador do binário previsto para o efeito.

7. Manutenção e conservação

Atenção: Desligue o aparelho da rede de ar comprimido antes de efectuar trabalhos de manutenção e de limpeza.

O cumprimento das instruções de manutenção indicadas no presente manual garante a este produto de qualidade uma longa durabilidade e uma operação sem problemas.
Para que a sua aparafusadora de impacto funcione sem quaisquer problemas durante bastante tempo, é necessário que a lubrifique regularmente. Utilize, para isso, apenas óleo especial do ar comprimido, incluído no material a fornecer. Também poderá adquirir o óleo especial do ar comprimido em lojas especializadas.
Verifique regularmente as rotações e o nível de vibração através de um controlo visual.

Nota: Utilize óleo do ar comprimido não poluente se o aparelho for utilizado fora de oficinas.

Pode escolher entre os seguintes modos de lubrificação:

7.1 Através de um lubrificador de névoa de óleo
Ligue, entre a fonte de ar comprimido e a aparafusadora de impacto, uma unidade de tratamento de ar completa com névoa de óleo. A unidade de tratamento de ar encontra-se à venda nas lojas especializadas e não está incluída no material a fornecer.

7.2 Manualmente
Antes de colocar a ferramenta de ar comprimido em funcionamento, aplicar sempre 3 a 5 gotas de óleo especial do ar comprimido na ligação de ar comprimido. Se a ferramenta de ar comprimido ficar vários dias sem ser usada, antes de a ligar, terá de aplicar 5 a 10 gotas de óleo especial do ar comprimido na ligação de ar comprimido.
Guarde a sua ferramenta de ar comprimido apenas em espaços secos.

7.3 Ajuste da resistência no pino-guia (3)
Rodando o parafuso de regulação (5), é possível ajustar a resistência, comutando o perno (3). Este encontra-se com o ajuste de fábrica ideal e não precisa de ser reajustado antes da colocação em funcionamento.

7.4 Manutenção diversa
No interior do aparelho e na posição (A), como indicado na figura 4, não é necessário efectuar quaisquer trabalhos de manutenção.

8. Excluídos pela garantia estão:

- Peças desgastadas
- Danos devido a pressão de trabalho não permitida.
- Danos devido a ar comprimido não preparado.
- Danos devido a uma utilização inadequada ou intervenções indevidas.

9. Limpeza e encomenda de peças sobressalentes

9.1 Limpeza

- Mantenha os dispositivos de segurança, as ranhuras de ventilação e a carcaça do motor o mais limpo possível. Esfregue o aparelho com um pano limpo ou sopre com ar comprimido a baixa pressão.
- Aconselhamos a limpeza do aparelho imediatamente após cada utilização.
- Limpe regularmente o aparelho com um pano húmido e um pouco de sabonete líquido. Não utilize detergentes ou solventes, pois estes podem corroer as peças de plástico do aparelho. Certifique-se de que não entra água para o interior do aparelho.

9.2 Encomenda de peças sobressalentes

Para encomendar peças sobressalentes, deve indicar os seguintes dados:

- Modelo do aparelho
- Número de referência do aparelho
- Número de identificação do aparelho

Pode consultar os preços e informações actuais em www.isc-gmbh.info

10. Armazenagem

Guarde o aparelho e os respectivos acessórios em local escuro, seco e sem risco de formação de gelo, fora do alcance das crianças. A temperatura ideal de armazenamento situa-se entre os 5 e os 30 ˚C. Guarde o aparelho na embalagem original.

11. Eliminação e reciclagem

O aparelho encontra-se dentro de uma embalagem para evitar danos de transporte. Esta embalagem é matéria-prima, podendo ser reutilizada ou reciclada. O aparelho e os respectivos acessórios são de diferentes materiais, como p. ex. o metal e o plástico. Os componentes que não estiverem em condições devem ser alvo de tratamento de lixo especial. Informe-se junto das lojas da especialidade ou junto da sua administração autárquica!

„Varoitus – Tapaturmavaaran vähentämiseksi lue käyttöohje“

Käytä kuulosuojuksia.
Melun vaikutus saattaa aiheuttaa kuulon heikkenemistä.

Käytä suojalaseja.
Työssä syntyvät kipinät tai laitteesta sinkoutuvat sirpaleet, lastut ja pölyt saattavat aiheuttaa näkökyvyn menetyksen.

⚠ **Huomio!**
Laitteita käytettäessä tulee noudattaa tiettyjä turvallisuusvarotoimia tapaturmien ja vaurioiden välttämiseksi. Lue sen vuoksi tämä käyttöohje / nämä turvallisuusmääräykset huolellisesti läpi. Säilytä ne hyvin, jotta niissä olevat tiedot ovat myöhemminkin milloin vain käytettävissäsi. Jos luovutat laitteen muille henkilöille, ole hyvä ja anna heille myös tämä käyttöohje / nämä turvallisuusmääräykset laitteen mukana. Emme ota mitään vastuuta tapaturmista tai vaurioista, jotka ovat aiheutuneet tämän käyttöohjeen tai turvallisuusohjeiden noudattamisen laiminlyönnistä.

1. Turvallisuusmääräykset

⚠ **VAROITUS**
Lue kaikki turvallisuusmääräykset ja ohjeet. Jos turvallisuusmääräyksiä tai muita ohjeita ei noudateta, saattaa tästä aiheutua sähköiskuja, tulipaloja ja/tai vaikeita vammoja.
Säilytä kaikki turvallisuusmääräykset ja ohjeet myöhempää tarvetta varten.

Suojaa itseäsi ja ympäristöäsi tapaturmavaaroilta tarkoituksenmukaisin varotoimin.

- Älä käytä iskuruuvinväännintä väärään tarkoitukseen.
- Pidä paineilmatyökalut poissa lasten ulottuvilta.
- Ryhdy työhön vain levänneenä ja keskittyneenä.
- Tee paineilmaliitäntä vain käyttämällä pikaliitintä.
- Työpaineen säätö täytyy tehdä paineentasaajan avulla.
- Energianlähteenä ei saa käyttää happea tai palavia kaasuja. Tästä aiheutuu tulipalo- ja räjähdysvaara.
- Älä ylitä suurinta sallittua työpainetta.
- Käytä laitetta vain kuhunkin työhön tarvittavalla paineella, jotta vältät tarpeettoman voimakkaat melunpäästöt, lisääntyneen kulumisen ja tästä aiheutuvat häiriöt.
- Varo irronnutta ympäri piiskaavaa paineilmaletkua. Letkuliittimen irroittamisen aikana tulee letkun liitinkappaletta pitää kädellä paikallaan, jotta vältytään taaksepäin ponnahtavan letkun aiheuttamilta tapaturmilta.
- Kun käytät iskuruuvinväännintä, muista käyttää kulloinkin tarvittavaa suojavaatetusta, erityisesti iskunkestäviä suojalaseja, kuulosuojaimia sekä suojakäsineitä.
- Jos käytetty työkalu (pala) halkeaa, niin sen suurella nopeudella poissinkoutuvista palasista aiheutuu sirpalevaara.
- Varmista, että työkalu on kiinnitetty pitävästi.
- Käytä tarkoituksenmukaisia vaatteita. Älä käytä väljiä vaatteita tai koruja. Pidä hiukset, vaatteet ja käsineet poissa liikkuvista osista. Väljät vaatteet, löysät käsineet, korut tai pitkät hiukset saattavat takertua liikkuviin osiin ja aiheuttaa vaikeita vammoja.
- Pidä kätesi poissa pyörivien osien lähettyviltä. Älä koskaan pidä moottorista, työkaluistukasta tai pidennysosista kiinni.
- Pyörivät osat saattavat takertua helposti kumipintaisiin tai metallivahvisteisiin käsineisiin.
- Älä käytä rispaantuneita käsineitä
- Laitteen käytöstä saattaa aiheutua ruhjevammoja, raapautumia, viiltohaavoja ja palovammoja. Käytä sopivan kokoisia käsineitä.
- Käyttäjän täytyy olla fyysisesti kykenevä käyttämään laitetta.
- Iskuruuvinvääntimen reaktiovoimista tai käytetyn konetyökalun särkymisestä aiheutuvat odottamattomat liikkeet saattavat aiheuttaa vammoja.
- Liitetyn työkalun odottamaton liike saattaa aiheuttaa vaarallisen tilanteen.
- Vältä luonnottomia asentoja. Huolehdi tukevasta asennosta ja säilytä aina tasapainosi, jotta voit hallita reaktiovoimien aiheuttamat iskuruuvivääntimen tavalliset tai odottamattomat liikkeet.
- Päästä laukaisuvipu (2) irti, kun paineilman syöttö keskeytetään.
- Älä käytä laitetta liian ahtaissa tiloissa. Huolehdi siitä, että sormesi eivät jää puristuksiin laitteen ja työstökappaleen väliin. Tämä koskee erityisesti ruuviliitosten irrottamista.
- Laitteen käytöstä saattaa aiheutua kipua tai särkyä käsissä, käsivarsissa, olkapäissä, niskassa tai muissa ruumiinosissa.
- Irrota laite paineilman lähteestä ennen häiriöiden poistoa, työkalun vaihtoa, työkalun säätöä ja huoltotoimia.
- Käytä ainoastaan alkuperäisiä varaosia.
- Käytä vain sellaisia sovittimia ja lisäosia, jotka ovat hyvässä kunnossa ja jotka on tarkoitettu käytettäväksi iskuruuvinvääntimen kera.
- Älä käytä viallisia laitteita.
- Luiskahdukset, kompastelut ja kaatumiset ovat työpaikalla sattuneiden tapaturmien yleisimmät syyt. Varo liukasta alustaa, jonka työkalun käyttö voi aiheuttaa, sekä myös paineilmaletkun aiheuttamia kompastuskohtia.
- Varo piilossa olevia vaaroja, kuten esim. sähköjohtoja. Huolehdi siitä, ettei laitetta käytettäessä vahingoiteta sähköjohtoja tai vesiputkia.
- Tämä laite ei ole eristetty, kun se koskettaa

sähköjohtoon.
Vältä ehdottomasti koskettamasta sillä sähköjohtoihin.

- Älä käytä iskuruuvinväännintä räjähdysalttiissa ilmapiirissä.
- Pöly saattaa olla vaarallista käyttäjän terveydelle. Tämä koskee sekä työstössä syntynyttä että ylös pöllyävää pölyä. Työstettävästä materiaalista riippuen pölyt ja kaasut saattavat olla vaarallisia käyttäjän terveydelle (esim. syöpä, syntymävauriot, astma ja / tai ihosairaudet). Käytä pölynsuojanaamaria.
- Huolehdi siitä, että poisvirtaava ilma pöllyttää mahdollisimman vähän pölyä ilmaan.
- Melu voi aiheuttaa pysyviä kuulovaurioita. Suojaamaton altistaminen korkeille melunpäästöille saattaa johtaa kuulon menetykseen tai muihin ongelmiin, kuten korvien soimiseen (kilinää, surinaan, vihellystä tai hurinaa korvissa). Käytä kuulosuojuksia. Syntyvän melun ja tärinän pitämiseksi mahdollisimman alhaisina tulee noudattaa käyttöohjeessa annettuja huolto- ja käyttöohjeita. Tärinää vaimentava materiaali välikerroksena voi myös vaimentaa melua, jos sen käyttö on tilanteesta riippuen mahdollista.
- Käytä vain sopivia pistoliitostyökaluja.
- Tärinä saattaa kulkea koko kehon alueelle ja erityisesti käsivarsiin ja käsiin. Voimakas tai jatkuva tärinä saattaa aiheuttaa hermo- ja verisuonihäiriöitä. Säännölliset työtauot vähentävät tärinän aiheuttaman häiriön vaaraa.
- Pitele laitetta kevyellä, mutta pitävällä otteella, ja tarkkaile syntyviä reaktiovoimia. Tärinän aiheuttamien häiriöiden vaara on periaatteellisesti suurempi, kun ote on tiukka.
- Käytä lämpimiä vaatteita työskennellessäsi kylmässä ymopäristössä. Pidä kätesi lämpiminä ja kuivina.
- Jos huomaat laitetta käyttäessäsi kipuja tai toistuvia oireiluja, älä jätä niitä huomiotta, vaan hakeudu lääkärinhoitoon.
- Älä anna kylmän ilman virrata käden ylitse.
- Paineilma saattaa aiheuttaa vakavia vammoja.
- Älä kohdista ulosvirtaavaa paineilmaa muita henkilöitä tai itseäsi kohti.
- Irrota paineilmaliitäntä ja tee laite paineettomaksi, ennen kuin ryhdyt huoltamaan, korjaamaan tai kuljettamaan laitetta tai haluat vaihtaa työkalun toiseen.
- Älä kanna paineilmatyökaluja letkusta.
- Älä koskaan anna laitteen käydä pitempään täydellä joutokäyntikierrosluvulla kuormittamatta.
- Tiivistin ja johdot kuumenevat voimakkaasti käytön aikana. Koskettamisesta aiheutuu palovammoja.
- Tiivistimen imemät kaasut tai höyryt tulee pitää puhtaina lisäaineista, jotka saattavat aiheuttaa tulipalon tai räjähdyksen tiivistimessä.
- Pidä kätesi poissa käytetyn työkalun (palan) läheltä välttääksesi tapaturmat.
- Vain pätevät, koulutetut henkilöt saavat käyttää tätä laitetta.
- Älä muuta tätä laitetta. Muutokset saattavat heikentää turvavarusteiden vaikutusta ja täten lisätä käyttäjään kohdistuvia vaaroja.
- Pane käyttöohje kaikkien käyttäjien ulottuville.
- Tarkasta säännöllisin väliajoin, että laitteen typpikilpi ja tunnusmerkinnät ovat luettavissa, ja jos ne ovat vahingoittuneet, ota yhteyttä asiakaspalveluun.
- Käytä ja huolla laitetta käyttöohjeessa annettujen ohjeiden mukaisesti vähentääksesi pölyt tai kaasut, melunpäästöt ja tärinä minimiin.
- Jos työstössä syntyy pölyä tai kaasua, on ensiarvoisen tärkeää pitää ne hallinnassa niiden syntymäpaikalla.
- Valitse, huolla ja vaihda käyttömateriaalit / työkalut käyttöohjeen mukaisesti, jotta vältät pölyjen/kaasujen, melun ja tärinän tarpeettoman lisääntymisen. Lopeta laitteen käyttö, jos havaitset tunnottomuutta, pistelyä, kipuja tai ihon vaalenemista sormissasi tai käsissäsi, ja hakeudu lääkärinhoitoon.
- Ympärisinkoilevat letkut saattavat aiheuttaa vakavia vammoja.
  Tarkasta, etteivät letkut ja niiden liitokset ole vahingoittuneet tai löystyneet.
- Älä käytä pikaliittimiä ilmansyötössä. Käytä letkuliitoksia, joiden kierteet ovat karkaistua terästä (tai muuta materiaalia, jonka tärinänkesto on yhtä hyvä).
- Käytettäessä yleiskäyttöisiä pyörintäliittimiä (leukaliittimiä) täytyy niihin asentaa pidätystapit ja käyttää paineilmaletkujen pidätinjärjestelmää, jotta saadaan suojaus mahdollisilta „letku työkaluun“ tai „letku letkuun“ -virheliitoksilta.

2. Laitteen kuvaus (kuvat 1 / 2)

1. Säätöruuvi (vääntömomentti)
2. Liipaisin
3. Kiertosuunnan vaihto myötä-/vastapäivään
4. Nelikanta-palaistukka
5. Hienosäätöruuvi
6. Pistokenippa
7. Pidennyslisäke
8. Erikois-paineilmaöljy
9. Pistolisäkkeet (koko: 9 mm, 10 mm, 11 mm, 13 mm, 14 mm, 17 mm, 19 mm, 22 mm, 24 mm, 27 mm)

3. Toimituksen laajuus

- Avaa pakkaus ja ota laite varovasti pakkauksesta.
- Poista pakkausmateriaalit sekä pakkaus- ja kuljetusvarmistukset (mikäli käytetty).
- Tarkasta, onko toimitus täysilukuinen.
- Tarkasta, onko laitteessa tai varusteissa kuljetusvaurioita.
- Säilytä pakkaus, mikäli mahdollista, takuuajan loppuun saakka.

HUOMIO
Laite ja pakkausmateriaalit eivät ole lasten leikkikaluja! Lapset eivät saa leikkiä muovipusseilla, kelmuilla tai pienillä osilla! Niistä uhkaa nielaisu- ja tukehtumisvaara!

- Paineilma-iskuruuvinväännin
- Pistokenippa
- Pidennyslisäke
- Erikois-paineilmaöljy
- Pistolisäkesarja (10-osainen)
- Alkuperäiskäyttöohje

4. Määräysten mukainen käyttö

Iskuruuvinväännin on kätevä paineilmakäyttöinen laite, joka on tarkoitettu käytettäväksi kodinkorjaustöissä sekä autoalalla.
Se soveltuu ruuviliitosten kiristämiseen ja irrottamiseen autoissa (renkaitten asennus, jne.) sekä maatalouden alalla.

Poistoilma virtaa liipaisimen (2) kautta alaspäin pois.

Pistoavainpalojen (9) vaihto käy helposti ja nopeasti. Paineilmaliitäntä tehdään pistonipan ja pikaliittimen avulla.

Konetta saa käyttää ainoastaan sille määrättyyn tarkoitukseen. Kaikkinainen tämän ylittävä käyttö katsotaan määräysten vastaiseksi. Laitteen omistaja/käyttäjä eikä suinkaan sen valmistaja on vastuussa kaikista tästä aiheutuvista vahingoista tai loukkaantumisista.

Ole hyvä ja ota huomioon, että laitteitamme ei ole suunniteltu käytettäväksi pienteollisuus-, käsityöläis- tai teollisuustarkoituksiin. Emme hyväksy mitään takuuvaateita, jos laitetta käytetään pienteollisuus-, käsityöläis- tai teollisuustyöpaikoilla tai näihin verrattavissa olevissa toimissa. Korjaukset ja huoltotyöt saa suorittaa vain valtuutettu alan korjaamo.

Huomaa!
Liian pieni letkun sisähalkaisija ja liian pitkä letkujohto aiheuttavat laitteen tehohäviöitä.

5. Tekniset tiedot

suurin irrotusmomentti	312 Nm
työalue (suurin kierteiden koko)	M14
suurin sallittu työpaine	6,3 baaria
joutokäyntikierrosluku	7.250 min^{-1}
nelikulmaistukka	12,7 mm (1/2 tuumaa)
ilmantarve 6,3 baarilla	310 l/min
suositeltu letkun halkaisija	Ø 10 mm
suositeltu letkun pituus	10 m
Paino	2,2 kg

Melu ja tärinä

Melunpäästöt ja tärinäarvot on mitattu standardien ISO 15744 ja ISO 28927-2 mukaisesti.

Äänen painetaso L_{pA}	84,4 dB(A)
Mittausepätarkkuus K_{pA}	3 dB
Äänen tehotaso L_{WA}	95,4 dB(A)
Mittausepätarkkuus K_{WA}	3 dB

Käytä kuulosuojuksia.
Melu saattaa aiheuttaa kuulon menetyksen.

Tärinä
Tärinänpäästöarvo a_h = 3,3 m/s^2
Mittausepätarkkuus K = 0,82 m/s^2

Täydentäviä tietoja

Varoitus!
Ilmoitettu tärinän päästöarvo on mitattu normitetun koestusmenetelmän avulla ja se saattaa muuttua, riippuen laitteen käyttötavasta ja olosuhteista, ja poikkeustapauksissa ylittää annetun arvon.

Annettua tärinänpäästöarvoa voidaan käyttää vertailutarkoituksiin verrattaessa yhtä laitetta toiseen samantyyppiseen laitteeseen.

Ilmoitettua tärinänpäästöarvoa voidaan myös käyttää hyväksi laadittaessa päästöjen vaikutuksen alustavaa arviointia.

Rajoita melunpäästöt ja tärinä mahdollisimman vähäisiksi!

- Käytä ainoastaan moitteettomia laitteita.
- Huolla ja puhdista laite säännöllisesti.
- Sovita työskentelytapasi laitteen mukaiseksi.
- Älä ylikuormita laitetta.
- Tarkastuta laite aina tarvittaessa.
- Sammuta laite, kun sitä ei käytetä.
- Käytä suojakäsineitä.

Jäämäriskit
Silloinkin, kun käytät tätä laitetta määräysten mukaisesti, jää jäljelle joitain riskejä. Tämän laitteen rakenteesta ja mallista riippuen saattaa esiintyä seuraavia vaaroja:

1. kuulovauriot, ellei käytetä soveliaita kuulosuojaimia.
2. terveydellisiä haittoja, jotka aiheutuvat käden-käsivarren tärinästä, jos laitetta käytetään pitemmän aikaa tai sitä ei käsitellä ja huolleta määräysten mukaisesti.

Ilmansyöttö:
Paineensäätömahdollisuudella varustetulla paineilman lähteellä, kuten esim. kompressorilla. Lue ennen käyttöönottoa myös luku 8 (Huolto ja hoito).

Kompressorin tehotiedot:
Käytetyn kompressorinpainesäiliön tilavuuden tulee olla vähintään 50 litraa ja sen moottorin tehon n. 2,2 kW.

Säätöarvot työskentelyä varten:
Säädä paineilmansyötön työskentelypaineen arvoksi enintään 6,3 baaria.

Letkun läpimitta:
Laitteen suurimman tehon saavuttamiseksi (esim. pyöränmuttereiden irrotukseen) käytetyn letkun täytyy olla läpimitaltaan vähintään 10 mm.

Huomaa:
Käytä ruuvinväännintä käyttäessäsi tarvittavia suojavarusteita, erityisesti suojalaseja. Noudata turvallisuusmääräyksiä.

6. Käyttöönotto (kuva 3)

Ruuvaa mukana toimitettu pistonippa (6) ilmaliitäntään sen jälkeen kun olet ensin kiertänyt 2-3 kerrosta tiivistenauhaa kierteiden päälle. Työnnä tarvittava pistolisäke (9) nelikulmaistukkaan.
Säädä oikea kiertosuunta kääntöpultilla (3). R = kierto vasemmalle / ruuvi irrotetaan, F = kierto oikealle / ruuvi kiristetään.
Työnnä pistolisäke ruuvin kantaan.
Paina laukaisinta (2). Ilmansäätöruuvia (1) vähän painamalla ja samalla kääntämällä voidaan paineilman syöttöä säädellä. **Merkki 4 = suurin vääntömomentti, merkki 1 = pienin vääntömomentti.** Liitänt paineilman lähteeseen tehdään joustavalla paineilmaletkulla ja pikaliittimellä. Parhaan iskuruuvinvääntimen tehon saavutat käyttämällä paineilmaletkua, jonka sisäläpimitta on 10 mm.

Huomio!

- Jos pyöränmutterit ovat juuttuneet pahasti kiinni tai ruostuneet, tulee ne „löysätä“ mutteriristiavaimella tai momenttiruuviavaimella.
- Iskuruuvinväännintä tulisi käyttää vain ruuvien ja muttereiden irrottamiseen. Jos ruuvit ja mutterit halutaan kuitenkin kiristään iskuruuvinvääntimellä, tulee käyttää tähän tarkoitettua vääntömomentin rajoitinta, koska muuten ruuviliitos saattaa vahingoittua liiallisen voiman vuoksi. Rajoittimia on saatavana alan liikkeistä, ne eivät kuulu toimitukseen.
- Kiristä sellaiset ruuvit ja mutterit, joille on määrätty vääntömomentti (esim. autoalalla välmistajan antamant määräykset), ehdottomasti vain käyttäen tähän tarkoitettua vääntömomentin rajoitinta.

7. Huolto ja hoito

Huomio: Irrota laite paineilmaverkosta, ennen kuin suoritat huolto- ja puhdistustöitä.

Tässä annettujen huolto-ohjeiden noudattaminen varmistaa tämän laatutuotteen pitkäikäisyyden ja häiriöttömän toiminnan.
Ruuvinvääntimesi jatkuvaa moitteetonta toimintaa varten tarvitaan säännöllistä voitelua. Käytä tähän vain erityistä paineilmaöljyä, joka kuuluu toimitukseen. Erikois-paineilmaöljyä saat myös alan liikkeistä.
Tarkasta säännöllisin väliajoin kierrosluku ja tärinän taso yksinkertaisella silmämääräisellä tarkastuksella.

Viite: Käytä ympäristöystävällistä paineilmaöljyä, jos käytät laitetta korjaamon ulkopuolella.

Voitelun suorittamisessa on kaksi mahdollista vaihtoehtoa:

7.1 sumuöljyämislaitteella
Kytke paineilmanlähteen ja iskuruuvinvääntimen väliin täysivarusteinen huoltoyksikkö, jossa on öljysumutin. Huoltoyksiköitä on saatavana alan liikkeistä, ne eivät kuulu toimitukseen.

7.2 käsin
Pane ennen jokaista paineilmatyökalun käynnistystä 3-5 tippaa erikois-paineilmaöljyä paineilmaliitäntään. Jos paineilmatyökalua ei käytetä useampaan päivään, tulee panna 5-10 3-5 tippaa erikois-paineilmaöljyä paineilmaliitäntään ennen laitteen käynnistämistä.
Säilytä paineilmatyökalua vain kuivissa tiloissa.

7.3 Kääntöpultin (3) vasteen säätäminen
Pultin (3) vaihtokytkennän vastusta voi säätää kääntämällä säätöruuvia (5). Vastus on säädetty tehtaalla optimaaliseksi eikä sitä tarvitse säätää uudelleen käyttöönotossa.

7.4 Muut huoltotoimet
Laitteen sisällä ja kohdassa (A), joka esitetään kuvassa 4, ei tarvitse tehdä mitään huoltotoimia.

8. Takuu ei kata näitä vaurioita:

- kuluvat osat
- luvattoman työpaineen aiheuttamat vauriot.
- käsittelemättömän paineilman aiheuttamat vauriot.
- virheellisen käytön tai vieraan käsittelyn aiheuttamat vauriot.

9. Puhdistus ja varaosatilaus

9.1 Puhdistus
- Pidä turvalaitteet, ilmaraot ja moottorin runko niin puhtaina pölystä ja liasta kuin suinkin mahdollista. Pyyhi laite puhtaalla rievulla tai puhalla lika pois paineilmalla käyttäen alhaista paineasetusta.
- Suosittelemme laitteen puhdistamista aina heti käytön jälkeen.
- Puhdista laite säännöllisin väliajoin kostealla rievulla käyttäen hieman saippuaa. Älä käytä puhdistusaineita tai liuotteita; ne saattavat syövyttää laitteen muoviosia. Huolehdi siitä, ettei laitteen sisälle pääse vettä.

9.2 Varaosatilaus:
Varaosia tilattaessa tulee antaa seuraavat tiedot:
- laitteen tyyppi
- laitteen tuotenumero
- laitteen tunnusnumero

Aktuellit hinnat ja muita tietoja löydät verkkosivustosta www.isc-gmbh.info

10. Säilytys

Säilytä laite ja sen varusteet valolta, kosteudelta ja pakkaselta suojatussa tilassa poissa lasten ulottuvilta. Paras säilytyslämpötila on 5°C:n ja 30°C:n välillä. Säilytä laite mieluiten alkuperäispakkauksessaan.

11. Käytöstäpoisto ja uusiokäyttö

Laite on pakattu kuljetuspakkaukseen, jotta vältetään kuljetusvauriot. Tämä pakkaus on raaka-ainetta ja sitä voi siksi käyttää uudelleen tai sen voi toimittaa kierrätyksen kautta takaisin raaka-ainekiertoon. Laite ja sen varusteet on valmistettu eri materiaaleista, kuten esim. metallista ja muoveista. Toimita vialliset rakenneosat ongelmajätehävitykseen. Tiedustele ohjeita alan ammattiliikkeestä tai kunnanhallitukselta!

„Προειδοποίηση – Για τη μείωση του κινδύνου τραυματισμού διαβάστε την Οδηγία χρήσης“

Να φοράτε ωτοπροστασία.
Η επίδραση θορύβου μπορεί να προκαλέσει την απώλεια της ακοής.

Να φοράτε προστατευτικά γυαλιά.
Κατά τη διάρκεια της εργασίας δημιουργούνται σπινθήρες ή πετιούνται μικρά τεμάχια από τη συσκευή, ροκανίδια και σκόνες. Συνέπεια μπορεί να είναι η απώλεια της όρασής σας.

⚠ Προσοχή!
Κατά τη χρήση των συσκευών πρέπει, προς αποφυγή τραυματισμών, να τηρούνται και να λαμβάνονται ορισμένα μέτρα ασφαλείας. Διαβάστε για το λόγο αυτό προσεκτικά τις Οδηγίες χρήσης / Υποδείξεις ασφαλείας. Φυλάξτε τις καλά για να έχετε τις πληροφορίες πάντα στη διάθεσή σας. Εάν παραδώσετε τη συσκευή σε άλλα άτομα, δώστε μαζί και αυτές τις Οδηγίες χρήσης / Υποδείξεις ασφαλείας. Δεν αναλαμβάνουμε καμία ευθύνη για ατυχήματα ή βλάβες που οφείλονται σε μη τήρηση αυτών των Οδηγιών χρήσης και των Υποδείξεων ασφαλείας.

1. Υποδείξεις ασφαλείας

⚠ ΠΡΟΕΙΔΟΠΟΙΗΣΗ
Διαβάστε όλες τις Υποδείξεις ασφαλείας και τις Οδηγίες. Σε περίπτωση παραλείψεων κατά την τήρηση των Υποδείξεων ασφαλείας μπορεί να προκληθεί ηλεκτροπληξία, πυρκαγιά και/ή σοβαροί τραυματισμοί.
Φυλάξτε για μελλοντική χρήση όλες τις Υποδείξεις ασφαλείας και τις οδηγίες.

Προστατέψτε τον εαυτό σας και το περιβάλλον με κατάλληλα μέτρα προστασίας από κινδύνους ατυχημάτων.

- Μην χρησιμοποιείτε το κρουστικό κατσαβίδι για εργασίες για τις οποίες δεν προορίζεται.
- Να κρατάτε τα αεροεργαλεία μακριά από παιδιά.
- Να εργάζεστε μόνο όταν είστε συγκεντρωμένοι και ξεκούραστοι.
- Ρακόρ πεπιεσμένου αέρα μόνο μέσω ταχυσύνδεσμου.
- Η ρύθμιση της πίεσης εργασίας να γίνεται μέσω ρυθμιστή πίεσης.
- Σαν πηγή ενέργειας μη χρησιμοποιείτε οξυγόνο ή εύφλεκτα αέρια. Υφίσταται κίνδυνος πυρκαγιάς και έκρηξης.
- Να μη γίνεται υπέρβαση της μέγιστης επιτρεπτής πίεσης εργασίας.
- Να χρησιμοποιείτε τη συσκευή μόνο με την για την εκάστοτε εργασία απαιτούμενη πίεση προς αποφυγή άσκοπης υψηλής στάθμης θορύβου, αυξημένης φθοράς και πρόκλησης βλάβης.
- Προσοχή στους εκτιναζόμενους σωλήνες πεπιεσμένου αέρα Κατά το χαλάρωμα του ταχυσύνδεσμου να κρατάτε με το χέρι το τμήμα του σωλήνα με το σύνδεσμο ώστε να αποφύγετε ενδεχόμενους τραυματισμούς από σωλήνα που ξεπετιέται προς τα πίσω.
- Κατά την εργασία με το κρουστικό κατσαβίδι να χρησιμοποιείτε τα εκάστοτε απαιτούμενα προστατευτικά ρούχα, ιδιαίτερα άθραυστα προστατευτικά γυαλιά, ωτοασπίδες και προστατευτικά γάντια.
- Υφίσταται κίνδυνος τραυματισμού από θρίμματα που σε περίπτωση θραύσης του χρησιμοποιούμενου εργαλείου (καρυδάκι) εκτοξεύονται με μεγάλη ταχύτητα.
- Σιγουρευτείτε πως έχει ασφαλιστεί καλά το αντικείμενο που επεξεργάζεστε.
- Να φοράτε πάντα τον κατάλληλο ρουχισμό εργασίας. Μη φοράτε φαρδιά ρούχα ή κοσμήματα. Να κρατάτε τα μαλλιά, τα ρούχα και τα γάντια μακριά από κινούμενα εξαρτήματα. Τα φαρδιά ρούχα, τα κοσμήματα ή τα μακριά μαλλιά θα μπορούσαν να πιαστούν από τα κινούμενα εξαρτήματα και να προκαλέσουν σοβαρούς τραυματισμούς.
- Να κρατάτε τα χέρια σας μακριά από περιστρεφόμενα τμήματα. Μην κρατάτε ποτέ το σύστημα μετάδοσης, το χρησιμοποιούμενο εργαλείο ή την επέκταση.
- Τα περιστρεφόμενα τμήματα μπορεί να πιάσουν τα λαστιχένια ή τα με μέταλλο ενισχυμένα γάντια.
- Μη φοράτε ξεφτισμένα γάντια.
- Η χρήση της συσκευής μπορεί να προκαλέσει θλάσεις, εκδορές, τραύματα και εγκαύματα. Να φοράτε τα κατάλληλα γάντια που ταιριάζουν στα χέρια σας.
- Ο χρήστης πρέπει να είναι σωματικά σε θέση να χειριστεί τη συσκευή.
- Απρόοπτες κινήσεις του κρουστικού κατσαβιδιού εξαιτίας αντιδραστικών δυνάμεων ή θραύσης του χρησιμοποιούμενου εργαλείου μπορούν να προκαλέσουν τραυματισμούς.
- Μία αναπάντεχη κίνηση του χρησιμοποιούμενου εργαλείου μπορεί να προκαλέσει μία απρόβλεπτη κατάσταση.
- Να αποφεύγετε τη μη φυσιολογική στάση του σώματος. Φροντίστε την ευστάθειά σας και την ισορροπία σας για να είστε σε θέση να αντιμετωπίσετε τις κανονικές ή απρόβλεπτες κινήσεις του κρουστικού κατσαβιδιού πεπιεσμένου αέρα σε περίπτωση αντιδραστικών δυνάμεων.
- Σε περίπτωση διακοπής της παροχής του αέρα, αφήστε ελεύθερο το μοχλό της σκανδάλης (2).
- Μη χρησιμοποιείτε τη συσκευή όταν δεν έχετε αρκετό χώρο για τη χρήση της. Προσέξτε να μην πιαστούν τά δάκτυλά σας ανάμεσα στη συσκευή και στο κατεργαζόμενο αντικείμενο. Αυτό ισχύει ιδιαίτερα στο λασκάρισμα των βιδωτών συνδέσμων.
- Η εργασία με τη συσκευή μπορεί να προκαλέσει

ενοχλήσεις στα χέρια, μπράτσα, στους ώμους, στο σβέρκο και σε άλλα σημεία του σώματος.
- Πριν από την αποκατάσταση βλαβών, την αλλαγή εργαλείου και τις εργασίες ρύθμισης και συντήρησης να βγάζετε το φις της συσκευής από την παροχή πεπιεσμένου αέρα.
- Να χρησιμοποιείτε μόνο γνήσια ανταλλακτικά.
- Να χρησιμοποιείτε μόνο αντάπτερ και εργαλεία που είναι σε καλή κατάσταση και προβλέπονται για τη χρήση με το κρουστικό κατσαβίδι.
- Μη χρησιμοποιείτε ελαττωματικές συσκευές.
- Οι συχνότεροι τραυματισμοί κατά την εργασία είναι γλίστρημα, σκόνταμα και πτώσεις. Να προσέχετε τις ολισθηρές επιφάνειες που οφείλονται στη χρήση του εργαλείου και να προσέχετε να μην μπερδευτείτε στο σωλήνα του αέρα.
- Να προσέχετε τους όχι εμφανείς κινδύνους όπως τους ηλεκτρικούς αγωγούς. Να προσέχετε κατά τη χρήση της συσκευής να μη καταστρέψετε ηλεκτρικούς αγωγούς ή αγωγούς νερού.
- Αυτή η συσκευή δεν είναι μονωμένη σε περίπτωση επαφής με ηλεκτρικό αγωγό. Να αποφεύγετε οπωσδήποτε κάθε επαφή με ηλεκτρικούς αγωγούς.
- Μην χρησιμοποιείτε το κρουστικό κατσαβίδι σε εκρηκτική ατμόσφαιρα.
- Οι σκόνες μπορεί να είναι επιβλαβείς για την υγεία ατόμων. Αυτό ισχύει για τις σκόνες που δημιουργούνται κατά την κατεργασία. Ανάλογα με το υλικό που επεξεργάζεστε μπορεί οι σκόνες και τα αέρια να είναι επικίνδυνα για τον χειριστή (π. χ. καρκίνο, επίδραση στο έμβρυο, άσθμα και/ή δερματίτιδα). Να χρησιμοποιείτε μάσκα προστασίας από σκόνη.
- Να προσέχετε ο εξερχόμενος αέρα να κινεί όσο λιγότερη σκόνη γίνεται.
- Οι εκπεμπόμενοι θόρυβοι μπορεί να προκαλέσουν μόνιμες βλάβες της υγείας. Η έκθεση χωρίς προστασία σε υψηλές στάθμες θορύβου μπορεί να προκαλέσει την απώλεια της ακοής όπως εμβοές (κουδουνισμό, σφύριγμα ή βουητά στα αυτιά). Να χρησιμοποιείτε ωτοασπίδες. Για να κρατήσετε τον δημιουργούμενο θόρυβο και τις δονήσεις σε όσο πιο χαμηλά επίπεδα γίνεται, ακολουθήστε τις υποδείξεις συντήρησης και εφαρμογής που θα βρείτε στις οδηγίες χρήσης. Υλικό απόσβεσης θορύβων σαν ενδιάμεση στρώση, μπορεί ανάλογα με την περίσταση, να ελαττώσει επίσης το θόρυβο.
- Να χρησιμοποιείτε τα κατάλληλα εργαλεία για την κατεργασία.
- Οι δονήσεις μπορούν να μεταδοθούν σε όλο το σώμα και ειδικά σε μπράτσα και χέρια. Οι πολύ ισχυρές και μεγάλης διάρκειας δονήσεις μπορεί να προκαλέσουν βλάβες στα νεύρα και τα αγγεία. Τα τακτικά διαλείμματα μειώνουν τον κίνδυνο βλάβης της υγείας που προκαλείται από δονήσεις.
- Να κρατάτε τη συσκευή πιάνοντάς την με ασφαλή τρόπο και να προσέχετε ενδεχόμενες δυνάμεις αντίκρουσης. Ο κίνδυνος ενοχλήσεων από δονήσεις είναι μεγαλύτερος όταν κρατάτε τη συσκευή πολύ σφικτά.
- Να φοράτε ζεστά ρούχα όταν εργάζεστε σε κρύο περιβάλλον. Να κρατάτε τα χέρια σας ζεστά και στεγνά.
- Εάν κατά τη χρήση της συσκευής παρουσιαστούν πόνοι ή επαναλαμβανόμενα συμπτώματα, μη τα αγνοήσετε, αλλά συμβουλευθείτε έναν γιατρό.
- Μην αφήνετε κρύο ρεύμα αέρα να περάσει στα χέρια σας.
- Ο πεπιεσμένος αέρας μπορεί να προκαλέσει σοβαρά τραύματα.
- Μην τείνετε τον εξερχόμενο πεπιεσμένο αέρα προς άλλα πρόσωπα ή προς τον εαυτό σας.
- Διακόψτε την παροχή πεπιεσμένου αέρα και αποπιέστε τη συσκευή πριν από εργασίες συντήρησης, επισκευής και πριν από μεταφορά ή αλλαγή του εργαλείου.
- Μην μεταφέρετε τα εργαλεία αέρα κρατώντας τα από το σωλήνα.
- Μην λειτουργείτε τη μηχανή χωρίς φορτίο με πλήρη αριθμό στροφών κενού για περισσότερο χρονικό διάστημα.
- Οι αντλίες συμπύκνωσης και οι αγωγοί φτάνουν κατά τη λειτουργία ψηλές θερμοκρασίες. Επαφή μπορεί να προκαλέσει εγκαύματα.
- Τα από τον συμπυκνωτή αναρροφώμενα αέρια και οι ατμοί να τηρούνται ελεύθεροι/α από πρόσθετες ουσίες που θα μπορούσαν να προξενήσουν στον συμπυκνωτή πυρκαγιές και εκρήξεις.
- Να κρατάτε τα χέρια σας μακριά από το χρησιμοποιούμενο εργαλείο (καρυδάκι) ώστε να αποφύγετε ενδεχόμενους τραυματισμούς.
- Η χρήση της συσκευής αυτής επιτρέπεται μόνο σε εξειδικευμένα και ειδικά εκπαιδευμένα άτομα.
- Μην τροποποιείτε τη συσκευή αυτή. Κάθε επέμβαση μπορεί να μειώσει την ασφάλεια και να αυξήσει τον κίνδυνο για τον χρήστη.
- Να δίνετε τις οδηγίες χρήσης σε κάθε άτομο που χρησιμοποιεί τη συσκευή.
- Να ελέγχετε τακτικά την πινακίδα στοιχείων και τις σημάνσεις στη συσκευή εάν είναι ευκρινείς και σε περίπτωση που έχουν υποστεί ζημιά, επικοινωνήστε με το κέντρο μας εξυπηρέτησης

πελατών.

- Να χρησιμοποιείτε και να συντηρείτε τη συσκευή όπως συνιστάται στις οδηγίες χρήσης, ώστε να ελαχιστοποιείτε τη δημιουργία σκόνης ή αερίων, θορύβου και δονήσεων.
- Εκεί που δημιουργείται σκόνη είναι πολύ σημαντικό να ελέγχεται τη στιγμή που δημιουργείται.
- Να επιλέγετε, να συντηρείτε και να αντικαταστείτε τα αναλώσιμα/εργαλεία όπως περιγράφεται στις οδηγίες χρήσης ώστε να αποφεύγεται η αύξηση δημιουργίας σκόνης/αερίων, θορύβου και δονήσεων. Να διακόπτετε τη χρήση της συσκευής σε περίπτωση μουδιάσματος ή πόνων ή όταν το δέρμα στα δάκτυλα και χέρια πάρει πιο ανοικτό χρώμα και συμβουλευθείτε έναν γιατρό.
- Εκσφενδονιζόμενοι σωλήνες μπορούν να προκαλέσουν σοβαρούς τραυματισμούς. Να ελέγχετε πάντα τους ελαττωματικούς ή χαλαρούς σωλήνες και συνδέσμους.
- Μη χρησιμοποιείτε ταχυσυνδέσμους στην είσοδο του αέρα. Να χρησιμοποιείτε συνδέσμους σωλήνα με σπείρωμα από σκληρυμένο ατσάλι (ή από υλικό με παρόμοια αντίσταση σε κραδασμούς).
- Εάν χρησιμοποιούνται γενικής χρήσης περιστρεφόμενες συνδέσεις (σύμπλεξη με σιαγόνες), πρέπει να τοποθετηθούν πείροι ασφάλισης και σύστημα συγκράτησης των σωλήνων πεπιεσμένου αέρα, για να εξασφαλιστεί προστασία κατά λάθος συνδε΄σεων σωλήνα σε εργαλείο ή σωλήνα σε σωλήνα.

2. Περιγραφή της συσκευής (εικ. 1/2)

1. Βίδα ρύθμισης (ροπή στρέψης)
2. Σκανδάλη
3. Μπουλόνι αλλαγής κατεύθυνσης δεξιά-αριστερά
4. Τετράγωνη υποδοχή
5. Βίδα ρύθμισης
6. Γλώσσα
7. Επέκταση
8. Ειδικό λάδι πεπιεσμένου αέρα
9. Εργαλεία (μέγεθος: 9 mm, 10 mm, 11 mm, 13 mm, 14 mm, 17 mm, 19 mm, 22 mm, 24 mm, 27 mm)

3. Συμπαραδιδόμενα

- Ανοίξτε τη συσκευασία και βγάλτε προσεκτικά τη συσκευή.
- Απομακρύνετε τα υλικά συσκευασίας καθώς και τα συστήματα προστασίας της συσκευασίας / μεταφοράς (εάν υπάρχουν).
- Ελέγξτε εάν είναι πλήρες το περιεχόμενο.
- Ελέγξτε τη συσκευή και τα αξεσουάρ για ενδεχόμενες ζημιές από τη μεταφορά.
- Φυλάξτε τη συσκευασία αν γίνεται μέχρι την πάροδο της προθεσμίας της εγγύησης.

ΠΡΟΣΟΧΗ
Η συσκευή και τα υλικά συσκευασίας δεν είναι παιχνίδια! Τα παιδιά δεν επιτρέπεται να παίζουν με πλαστικές σακούλες, πλαστικές μεμβράνες και μικροαντικείμενα! Υφίσταται κίνδυνος κατάποσης και ασφυξίας!

- Κρουστικό κατσαβίδι πεπιεσμένου αέρα
- Γλώσσα
- Επέκταση
- Ειδικό λάδι πεπιεσμένου αέρα
- Εργαλεία (10 τεμάχια)
- Πρωτότυπο Οδηγιών χρήσης

4. Ενδεδειγμένη χρήση

Το κρουστικό κατσαβίδι είναι μία εύχρηστη συσκευή πεπιεσμένου αέρα για τη χρήση σε μαστορέματα και στον τομέα αυτοκινήτων.
Ενδείκνυται για τη στερέωση και το ξεβίδωμα βιδωτών συνδέσμων στον τομέα αυτοκινήτων (ελαστικά κλπ.) καθώς και στον τομέα γεωργίας.

Ο αέρας εξέρχεται από την σκανδάλη (2) προς τα κάτω.

Η αλλαγή των εργαλείων (9) είναι απλή και γίνεται γρήγορα. Η σύνδεση πεπιεσμένου αέρα γίενται μέσω γλωσσίτσας και ταχυσυνδέσμου.

Η μηχανή να χρησιμοποιείται μόνο για το σκοπό για τον οποίο προορίζεται. Κάθε πέραν τούτου χρήση δεν είναι ενδεδειγμένη. Για ζημιές ή τραυματισμούς παντός είδους που οφείλονται σε μη ενδεδειγμένη χρήση ευθύνεται ο χρήστης / χειριστής και όχι ο κατασκευαστής.

Παρακαλούμε να προσέξετε, πως οι συσκευές μας δεν έχουν κατασκευαστεί για επαγγελματική, βιοτεχνική και βιομηχανική χρήση. Δεν αναλαμβάνουμε καμμία εγγύηση, εάν η συσκευή

χρησιμοποιηθεί σε βιοτεχνίες ή βιομηχανίες ή σε παρόμοιες εργασίες. Οι επισκευές και το σέρβις να εκτελούνται μόνο από εξειδικευμένα συνεργεία.

Προσέξτε!
Μία πολύ μικρή εσωτερική διάμετρος σωλήνα και πολύ μακρύς εύκαμπτος σωλήνας μειώνουν την απόδοση της συσκευής.

5. Τεχνικά χαρακτηριστικά

Μέγ. ροπή στρέψης λασκαρίσματος	312 nm
Πεδίο εργασίας (μέγ. μέγεθος σπειρώματος)	M14
Μέγ. επιτρεπτή πίεση λειτουργίας	6,3 bar
Αριθμός στροφών ραλεντί	7250 min^{-1}
Υποδοχή αρσενικού τετράγωνου	12,7 mm (1/2 ίντσα)
Κατανάλωση αέρα σε 6,3 bar	310 l/min.
Συνιστώμενη διάμετρος σωλήνα	Ø 10 mm
Συνιστώμενο μήκος σωλήνα	10 m
Βάρος	2,2 kg

Θόρυβος και δόνηση

Ο θόρυβος και οι δονήσεις μετρήθηκαν σύμφωνα με το πρότυπο ISO 15744 και ISO 28927-2.

Στάθμη ηχητικής πίεσης L_{pA}	84,4 dB(A)
Αβεβαιότητα K_{pA}	3 dB
Στάθμη ακουστικής ισχύος L_{WA}	95,4 dB(A)
Αβεβαιότητα K_{WA}	3 dB

Να χρησιμοποιείτε ωτοασπίδες.
Η επίδραση του θορύβου μπορεί να προκαλέσει την απώλεια της ακοής.

Δονήσεις:
Εκπομπή δονήσεων a_h = 3,3 m/s^2
Αβεβαιότητα K = 0,82 m/s^2

Πρόσθετες πληροφορίες

Προσοχή!
Η αναφερόμενη τιμή μετάδοσης δόνησης μετρήθηκε βάσει τυποποιημένης μεθόδου ελέγχου και μπορεί να μεταβληθεί ή και σε εξαιρετικές περιπτώσεις να κυμαίνεται άνω της αναφερόμενης τιμής, ανάλογα από τον τρόπο χρήσης της συσκευής.

Η αναφερόμενη μετάδοση δονήσεων μπορεί να χρησιμοποιηθεί και για σύγκριση με άλλο ηλεκτρικό εργαλείο.

Η αναφερόμενη τιμή μετάδοσης δόνησης μπορεί επίσης να χρησιμοποιηθεί και για αρχική εκτίμηση της έκθεσης.

Περιορίστε τη δημιουργία θορύβου και δόνησης στο ελάχιστο!
- Να χρησιμοποιείτε μόνο συσκευές σε άψογη κατάσταση.
- Να συντηρείτε και να καθαρίζετε τακτικά τη συσκευή.
- Προσαρμόστε τον τρόπο εργασίας σας στη συσκευή.
- Προσέξτε να μην υπερφορτώνετε τη συσκευή.
- Ενδεχομένως δώστε τη συσκευή για έλεγχο.
- Απενεργοποιήστε τη συσκευή όταν δεν χρησιμοποιείται.
- Να φοράτε γάντια.

Υπολειπόμενοι κίνδυνοι
Ακόμη και σε περίπτωση σωστής και κανονικής χρήσης αυτού του ηλεκτρικού εργαλείου, υφίστανται πάντα υπολειπόμενοι κίνδυνοι. Οι ακόλουθοι κίνδυνοι μπορούν να παρουσιαστούν ανάλογα με το είδος κατασκευής και το μοντέλο αυτού του εργαλείου:
1. Βλάβες της ακοής, εάν δεν χρησιμοποιηθούν κατάλληλες ωτοασπίδες.
2. Βλάβες της υγείας που προκαλούνται από δονήσεις χεριού-βραχίονα, εάν η συσκευή χρησιμοποιηθεί για μεγαλύτερο χρονικό διάστημα ή δεν οδηγείται και δεν συντηρείται σωστά.

Τροφοδοσία αέρα:
Μέσω πηγής πεπιεσμένου αέρα με δυνατότητα ρύθμισης της πίεσης όπως π.χ. συμπιεστής. Πριν τη θέση σε λειτουργία διαβάστε και το εδάφιο 8. (Συντήρηση και περιποίηση).

Ισχύς του συμπιεστή:
Ο χρησιμοποιούμενος συμπιεστής να έχει όγκο λέβητα τουλ. 50 λίτρων και ισχύ κινητήρα περ. 2,2 kW.

Ρύθμιση για την εργασία:
Ρυθμ΄σιτε την παροχή πίεσης το ανώτερο σε πίεση εργασίας 6,3 bar.

Διάμετρος σωλήνα:
Προς επίτευξη της μέγιστης απόδοσης της συσκευής (π. χ. για ξεβίδωμα βιδών τροχού), πρέπει να χρησιμοποιηθεί σωλήνας με ελάχιστο ονομαστικό μέγεθος 10 mm.

Προσοχή:
Όταν εργάζεστε με το βιδωτήρα να φοράτε τα απαιτούμενα προστατευτικά ρούχα και ιδιαίτερα προστατευτικά γυαλιά.
Προσέξτε τις υποδείξεις ασφαλείας.

6. Θέση σε λειτουργία (εικ. 3)

Βιδώστε τη συμπαραδιδόμενη γλώσσα (6) στη σύνδεση αέρα αφού τυλίξετε με μονωτική ταινία 2-3 φορές το σπείρωμα. Βάλτε το απαιτούμενο εργαλείο (9) στην υποδοχή.
Ρυθμίστε την κατεύθυνση περιστροφής στο μπουλόνι αλλαγής κατεύθυνσης (3). R=αριστερή κίνηση/λασκάρετε τη βίδα, F=αριστερή κίνηση/σφίξτε τη βίδα.
Τοποθετήστε το εργαλείο στην κεφαλή της βίδας.
Χειριστείτε τη σκανδάλη (2). Με ελαφριά πίεση και σύγχρονη περιστροφή της βίδας ρύθμισης αέρα (1) μπορείτε να ρυθμίσετε την παροχή του αέρα.
Σήμανση 4 = μέγ. ροπή στρέψης, σήμανση 1 = ελάχ. ροπή στρέψης. Η σύνδεση με την πηγή πεπιεσμένου αέρα γίνεται μέσω εύκαμπτου σωλήνα πεπιεσμένου αέρα με ταχυσύνδεσμο. Την καλύτερη απόδοση του κρουστικού κατσαβιδιού σας θα την πετύχετε με σωλήνα πεπιεσμένου αέρα LW 10mm.

Προσοχή!

- Εάν τα παξιμάδια του τροχού είναι πολύ σφιχτά ή σκουριασμένα, να τα λασκάρετε με ένα σταυρό ή με κλειδί ροπής στρέψης.
- Το κρουστικό κατσαβίδι να χρησιμοποιείται μόνο για λασκάρισμα βιδών και παξιμαδιών. Εάν όμως το χρησιμοποιήσετε για σφίξιμο βιδών και παξιμαδιών, να χρησιμοποιήσετε και ένα κατάλληλο σύστημα περιορισμού της ροπής στρέψης για να μην υποστούν βλάβες οι βιδωτοί σύνδεσμοι. Το σύστημα αυτό θα το βρείτε στα ειδικά καταστήματα, δεν συμπαραδίδεται.
- Να σφίγγετε τις βίδες και τα παξιμάδια, για τις/τα οποίες/οποία υφίσταται προδιαγραφή ροπής στρέψης (π.χ. στον τομέα αυτοκινήτων από το εργοστάσιο κατασκευής) μόνο με το κατάλληλο κλειδί ροπής στρέψης.

7. Συντήρηση και περιποίηση

Προσοχή: Να διακόπτετε την παροχή πεπιεσμένου αέρα πριν την εκτέλεση εργασιών συντήρησης και καθαρισμού.

Η τήρηση των υποδείξεων συντήρησης που αναφέρονται στις οδηγίες αυτές εξασφαλίζει για αυτό το προϊόν ποιότητας μία μεγάλη διάρκεια ζωής και λειτουργία χωρίς βλάβες.
Για άψογη εργασία διαρκείας του κρουστικού κατσαβιδιού σας μία καλή λίπανση αποτελεί απαραίτητη προϋπόθεση. Να χρησιμοποιείτε για το σκοπό αυτό μόνο το ειδικό λάδι πεπιεσμένου αέρα που συμπαραδίδεται. Το ειδικό λάδι θα το βρείτε στα ειδικά καταστήματα.
Να ελέγχετε τακτικά τον αριθμό στροφών και τη στάθμη δον΄σηεων με απλό οπτικό έλεγχο.

Υπόδειξη: Να χρησιμοποιείτε το φιλικό για το περιβάλλον λάδι πεπιεσμένου αέρα όταν χρησιμοποιείται η συσκευή εκτός συνεργείου.

Για την λίπανση έχετε τις ακόλουθες δυνατότητες:

7.1 μέσω λαδωτήρα
Συνδέστε μεταξύ της πηγής του πεπιεσμένου αέρα και του κρουστικού βιδωτήρα μία πλήρη μονάδα σέρβις με λαδωτήρα. Τη μονάδα συντήρησης θα την βρείτε στα ειδικά καταστήματα, δεν συμπαραδίδεται.

7.2 με το χέρι
Πριν από κάθε θέση σε λειτουργία του εργαλείου πεπιεσμένου αέρα βάζετε 3-5 σταγόνες ειδικό λάδι πεπιεσμένου αέρα στη σύνδεση πεπιεσμένου αέρα.
Εάν το εργαλείο σας πεπιεσμένου αέρα δεν χρησιμοποιηθεί για περισσότερες ημέρες, πρέπει πριν την ενεργοποίηση να βάλετε 5-10 σταγόνες λάδι στη σύνδεση πεπιεσμένου αέρα.
Να φυλάγετε το εργαλείο πεπιεσμένου αέρα μόνο σε στεγνούς χώρους.

7.3 Ρύθμιση της αντίστασης στο μπουλόνι αλλαγής κατεύθυνσης (3)
Με στρίψιμο της βίδας ρύθμισης (5) μπορεί να ρυθμιστεί η αντίσταση κατά την μεταγωγή του εμβόλου (3). Η αντίσταση έχει ρυθμιστεί από το εργοστάσιο και δεν χρειάζεται να επαναρυθμιστεί πριν τη θέση σε λειτουργία.

7.4 Άλλες εργασίες συντήρησης
Στο εσωτερικό της συσκευής και στη θέση (A), όπως φαίνεται στην εικόνα 4, δεν απαιτούνται εργασίες συντήρησης.

8. Από την εγγύηση αποκλείονται:

- Αναλώσιμα εξαρτήματα
- Βλάβες από μη επιτρεπτή πίεση λειτουργίας.
- Βλάβες από μη κατεργασμένο πεπιεσμένο αέρα.
- Ζημιές που οφείλονται σε όχι σωστή χρήση ή σε ξένη επέμβαση.

9. Καθαρισμός και παραγγελία ανταλλακτικών

9.1 Καθαρισμός

- Να κρατάτε όσο πιο ελεύθερα από σκόνη και ακαθαρσίες γίνεται τα συστήματα προστασίας, τις σχισμές εξαερισμού και το κέλυφος του μοτέρ. Σκουπίζετε τη συσκευή με ένα καθαρό πανί, ή καθαρίστε το με πεπεισμένο αέρα σε χαμηλή πίεση.
- Συνιστούμε να καθαρίζετε τη συσκευή αμέσως μετά από κάθε χρήση.
- Να καθαρίζετε τη συσκευή τακτικά με ένα νωπό πανί και λίγο μαλακό σαπούνι. Μη χρησιμοποιείτε καθαριστικά ή διαλύτες, γιατί δεν αποκλείεται να καταστρέψουν την επιφάνεια της συσκευής. Προσέξτε να μην περάσει νερό στο εσωτερικό της συσκευής.

9.2 Παραγγελία ανταλλακτικών:

Κατά την παραγγελία ανταλλακτικών να αναφέρετε τα εξής:

- Τύπος της συσκευής
- Αριθμός είδους της συσκευής
- Αριθμός ταύτισης της συσκευής

Θα βρείτε τις ισχύουσες τιμές και πληροφορίες στην ιστοσελίδα www.isc-gmbh.info

10. Αποθήκευση

Να διατηρείτε τη συσκευή και ταaξεσουάρ της σε σκοτεινό, στεγνό χώρο, χωρίς παγετό, και μακριά από παιδιά. Η ιδανική θερμοκρασία αποθήκευσης είναι μεταξύ 5 και 30 °C. Να φυλάξετε τη συσκευή στην πρωτότυπη συσκευασία της.

11. Διάθεση στα απορρίμματα και ανακύκλωση

Η συσκευή βρίσκεται σε μία συσκευασία προς αποφυγή ζημιών κατά τη μεταφορά Αυτή η συσκευασία αποτελείται από πρώτες ύλες και έτσι μπορεί να επαναχρησιμοποιηθεί ή να ανακυκλωθεί. Η συσκευή και τα εξαρτήματά της αποτελούνται από διάφορα υλικά, όπως π.χ. μέταλλο και πλαστικά υλικά. Να παραδίδετε τα ελαττωματικά εξαρτήματα σε κέντρα συλλογής ειδικών απορριμμάτων. Ενημερωθείτε στα ειδικά καταστήματα ή στην διοίκηση της κοινότητας!

ISC GmbH · Eschenstraße 6 · D-94405 Landau/Isar

Konformitätserklärung

- (D) erklärt folgende Konformität gemäß EU-Richtlinie und Normen für Artikel
- (GB) explains the following conformity according to EU directives and norms for the following product
- (F) déclare la conformité suivante selon la directive CE et les normes concernant l'article
- (I) dichiara la seguente conformità secondo la direttiva UE e le norme per l'articolo
- (NL) verklaart de volgende overeenstemming conform EU richtlijn en normen voor het product
- (E) declara la siguiente conformidad a tenor de la directiva y normas de la UE para el artículo
- (P) declara a seguinte conformidade, de acordo com a directiva CE e normas para o artigo
- (DK) attesterer følgende overensstemmelse i medfør af EU-direktiv samt standarder for artikel
- (S) förklarar följande överensstämmelse enl. EU-direktiv och standarder för artikeln
- (FIN) vakuuttaa, että tuote täyttää EU-direktiivin ja standardien vaatimukset
- (EE) tõendab toote vastavust EL direktiivile ja standarditele
- (CZ) vydává následující prohlášení o shodě podle směrnice EU a norem pro výrobek
- (SLO) potrjuje sledečo skladnost s smernico EU in standardi za izdelek
- (SK) vydáva nasledujúce prehlásenie o zhode podľa smernice EÚ a noriem pre výrobok
- (H) a cikkekhez az EU-irányvonal és Normák szerint a következő konformitást jelenti ki
- (PL) deklaruje zgodność wymienionego poniżej artykułu z następującymi normami na podstawie dyrektywy WE.
- (BG) декларира съответното съответствие съгласно Директива на ЕС и норми за артикул
- (LV) paskaidro šādu atbilstību ES direktīvai un standartiem
- (LT) apibūdina šį atitikimą EU reikalavimams ir prekės normoms
- (RO) declară următoarea conformitate conform directivei UE şi normelor pentru articolul
- (GR) δηλώνει την ακόλουθη συμμόρφωση σύμφωνα με την Οδηγία ΕΚ και τα πρότυπα για το προϊόν
- (HR) potvrđuje sljedeću usklađenost prema smjernicama EU i normama za artikl
- (BIH) potvrđuje sljedeću usklađenost prema smjernicama EU i normama za artikl
- (RS) potvrđuje sledeću usklađenost prema smernicama EZ i normama za artikal
- (RUS) следующим удостоверяется, что следующие продукты соответствуют директивам и нормам ЕС
- (UKR) проголошує про зазначену нижче відповідність виробу директивам та стандартам ЄС на виріб
- (MK) ја изјавува следната сообрзност согласно ЕУ-директивата и нормите за артикли
- (TR) Ürünü ile ilgili AB direktifleri ve normları gereğince aşağıda açıklanan uygunluğu belirtir
- (N) erklærer følgende samsvar i henhold til EU-direktivet og standarder for artikkel
- (IS) Lýsir uppfyllingu EU-reglna og annarra staðla vöru

Druckluft-Schlagschrauber DSS 260/2 (Einhell)

- [ ] 87/404/EC_2009/105/EC
- [ ] 2005/32/EC_2009/125/EC
- [ ] 2006/95/EC
- [ ] 2006/28/EC
- [ ] 2004/108/EC
- [ ] 2004/22/EC
- [ ] 1999/5/EC
- [ ] 97/23/EC
- [ ] 90/396/EC_2009/142/EC
- [ ] 89/686/EC_96/58/EC
- [ ] 2011/65/EC

- [x] 2006/42/EC
  - [ ] Annex IV
    Notified Body:
    Notified Body No.:
    Reg. No.:
- [ ] 2000/14/EC_2005/88/EC
  - [ ] Annex V
  - [ ] Annex VI
    Noise: measured L_{WA} = dB (A); guaranteed L_{WA} = dB (A)
    P = kW; L/Ø = cm
    Notified Body:
- [ ] 2004/26/EC
  Emission No.:

Standard references: EN ISO 11148-6

Landau/Isar, den 02.01.2012

Weichselgartner/General-Manager

Yu Feng Quing/Product-Management

First CE: 12
Art.-No.: 41.389.15 **I.-No.:** 11011
Subject to change without notice

Archive-File/Record: NAPR005394
Documents registrar: Roider Siegfried
Wiesenweg 22, D-94405 Landau/Isar

D

Der Nachdruck oder sonstige Vervielfältigung von Dokumentation und Begleitpapieren der Produkte, auch auszugsweise ist nur mit ausdrücklicher Zustimmung der ISC GmbH zulässig.

GB

The reprinting or reproduction by any other means, in whole or in part, of documentation and papers accompanying products is permitted only with the express consent of ISC GmbH.

F

La réimpression ou une autre reproduction de la documentation et des documents d'accompagnement des produits, même incomplète, n'est autorisée qu'avec l'agrément exprès de l'entreprise ISC GmbH.

I

La ristampa o l'ulteriore riproduzione, anche parziale, della documentazione o dei documenti d'accompagnamento dei prodotti è consentita solo con l'esplicita autorizzazione da parte della ISC GmbH.

DK N

Eftertryk eller anden form for mangfoldiggørelse af skriftligt materiale, ledsagepapirer indbefattet, som omhandler produkter, er kun tilladt efter udtrykkelig tilladelse fra ISC GmbH.

S

Eftertryck eller annan duplicering av dokumentation och medföljande underlag för produkter, även utdrag, är endast tillåtet med uttryckligt tillstånd från ISC GmbH.

NL

Nadruk of andere reproductie van documentatie en geleidepapieren van de producten, geheel of gedeeltelijk, enkel toegestaan mits uitdrukkelijke toestemming van ISC GmbH.

E

La reimpresión o cualquier otra reproducción de documentos e información adjunta a productos, incluida cualquier copia, sólo se permite con la autorización expresa de ISC GmbH.

P

A reprodução ou duplicação, mesmo que parcial, da documentação e dos anexos dos produtos, carece da autorização expressa da ISC GmbH.

FIN

Tuotteiden dokumentaatioiden ja muiden mukaanliitettyjen asiakirjojen vain osittainenkin kopiointi tai muunlainen monistaminen on sallittu ainoastaan ISC GmbH:n nimenomaisella luvalla.

GR

Η ανατύπωση ή άλλη αναπαραγωγή τεκμηριώσεων και συνοδευτικών φυλλαδίων των προϊόντων της εταιρείας, ακόμη και σε αποσπάσματα, επιτρέπεται μόνο μετά από ρητή έγκριση της εταιρείας ISC GmbH.

Anleitung_DSS_260_2_SPK7:_ 22.03.2012 10:47 Uhr Seite 79

- (D) Technische Änderungen vorbehalten
- (GB) Technical changes subject to change
- (F) Sous réserve de modifications
- (I) Con riserva di apportare modifiche tecniche
- (DK)(N) Der tages forbehold för tekniske ændringer
- (S) Förbehåll för tekniska förändringar
- (NL) Technische wijzigingen voorbehouden
- (E) Salvo modificaciones técnicas
- (P) Salvaguardem-se alterações técnicas
- (FIN) Oikeus teknisiin muutoksiin pidätetään
- (GR) Ο κατασκευαστής διατηρεί το δικαίωμα τεχνικών αλλαγών

GB GUARANTEE CERTIFICATE

Dear Customer,

All of our products undergo strict quality checks to ensure that they reach you in perfect condition. In the unlikely event that your device develops a fault, please contact our service department at the address shown on this guarantee card. Of course, if you would prefer to call us then we are also happy to offer our assistance under the service number printed below. Please note the following terms under which guarantee claims can be made:

1. These guarantee terms cover additional guarantee rights and do not affect your statutory warranty rights. We do not charge you for this guarantee.

2. Our guarantee only covers problems caused by material or manufacturing defects, and it is restricted to the rectification of these defects or replacement of the device. Please note that our devices have not been designed for use in commercial, trade or industrial applications. Consequently, the guarantee is invalidated if the equipment is used in commercial, trade or industrial applications or for other equivalent activities. The following are also excluded from our guarantee: compensation for transport damage, damage caused by failure to comply with the installation/assembly instructions or damage caused by unprofessional installation, failure to comply with the operating instructions (e.g. connection to the wrong mains voltage or current type), misuse or inappropriate use (such as overloading of the device or use of non-approved tools or accessories), failure to comply with the maintenance and safety regulations, ingress of foreign bodies into the device (e.g. sand, stones or dust), effects of force or external influences (e.g. damage caused by the device being dropped) and normal wear resulting from proper operation of the device. This applies in particular to rechargeable batteries for which we nevertheless issue a guarantee period of 12 months.

   The guarantee is rendered null and void if any attempt is made to tamper with the device.

3. The guarantee is valid for a period of 2 years starting from the purchase date of the device. Guarantee claims should be submitted before the end of the guarantee period within two weeks of the defect being noticed. No guarantee claims will be accepted after the end of the guarantee period. The original guarantee period remains applicable to the device even if repairs are carried out or parts are replaced. In such cases, the work performed or parts fitted will not result in an extension of the guarantee period, and no new guarantee will become active for the work performed or parts fitted. This also applies when an on-site service is used.

4. In order to assert your guarantee claim, please send your defective device postage-free to the address shown below. Please enclose either the original or a copy of your sales receipt or another dated proof of purchase. Please keep your sales receipt in a safe place, as it is your proof of purchase. It would help us if you could describe the nature of the problem in as much detail as possible. If the defect is covered by our guarantee then your device will either be repaired immediately and returned to you, or we will send you a new device.

Of course, we are also happy offer a chargeable repair service for any defects which are not covered by the scope of this guarantee or for units which are no longer covered. To take advantage of this service, please send the device to our service address.

(F) BULLETIN DE GARANTIE

Chère Cliente, Cher Client,

Nos produits sont soumis à un contrôle de qualité très strict. Si cet appareil devait toutefois ne pas fonctionner impeccablement, nous en serions désolés. Dans un tel cas, nous vous prions de bien vouloir prendre contact avec notre service après-vente à l'adresse indiquée sur le bulletin de garantie. Nous restons également volontiers à votre disposition au numéro de téléphone de service indiqué plus bas. Pour faire valoir une demande de garantie, ce qui suit est valable :

1. Les conditions de garantie règlent les prestations de garantie supplémentaires. Vos droits de garantie légaux ne sont en rien altérés par la garantie présente. Notre prestation de garantie est gratuite.

2. La prestation de garantie s'applique exclusivement aux défauts occasionnés par des vices de fabrication ou de matériau et est limitée à l'élimination de ces défauts ou encore au remplacement de l'appareil. Veillez au fait que nos appareils, conformément à leur affectation, n'ont pas été construits pour être utilisés dans un environnement professionnel, industriel ou artisanal. Un contrat de garantie ne peut avoir lieu dès lors que l'appareil est utilisé à des activités dans des entreprises professionnelles, artisanales ou industrielles ou toute autre activité du même genre. Sont également exclus de notre garantie : les prestations de substitution de dommages dus aux transports, les dommages occasionnés par le non-respect des instructions de montage ou en raison d'une installation non conforme, du non-respect du mode d'emploi (comme par exemple le raccordement à une mauvaise tension réseau ou à un mauvais type de courant), les applications abusives ou non conformes (comme par exemple une surcharge de l'appareil ou encore l'emploi d'accessoires non homologués), le non-respect des prescriptions de maintenance et de sécurité, l'infiltration de corps étrangers dans l'appareil (comme par exemple du sable, des pierres ou de la poussière), l'emploi de la force ou l'influence extérieure (comme par exemple les dommages dus à une chute), ainsi que l'usure normale conforme à l'utilisation. Ceci est particulièrement valable pour les accumulateurs pour lesquels nous offrons toutefois une période de garantie de 12 mois.

   Le droit à la garantie disparaît dès lors que des interventions ont lieu sur l'appareil.

3. Le délai de garantie s'élève à 2 ans et commence à la date de l'achat de l'appareil. Les demandes de garanties doivent être présentées avant écoulement du délai de garantie, dans les deux semaines suivant le moment auquel le défaut a été reconnu. Toute reconnaissance de demande de garantie après écoulement du délai de garantie est exclue. La réparation ou l'échange de l'appareil n'entraîne nullement une prolongation de la durée de garantie. Elle ne fait pas non plus commencer un nouveau délai de garantie, en raison de cette prestation, pour l'appareil ou pour toute autre pièce de rechange intégrée. Ceci est également valable lorsqu'un service après-vente sur place a été consulté.

4. Pour faire reconnaître votre demande de garantie, veuillez nous envoyer l'appareil défectueux franco de port à l'adresse indiquée ci-dessous. Ajoutez à l'envoi l'original du bon d'achat ou de tout autre preuve de l'achat datée. Veuillez donc toujours bien conserver le bon d'achat en guise de preuve ! Décrivez la raison de la réclamation le plus précisément possible. Si le défaut de l'appareil est compris dans notre prestation de garantie, nous vous retournerons sans délai un appareil réparé ou encore un nouveau.

Bien entendu, nous sommes prêts également à réparer les appareils défectueux contre remboursement des frais, dès lors que l'appareil n'est plus ou pas garanti. Pour ce faire, veuillez envoyer l'appareil à notre adresse de service après-vente.

I CERTIFICATO DI GARANZIA

Gentili clienti,

i nostri prodotti sono soggetti ad un rigido controllo di qualità. Se l'apparecchio non dovesse tuttavia funzionare correttamente, ci scusiamo e vi preghiamo di rivolgervi al nostro servizio di assistenza clienti all'indirizzo indicato in questa scheda di garanzia. Siamo a vostra disposizione anche telefonicamente al numero del servizio assistenza sotto indicato. Per la rivendicazione dei diritti di garanzia vale quanto segue:

1. Queste condizioni di garanzia regolano ulteriori prestazioni di garanzia. La presente garanzia non tocca i vostri diritti al ricorso di garanzia previsti dalla legge. Le nostre prestazioni di garanzia sono per voi gratuite.

2. La prestazione di garanzia riguarda esclusivamente le anomalie riconducibili a difetti del materiale o di produzione ed è limitata all'eliminazione di queste anomalie o alla sostituzione dell'apparecchio. Tenete presente che i nostri apparecchi non sono stati costruiti per l'impiego professionale, artigianale o industriale. Un contratto di garanzia non viene concluso quando l'apparecchio viene usato in imprese commerciali, artigianali o industriali, o con attività equivalenti. Dalla nostra garanzia sono escluse inoltre le prestazioni di risarcimento per danni dovuti al trasporto o danni causati dalla mancata osservanza delle istruzioni per il montaggio o per installazione non corretta, dalla mancata osservanza delle istruzioni per l'uso (come per es. collegamento a tensione di rete o tipo di corrente non corretto), dall'uso improprio o illecito (come per es. sovraccarico dell'apparecchio o utilizzo di utensili o accessori non consentiti), dalla mancata osservanza delle norme di sicurezza e di manutenzione, dalla penetrazione di corpi estranei nell'apparecchio (come per es. sabbia, pietre o polvere), dall'impiego della forza o dall'influsso esterno (come per es. danni dovuti a caduta) e dall'usura normale e dovuta all'impiego. Ciò vale particolarmente per batterie, per esse concediamo tuttavia 12 mesi di garanzia

   Il diritti di garanzia decadono quando sono già effettuati interventi sull'apparecchio.

3. Il periodo di garanzia è 2 anni e inizia alla data d'acquisto dell'apparecchio. I diritti di garanzia devono essere fatti valere prima della scadenza del periodo di garanzia, entro due settimane dopo avere accertato il difetto. È esclusa la rivendicazione di diritti di garanzia dopo la scadenza del relativo periodo. La riparazione o la sostituzione dell'apparecchio non comporta una proroga del periodo di garanzia e con questa prestazione per l'apparecchio o per pezzi di ricambio eventualmente installati non inizia un nuovo periodo di garanzia. Questo vale anche nel caso si ricorra ad un servizio sul posto.

4. Per la rivendicazione dei vostri diritti di garanzia inviate l'apparecchio difettoso franco di porto all'indirizzo sotto indicato. Allegate lo scontrino di cassa in originale o un'altra prova d'acquisto che riporti la data. Conservate bene perciò lo scontrino di cassa come prova! Indicate il motivo di reclamo nel modo più dettagliato possibile. Se il difetto dell'apparecchio rientra nella nostra prestazione di garanzia, ricevete l'apparecchio riparato o un apparecchio nuovo a stretto giro di posta.

Naturalmente effettuiamo a pagamento anche riparazioni sull'apparecchio che non rientrano o non rientrano più nella garanzia. A tale scopo inviate l'apparecchio all'indirizzo del servizio assistenza.

DK N GARANTIBEVIS

Kære kunde!

Vore produkter er underlagt streng kvalitetskontrol. Hvis produktet alligevel på et tidspunkt skulle udvise fejl, beklager vi naturligvis dette og beder dig kontakte vores kundeservice på adressen, som står angivet på dette garantibevis. Du kan naturligvis også ringe til os på det nedenfor angivne servicenummer. For indfrielse af garantikrav gælder følgende:

1. Nærværende garanti fastsætter betingelserne for udvidede garantiydelser. Garantibestemmelser fastsat ved lov berøres ikke af nærværende garanti. Vores garantiydelse er gratis.

2. Garantiydelsen omfatter udelukkende mangler, som kan føres tilbage til materiale- eller produktionsfejl, og begrænser sig til afhjælpning af disse resp. levering af erstatningsprodukt. Bemærk, at vore produkter ikke er konstrueret til erhvervsmæssig, håndværksmæssig eller industriel brug. Garantiaftale kan derfor ikke anses for indgået, såfremt produktet anvendes i erhvervsmæssigt, håndværksmæssigt, industrielt eller lignende øjemed. Endvidere dækker garantien ikke erstatningsydelser for transportskader, skader som følge af tilsidesættelse af montagevejledningens anvisninger eller som følge af usagkyndig installation, tilsidesættelse af brugsanvisningen (f.eks. tilslutning til forkert netspænding eller strømtype), misbrug eller usagkyndig anvendelse (f.eks. overbelastning eller brug af værktøj eller tilbehør, som ikke er godkendt), tilsidesættelse af vedligeholdelses- og sikkerhedsforskrifter, indtrængen af fremmedlegemer i apparatet (f.eks. sand, sten eller støv), brug af vold eller eksterne påvirkninger udefra (f.eks. fordi produktet tabes) samt skader, der hidrører fra almindelig slitage. Dette gælder især batterier, som vi dog alligevel yder 12 måneders garanti på

   Garantien mister sin gyldighed, hvis der allerede er blevet foretaget indgreb i apparatet.

3. Garantiperioden udgør 2 år at regne fra købsdatoen. Garantikrav skal gøres gældende inden for to uger, efter at defekten er blevet konstateret. Garantikrav kan ikke gøres gældende efter garantiperiodens udløb. Reparation eller udskiftning af apparatet medfører ikke forlængelse af garantiperioden, heller ikke for eventuelt indbyggede reservedele. Dette gælder også servicearbejder, der foretages på stedet.

4. For at kunne gøre garantikrav gældende skal du sende det defekte produkt portofrit til nedenstående adresse. Original købskvittering eller lignende dateret dokumentation skal vedsendes. Købskvitteringen skal gemmes som dokumentation! Beskriv venligst så nøjagtigt som muligt grunden til din reklamation. Er defekten omfattet af garantien, vil produktet omgående blive repareret og returneret, eller du vil modtage et helt nyt.

Mod betaling udbedrer vi naturligvis også gerne defekter på produktet, som ikke/ikke længere er omfattet af garantien. Du skal blot indsende produktet til vores serviceadresse.

(S) GARANTIBEVIS

Bästa kund,

Våra produkter genomgår en sträng kvalitetskontroll. Om denna produkt mot förmodan inte fungerar på rätt sätt, beklagar vi detta och ber dig att kontakta vår serviceavdelning under adressen som anges på garantikortet. Vi står även gärna till tjänst på telefon under servicenumret som anges nedan. Följande punkter gäller för att du ska kunna göra anspråk på garantin:

1. I dessa garantivillkor regleras extra garantitjänster. Garantianspråk som regleras enligt lag påverkas inte av denna garanti. Våra garantitjänster är gratis för dig.

2. Garantitjänsterna täcker endast in sådana brister som kan härledas till material- eller fabrikationsfel och är begränsade till arbetsuppgifter som syftar till att åtgärda dessa brister eller byta ut produkten. Tänk på att våra produkter endast får användas till ändamålsenligt syfte och inte har konstruerats för yrkesmässig, hantverksmässig eller industriell användning. Ett garantiavtal sluts därför ej om produkten ska användas inom yrkesmässiga, hantverksmässiga eller industriella verksamheter eller vid liknande aktiviteter. Vår garanti omfattar dessutom inte ersättning för transportskador, skador som kan härledas till missaktade monteringsanvisningar eller ej föreskriven installation, åsidosatt bruksanvisning (t ex anslutning till felaktig nätspänning eller strömart), missbruk eller ej ändamålsenliga användningar (t ex överbelastning av produkten eller användning av ej godkända insatsverktyg eller tillbehör), åsidosatta underhålls- och säkerhetsbestämmelser, främmande partiklar som har trängt in i produkten (t ex sand, sten eller damm), yttre våld eller yttre påverkan (t ex skador om produkten har fallit ned) samt normalt och användningsbundet slitage. Detta gäller särskilt för batterier som täcks av en 12 månaders garanti.

   Anspråk på garanti upphör att gälla om ingrepp redan har gjorts i produkten.

3. Garantitiden uppgår till 2 år och gäller från datumet när produkten köptes. Medan garantitiden fortfarande gäller ska anspråk på garanti ställas inom två veckor efter att defekten fastställdes. Det är inte möjligt att ställa anspråk på garanti efter att garantitiden har löpt ut. Garantitiden förlängs inte när produkten repareras eller byts ut, dessutom medför sådana arbeten inte att en ny garantitid börjar gälla för produkten eller för ev. reservdelar som har monterats in. Detta gäller även vid hembesök.

4. För att du ska kunna ställa anspråk på garantin ska den defekta produkten skickas in i tillräckligt frankerat skick till adressen som anges nedan. Bifoga kvittot i original eller ett annat daterat köpebevis. Förvara därför kassakvittot på en säker plats! Beskriv orsaken till reklamationen så noggrant som möjligt. Om defekten i produkten täcks av våra garantitjänster, får du genast en reparerad eller ny apparat av oss.

Givetvis kan vi även, mot debitering, åtgärda skador som antingen inte täcks av garantin eller som har uppstått efter garantitidens slut. Skicka in produkten till nedanstående serviceadress.

NL GARANTIEBEWIJS

Geachte klant,

onze producten zijn aan een strenge kwaliteitscontrole onderhevig. Mocht dit apparaat echter ooit niet naar behoren functioneren, spijt het ons ten zeerste en vragen u zich tot onze servicedienst onder het adres vermeld op dit garantiebewijs te wenden. Wij staan ook graag telefonisch tot uw dienst via het hieronder vermelde servicetelefoonnummer. Voor vorderingen in verband met garantie geldt het volgende:

1. Deze garantievoorwaarden regelen bijkomende garantieprestaties. Uw wettelijke garantieclaims blijven onaangetast door deze garantie. Onze garantieprestatie is voor uw gratis.

2. De garantieprestatie heeft uitsluitend betrekking op gebreken die te wijten zijn aan materiaal- of fabricagefouten en is beperkt tot het verhelpen van deze gebreken of het vervangen van het apparaat. Wij wijzen erop dat onze apparaten overeenkomstig hun bestemming niet geconstrueerd zijn voor commercieel, ambachtelijk of industrieel gebruik. Een garantieovereenkomst komt daarom niet tot stand als het apparaat in ambachtelijke of industriële bedrijven alsmede bij gelijk te stellen activiteiten wordt gebruikt. Uitgesloten van onze garantie zijn verder schadeloosstellingen voor transportschade, schade door niet-naleving van de montage-instructies of op grond van ondeskundige installatie, niet-naleving van de handleiding (zoals door b.v. aansluiting op een verkeerde netspanning of stroomsoort), oneigenlijke of onoordeelkundige toepassingen (zoals b.v. overbelasting van het apparaat of gebruik van niet toegestane inzetgereedschappen of toebehoren), niet-naleving van de onderhouds- en veiligheidsbepalingen, binnendringen van vreemde voorwerpen in het apparaat (zoals b.v. zand, stenen of stof), gebruikmaking van geweld of invloeden van buitenaf (zoals b.v. schade door neervallen) alsmede door normale slijtage die zich bij het doelmatig gebruik van het apparaat voordoet. Dit geldt vooral voor accu's waarop wij 12 maanden garantie geven.

   Er kan geen aanspraak op garantie worden gemaakt als op het apparaat reeds ingrepen werden uitgevoerd.

3. De garantieperiode bedraagt 2 jaar en gaat in op de datum van aankoop van het apparaat. Garantieclaims dienen voor het verloop van de garantieperiode binnen de twee weken na het vaststellen van het defect geldend te worden gemaakt. Het geldend maken van garantieclaims na verloop van de garantieperiode is uitgesloten. De herstelling of vervanging van het apparaat leidt noch tot een verlenging van de garantieperiode noch wordt door deze prestatie een nieuwe garantieperiode voor het apparaat of voor eventueel ingebouwde wisselstukken op gang gebracht. Dit geldt ook bij het ter plaatse uitvoeren van een serviceactiviteit.

4. Om een garantieclaim geldend te maken dient u het defecte apparaat franco op te sturen aan het hieronder vermelde adres. Voeg het originele verkoopbewijs of een ander gedateerd bewijs van aankoop bij. Gelieve daarom de kassabon als bewijs goed te bewaren! Wij verzoeken u de reden van de klacht zo nauwkeurig mogelijk te beschrijven. Valt het defect van het apparaat binnen onze garantieprestatie bezorgen wij u per omgaande een hersteld of nieuw apparaat terug.

Uiteraard staan wij ook tot u dienst om mits betaling van de kosten defecten van het apparaat te verhelpen die buiten de garantieomvang vallen. Te dien einde stuurt u het apparaat aan ons serviceadres op.

(E) CERTIFICADO DE GARANTÍA

Estimado cliente:

Nuestros productos están sometidos a un estricto control de calidad. No obstante, lamentaríamos que este aparato dejara de funcionar correctamente, en tal caso, le rogamos que se dirija a nuestro servicio de atención al cliente en la dirección indicada en la parte inferior de la presente tarjeta de garantía. Con mucho gusto le atenderemos también telefónicamente en el número de servicio indicado a continuación. Para hacer válido el derecho de garantía, proceda de la siguiente forma:

1. Estas condiciones de garantía regulan prestaciones de la garantía adicionales. Sus derechos legales a prestación de garantía no se ven afectados por la presente garantía. Nuestra prestación de garantía es gratuita para usted.

2. La prestación de garantía se extiende exclusivamente a defectos ocasionados por fallos de material o de producción y está limitada a la reparación de los mismos o al cambio del aparato. Tenga en consideración que nuestro aparato no está indicado para un uso comercial, en taller o industrial. Por lo tanto, no procederá un contrato de garantía cuando se utilice el aparato en zonas industriales, comerciales o talleres, así como actividades similares. De nuestra garantía se excluye cualquier otro tipo de prestación adicional por daños ocasionados por el transporte, daños ocasionados por la no observancia de las instrucciones de montaje o por una instalación no profesional, no observancia de las instrucciones de uso (como, p. ej., conexión a una tensión de red o corriente no indicada), aplicaciones impropias o indebidas (como, p. ej., sobrecarga del aparato o uso de herramientas o accesorios no homologados), no observancia de las disposiciones de mantenimiento y seguridad, introducción de cuerpos extraños en el aparato (como, p. ej., arena, piedras o polvo), uso violento o influencias externa (como, p. ej., daños por caídas), así como por el desgaste habitual por el uso. Esto se aplica especialmente en aquellas baterías para las que ofrecemos un plazo de garantía de 12 meses.

   El derecho a garantía pierde su validez cuando ya se hayan realizado intervenciones en el aparato.

3. El periodo de garantía es de 2 años y comienza en la fecha de la compra del aparato. El derecho de garantía debe hacerse válido, antes de finalizado el plazo de garantía, dentro de un periodo de dos semanas una vez detectado el defecto. El derecho de garantía vence una vez transcurrido el plazo de garantía. La reparación o cambio del aparato no conllevará ni una prolongación del plazo de garantía ni un nuevo plazo de garantía ni para el aparato ni para las piezas de repuesto montadas. Esto también se aplica en el caso de un servicio *in situ*.

4. Para hacer efectivo su derecho a garantía, envíe gratuitamente el aparato defectuoso a la dirección indicada a continuación. Adjunte el original del ticket de compra u otro tipo de comprobante de compra con fecha. ¡A tal efecto, guarde en lugar seguro el ticket de compra como comprobante! Describa con la mayor precisión posible el motivo de la reclamación. Si nuestra prestación de garantía incluye el defecto aparecido en el aparato, recibirá de inmediato un aparato reparado o nuevo de vuelta.

Naturalmente, también solucionaremos los defectos del aparato que no se encuentren comprendidos o ya no se encuentren comprendidos en la garantía, en este caso contra reembolso de los costes. Para ello, envíe el aparato a nuestra dirección de servicio técnico.

(P) CERTIFICADO DE GARANTIA

Estimado(a) cliente,

Os nossos produtos são submetidos a um rigoroso controlo de qualidade. Se, ainda assim, o aparelho não funcionar nas devidas condições, lamentamos esse facto e pedimos-lhe que se dirija ao nosso serviço de assistência técnica na morada indicada no presente certificado de garantia. Se preferir, também pode contactar-nos telefonicamente através do número de assistência técnica abaixo indicado. O exercício dos direitos de garantia está sujeito às seguintes condições:

1. As presentes condições de garantia regem as prestações de garantia complementar e não afectam os seus direitos legais de garantia. O nosso serviço de garantia é prestado gratuitamente.

2. A garantia cobre exclusivamente os defeitos de material ou de fabrico e limita-se à reparação de tais defeitos ou à substituição do aparelho. Chamamos a atenção para o facto de os nossos aparelhos não terem sido concebidos para uso comercial, artesanal ou industrial. Não haverá, por isso, lugar a um contrato de garantia no caso de o aparelho ser utilizado em empresas do comércio, do artesanato ou da indústria ou em actividades equiparáveis. A nossa garantia exclui, além disso, quaisquer indemnizações por danos de transporte, danos resultantes da não observância das instruções de montagem ou de uma instalação incorrecta, da não observância das instruções de funcionamento (por exemplo, ligação a uma tensão de rede ou a um tipo de corrente errado), de uma utilização abusiva ou indevida (como, por exemplo, sobrecarga do aparelho ou utilização de ferramentas ou acessórios não autorizados), da não observância das regras de manutenção e segurança, da penetração de corpos estranhos no aparelho (por exemplo, areia, pedras ou pó), do uso da força ou de impactos externos (como, por exemplo, danos causados pela queda do aparelho), bem como do desgaste normal resultante da utilização do aparelho. Isto é válido especialmente para os acumuladores aos quais concedemos uma garantia de 12 meses.

   O direito de garantia extingue-se no caso de já ter havido uma tentativa de reparação do aparelho.

3. O período de garantia é de 2 anos a contar da data de compra do aparelho. Os direitos de garantia devem ser reclamados dentro do período de garantia, no prazo de duas semanas após ter sido detectado o defeito. Está excluída a reclamação de direitos de garantia após o termo do período de garantia. A reparação ou a substituição do aparelho não implica o prolongamento do período de garantia nem dá origem à contagem de um novo período de garantia para o aparelho ou para eventuais peças de substituição montadas no mesmo. O mesmo se aplica no caso de a assistência técnica ter sido prestada no local.

4. Para activar a garantia deverá enviar o aparelho defeituoso à cobrança para a morada abaixo indicada, juntamente com o talão de compra original ou qualquer outro documento comprovativo da data de compra. Por isso, é importante que guarde o talão de compra como comprovativo. Descreva o mais detalhadamente possível o motivo da reclamação. Se o defeito do aparelho estiver abrangido pelo nosso serviço de garantia, ser-lhe-á imediatamente enviado um aparelho novo ou reparado.

Naturalmente, também teremos todo o gosto em efectuar reparações que não estão, ou deixaram de estar, abrangidas pelo serviço de garantia. Nesse caso, terá de suportar os custos da reparação. Para este efeito, deverá enviar o aparelho para a morada do nosso serviço de assistência técnica.

FIN TAKUUTODISTUS

Arvoisa asiakas,

tuotteemme läpikäyvät erittäin tiukan laadunvalvontatarkastuksen. Mikäli tämä laite ei kuitenkaan toimi moitteettomasti, valitamme tapahtunutta suuresti ja pyydämme sinua kääntymään teknisen asiakaspalvelumme puoleen käyttäen tässä takuukortissa annettua osoitetta. Voit halutessasi myös ottaa yhteyttä puhelimitse allaolevaan palvelunumeroon. Takuuvaateiden esittämistä koskevat seuraavat säädökset:

1. Nämä takuumääräykset koskevat laajennettuja takuusuorituksia. Ne eivät vaikuta lakimääräisiin takuusuoritusvaateisiisi millään tavalla. Takuumme on sinulle maksuton.

2. Takuusuoritus kattaa ainoastaan sellaiset puutteellisuudet, jotka aiheutuvat materiaali- tai valmistusvirheistä, ja se on rajattu ainoastaan näiden puutteellisuuksien korjaamiseen tai laitteen korvaamiseen uudella. Ole hyvä ja ota huomioon, että laitteitamme ei ole suunniteltu ja valmistettu käytettäväksi pienteollisuus-, käsityöläis- tai teollisuustarkoituksiin. Takuusopimusta ei siksi synny, jos laitetta käytetään pienteollisuus-, käsityöläis- tai teollisuustyöpaikoilla tai näihin verrattavissa olevissa toimissa. Takuumme ei myöskään sisällä kuljetusvaurioiden tai sellaisten vaurioiden korvaussuorituksia, jotka ovat aiheutuneet asennusohjeen noudattamatta jättämisestä tai asiantuntemattomasta asennuksesta, käyttöohjeen noudattamatta jättämisestä (esim. liitäntä vääräntyyppiseen verkkovirtaan), väärinkäytöstä tai virheellisestä käytöstä (esim. laitteen ylikuormittaminen tai hyväksymättömien työkalujen tai lisävarusteiden käyttäminen), huolto- ja turvallisuusmääräysten noudattamatta jättämisestä, vieraiden esineiden (esim. hiekan, kivien tai pölyjen) pääsystä laitteen sisään, väkivaltaisesta käsittelystä tai ulkopuolisista tekijöistä (esim. putoamisesta aiheutuneet vauriot) sekä käytöstä aiheutuvasta tavallisesta kulumisesta. Tämä koskee erityisesti niitä akkuja, joille me kuitenkin myönnämme 12 kuukauden pituisen takuun.

   Takuuvaateet raukeavat, jos laitteelle on jo tehty jotain toimenpiteitä.

3. Takuuaika on 2 vuotta ja se alkaa laitteen ostopäivästä. Takuuvaateet tulee esittää ennen takuuajan päättymistä kahden viikon kuluessa siitä, kun olet havainnut vian. Takuuvaateiden esittäminen takuuajan päätyttyä ei ole mahdollista. Laitteen korjaus tai vaihto ei johda takuuajan pitenemiseen tai laitteen tai siihen mahdollisesti asennettujen varaosien takuuajan alkamiseen uudelleen alusta. Tämä koskee myös paikan päällä suoritettuja palveluja.

4. Takuuvaateesi esittämiseksi tulee viallinen laite lähettää postikulut maksettuna allaolevaan osoitteeseen. Ole hyvä ja liitä mukaan alkuperäinen maksukuitti tai muu päiväyksellä varustettu ostotosite. Säilytä tämän vuoksi kassakuitti huolella tositteena! Ole hyvä ja kuvaa valituksen syy meille mahdollisimman tarkoin. Jos takuumme kattaa laitteessa olevan vian, saat korjatun tai uuden laitteen välittömästi takaisin.

Tietysti korjaamme mielellämme korvausta vastaan myös sellaiset laitteiden viat, jotka eivät kuulu tai eivät enää kuulu takuumme piiriin. Lähetä tätä varten laite tekniseen asiakaspalveluumme allaolevalla osoitteella.

GR ΕΓΓΥΗΣΗ

Αξιότιμη πελάτισα, αξιότιμε πελάτη,

Τα προϊόντα μας υπόκεινται σε αυστηρούς ελέγχους ποιότητας. Εάν παρ΄όλα αυτά κάποτε δεν λειτουργήσουν άψογα, λυπούμαστε πολύ και σας παρακαλούμε να αποτανθείτε προς το τμήμαμας Εξυπηρέτησης Πελατών, στη διεύθυνση που αναφέρετε σε αυτή την εγγύηση. Ευχαρίστως σας βοηθούμε και τηλεφωνικώς στον αριθμό που αναφέρετε πιο κάτω. Για την κατίσχυση των αξιώσεων εγγύησης ισχύουν τα εξής:

1. Αυτοί οι όροι εγγύησης ρυθμίζουν πρόσθετες παροχές εγγύησης. Από την εγγύηση αυτή δεν θίγονται οι νόμιμες αξιώσεις σας για εγγύηση. Η παροχή της εγγύησής μας είναι για σας δωρεάν.

2. Η εγγύηση καλύπτει αποκλειστικά και μόνο βλάβες που οφείλονται σε ελαττώματα υλικών ή παραγωγής και περιορίζονται στην αποκατάσταση αυτών των ελαττωμάτων ή την αντικατάσταση της συσκευής. Παρακαλούμε να προσέξετε πως οι συσκευές μας δεν προορίζονται για τη βιομηχανία, τη βιοτεχνία και την επαγγελματική χρήση. Για το λόγο αυτό δεν υφίσταται σύμβαση εγγύησης σε περίπτωση χρήσης της συσκευής στη βιομηχανία, βιοτεχνία, για επαγγελματικό ή άλλο παρόμοιο σκοπό. Από την εγγύησή μας αποκλείονται πέραν τούτου αποζημιώσεις για βλάβες μεταφοράς, βλάβες οφειλόμενες σε μη τήρηση της Οδηγίας συναρμολόγησης, ή σε εσφαλμένη εγκατάσταση, μη τήρηση της Οδηγίας χρήσης (π.χ. σύνδεση σε λάθος τάση δικτύου ή είδος ρεύματος), καταχρηστική ή όχι ορθή χρήση (π.χ. υπερφόρτωση ή χρήση μη εγκεκριμένων ανταλλακτικών εργαλείων ή εξαρτημάτων), μη τήρηση των Υποδείξεων συντήρησης και ασφαλείας, είσοδος ξένων αντικειμένων στη συσκευή (όπως π.χ. άμμος ή σκόνη), χρήση βίας ή εξωτερική επίδραση (όπως π.χ. βλάβες από πτώση) καθώς και βλάβες που οφείλονται σε κοινή φθορά. Αυτό ισχύει ιδιαίτερα για συσσωρευτές για τους οποίους παρ΄όλα αυτά παρέχουμε εγγύηση 12 μηνών.

   Η αξίωση εγγύησης εκπίπτει σε περίπτωση που έγιναν ήδη ξένες επεμβάσεις στη συσκευή.

3. Η διάρκεια της εγγύησης ανέρχεται σε 2 έτη και αρχίζει από την ημερομηνία αγοράς της συσκευής. Οι αξιώσεις εγγύησης πρέπει να κατισχυθούν πριν την πάροδος της προθεσμάις της εγγύησης εντός δύο εβδομάδων από την διαπίστωση του ελαττώματος. Αποκλείεται η κατίσχυση αξιώσεων εγγύησης μετά την πάροδο της προθεσμίας της εγγύησης. Η επισκευή ή η αντικατάσταση της συσκευής δεν συνεπάγεται ούτε την επέκταση της διάρκειας της εγγύησης ούτε την έναρξη νέας προθεσμίας εγγύησης για τη συσκευή ή τα ενδεχομένως τοποθετηθέντα εξαρτήματα. Το ίδιο ισχύει και σε περίπτωση σέρβις επί τόπου.

4. Για την κατίσχυση της αξίωσης της εγγύησης σας παρακαλούμε να μας αποστείλετε τη συσκευή, χωρίς επιβάρυνσή μας με ταχυδρομικά τέλη, στην πιο κάτω αναφερόμενη διεύθυνση. Μη ξεχάσετε να επισυνάψετε το πρωτότυπο της απόδειξης αγοράς ή άλλο ισχύον αποδεικτικό αγοράς. Για το λόγο αυτό σας παρακαλούμε να φυλάξετε καλά την απόδειξη του ταμείου! Παρακαλούμε επίσης να μας περιγράψετε την αιτία για την διαμαρτυρία σας όσο πιο αναλυτικά γίνεται. Εάν το ελάττωμα της συσκευής σας καλύπτεται από την εγγύησή μας, είτε θα σας επιστραφεί ταχύτατα η επισκευασμένη συσκευή σας, είτε θα λάβετε μία νέα συσκευή.

Φυσικά επισκευάζουμε ευχαρίστως έναντι αμοιβής και ελαττώματα στη συσκευή σας που δεν καλύπτονται ή δεν καλύπτονται πλέον από την εγγύηση. Για το σκοπό αυτό σας παρακαλούμε να αποστείλετε τη συσκευή σας στη διεύθυνση του τμήματος μας για Εξυπηρέτηση Πελατών.

(D) GARANTIEURKUNDE

Sehr geehrte Kundin, sehr geehrter Kunde,

unsere Produkte unterliegen einer strengen Qualitätskontrolle. Sollte dieses Gerät dennoch einmal nicht einwandfrei funktionieren, bedauern wir dies sehr und bitten Sie, sich an unseren Servicedienst unter der auf dieser Garantiekarte angegebenen Adresse zu wenden. Gern stehen wir Ihnen auch telefonisch über die unten angegebene Servicerufnummer zur Verfügung. Für die Geltendmachung von Garantieansprüchen gilt Folgendes:

1. Diese Garantiebedingungen regeln zusätzliche Garantieleistungen. Ihre gesetzlichen Gewährleistungsansprüche werden von dieser Garantie nicht berührt. Unsere Garantieleistung ist für Sie kostenlos.

2. Die Garantieleistung erstreckt sich ausschließlich auf Mängel, die auf Material- oder Herstellungsfehler zurückzuführen sind und ist auf die Behebung dieser Mängel bzw. den Austausch des Gerätes beschränkt. Bitte beachten Sie, dass unsere Geräte bestimmungsgemäß nicht für den gewerblichen, handwerklichen oder industriellen Einsatz konstruiert wurden. Ein Garantievertrag kommt daher nicht zustande, wenn das Gerät in Gewerbe-, Handwerks- oder Industriebetrieben sowie bei gleichzusetzenden Tätigkeiten eingesetzt wird.
   Von unserer Garantie sind ferner Ersatzleistungen für Transportschäden, Schäden durch Nichtbeachtung der Montageanleitung oder aufgrund nicht fachgerechter Installation, Nichtbeachtung der Gebrauchsanleitung (wie durch z.B. Anschluss an eine falsche Netzspannung oder Stromart), missbräuchliche oder unsachgemäße Anwendungen (wie z.B. Überlastung des Gerätes oder Verwendung von nicht zugelassenen Einsatzwerkzeugen oder Zubehör), Nichtbeachtung der Wartungs- und Sicherheitsbestimmungen, Eindringen von Fremdkörpern in das Gerät (wie z.B. Sand, Steine oder Staub), Gewaltanwendung oder Fremdeinwirkungen (wie z. B. Schäden durch Herunterfallen) sowie durch verwendungsgemäßen, üblichen Verschleiß ausgeschlossen. Dies gilt insbesondere für Akkus, auf die wir dennoch eine Garantiezeit von 12 Monaten gewähren

   Der Garantieanspruch erlischt, wenn an dem Gerät bereits Eingriffe vorgenommen wurden.

3. Die Garantiezeit beträgt 2 Jahre und beginnt mit dem Kaufdatum des Gerätes. Garantieansprüche sind vor Ablauf der Garantiezeit innerhalb von zwei Wochen, nachdem Sie den Defekt erkannt haben, geltend zu machen. Die Geltendmachung von Garantieansprüchen nach Ablauf der Garantiezeit ist ausgeschlossen. Die Reparatur oder der Austausch des Gerätes führt weder zu einer Verlängerung der Garantiezeit noch wird eine neue Garantiezeit durch diese Leistung für das Gerät oder für etwaige eingebaute Ersatzteile in Gang gesetzt. Dies gilt auch bei Einsatz eines Vor-Ort-Services.

4. Für die Geltendmachung Ihres Garantieanspruches übersenden Sie bitte das defekte Gerät portofrei an die unten angegebene Adresse. Fügen Sie den Verkaufsbeleg im Original oder einen sonstigen datierten Kaufnachweis bei. Bitte bewahren Sie deshalb den Kassenbon als Nachweis gut auf! Beschreiben Sie uns bitte den Reklamationsgrund möglichst genau. Ist der Defekt des Gerätes von unserer Garantieleistung erfasst, erhalten Sie umgehend ein repariertes oder neues Gerät zurück.

Selbstverständlich beheben wir gegen Erstattung der Kosten auch gerne Defekte am Gerät, die vom Garantieumfang nicht oder nicht mehr erfasst sind. Dazu senden Sie das Gerät bitte an unsere Serviceadresse.

iSC GmbH • Eschenstraße 6 • 94405 Landau/Isar (Deutschland)

Telefon: +49 [0] 180 5 120 509 • Telefax +49 [0] 180 5 835 830 (Festnetzpreis: 14 ct/min, Mobilfunkpreise maximal: 42 ct/min)
Außerhalb Deutschlands fallen stattdessen Gebühren für ein reguläres Gespräch ins dt. Festnetz an.
E-Mail: info@isc-gmbh.info • Internet: www.isc-gmbh.info

❶ Service Hotline: 01805 120 509 · www.isc-gmbh.info · Mo-Fr. 8:00-18:00 Uhr

(Festnetzpreis: 14 ct/min, Mobilfunkpreise maximal: 42 ct/min; Außerhalb Deutschlands fallen stattdessen Gebühren für ein reguläres Gespräch ins dt. Festnetz an.)

Name: ❷	**Retouren-Nr. iSC:**
Straße / Nr.:	**Telefon:**
PLZ / **Ort**	**Mobil:**

Welcher Fehler ist aufgetreten (genaue Angabe): ❸ **Art.-Nr.:** **I.-Nr.:**

Sehr geehrte Kundin, sehr geehrter Kunde,
bitte beschreiben Sie uns die von Ihnen festgestellte Fehlfunktion Ihres Gerätes als Grund Ihrer Beanstandung möglichst genau. Dadurch können wir für Sie Ihre Reklamation schneller bearbeiten und Ihnen schneller helfen. Eine zu ungenaue Beschreibung mit Begriffen wie „Gerät funktioniert nicht“ oder „Gerät defekt“ verzögert hingegen die Bearbeitung erheblich.

❹ **Garantie: JA ☐ NEIN ☐** | **Kaufbeleg-Nr. / Datum:**

❶ Service Hotline kontaktieren oder bei iSC-Webadresse anmelden - es wird Ihnen eine Retourennummer zugeteilt I ❷ Ihre Anschrift eintragen I ❸ Fehlerbeschreibung und Art.-Nr. und I.-Nr. angeben I ❹ Garantiefall JA/NEIN ankreuzen sowie Kaufbeleg-Nr. und Datum angeben und eine Kopie des Kaufbeleges beilegen

EH 03/2012 (01)

Anleitung_DMH_250_2_SPK 7:_ 22.03.2012 9:03 Uhr Seite 1

(D) **Originalbetriebsanleitung**
DL-Meißelhammer

(GB) **Original operating instructions**
Pneumatic Chisel Hammer

(F) **Mode d’emploi d’origine**
Marteau-burineur pneumatique

(I) **Istruzioni per l’uso originali**
Martello pneumatico a scalpello

(DK)(N) **Original betjeningsvejledning**
Trykluftmejselhammer

(S) **Original-bruksanvisning**
Mejselhammare för tryckluft

(NL) **Originele handleiding**
Pneumatische beitelhamer

(E) **Manual de instrucciones original**
Trépano neumático

(P) **Manual de instruções original**
Martelo pneumático

(FIN) **Alkuperäiskäyttöohje**
Paineilma-talttavasara

(GR) **Πρωτότυπες Οδηγίες χρήσης**
Σμίλη με πεπιεσμένο αέρα

7

CE

Einhell®

Art.-Nr.: 41.390.06 **I.-Nr.: 11011**

DMH 250/2

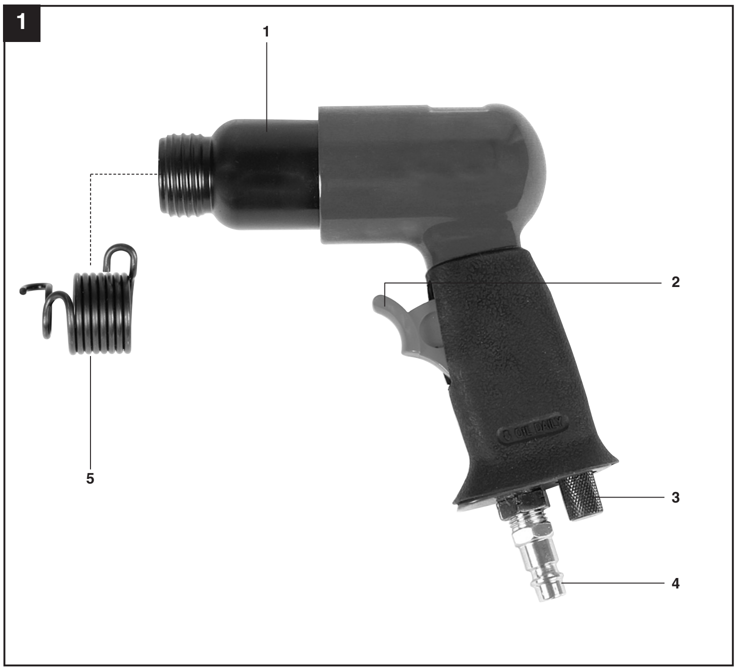
1
1
2
3
4
5

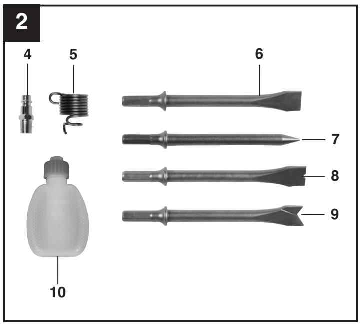
2
4
5
6
7
8
9
10

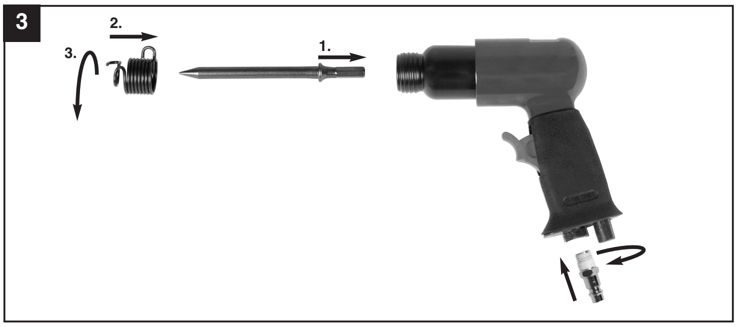
3
1.
2.
3.

“WARNUNG - Zur Verringerung des Verletzungsrisikos Bedienungsanleitung lesen”

Tragen Sie einen Gehörschutz.
Die Einwirkung von Lärm kann Gehörverlust bewirken.

Tragen Sie eine Schutzbrille.
Während der Arbeit entstehende Funken oder aus dem Gerät heraustretende Splitter, Späne und Stäube können Sichtverlust bewirken.

⚠ Achtung!
Beim Benutzen von Geräten müssen einige Sicherheitsvorkehrungen eingehalten werden, um Verletzungen und Schäden zu verhindern. Lesen Sie diese Bedienungsanleitung / Sicherheitshinweise deshalb sorgfältig durch. Bewahren Sie diese gut auf, damit Ihnen die Informationen jederzeit zur Verfügung stehen. Falls Sie das Gerät an andere Personen übergeben sollten, händigen Sie diese Bedienungsanleitung / Sicherheitshinweise bitte mit aus. Wir übernehmen keine Haftung für Unfälle oder Schäden, die durch Nichtbeachten dieser Anleitung und den Sicherheitshinweisen entstehen.

1. Sicherheitshinweise

⚠ WARNUNG
Lesen Sie alle Sicherheitshinweise und Anweisungen. Versäumnisse bei der Einhaltung der Sicherheitshinweise und Anweisungen können elektrischen Schlag, Brand und/oder schwere Verletzungen verursachen.
Bewahren Sie alle Sicherheitshinweise und Anweisungen für die Zukunft auf.

Schützen Sie sich und Ihre Umwelt durch geeignete Vorsichtsmaßnahmen vor Unfallgefahren.

- Meißelhammer nicht zweckentfremden.
- Druckluftwerkzeuge vor Kindern sichern.
- Nur ausgeruht und konzentriert zu Werke gehen.
- Druckluftanschluss nur über eine Schnellverschlusskupplung ausführen.
- Arbeitsdruckeinstellung muss über einen Druckminderer erfolgen.
- Als Energiequelle keinen Sauerstoff oder brennbare Gase verwenden. Es besteht Feuer- und Explosionsgefahr.
- Den maximal zulässigen Arbeitsdruck nicht überschreiten.
- Betreiben Sie das Gerät nur mit dem für den jeweiligen Arbeitsgang erforderlichen Druck, um unnötig hohe Geräuschpegel, erhöhten Verschleiß und dadurch entstehende Störungen zu vermeiden.
- Tragen Sie beim Arbeiten mit dem Meißelhammer die jeweilig erforderliche Schutzkleidung, insbesondere einschlagsichere Schutzbrille, Gehörschutz und Schutzhandschuhe.
- Betreiben Sie das Gerät nicht im Leerlauf, um ein unkontrolliertes Wegschleudern des Meißels zu vermeiden.
- Beachten Sie, dass beim Meißeln Bruchstücke des Werkstücks, von Zubehörteilen oder des eingesetzten Meißels sehr schnell abfliegen können.
- Schützen Sie Dritte vor Gefahren durch einen geeigneten Umgebungsschutz vor Teilen, die beim Arbeiten mit dem Meißelhammer oder bei einem Bruch des Meißels abgeschleudert werden können.
- Beachten Sie, dass beim Meißeln eine Zerstörung des Werkstückes möglich ist.
- Vergewissern Sie sich, dass das Werkstück sicher fixiert ist.
- Verwenden Sie nur eine passende Spannfeder (5) (Im Lieferumfang enthalten). Ersetzen Sie die Spannfeder, wenn diese abgenutzt, gebrochen oder verbogen ist, um Verletzungen zu vermeiden.
- Beim Arbeiten mit diesem Gerät können Funken entstehen. Arbeiten Sie deshalb mit diesem Gerät niemals in der Nähe von brennbaren Materialien, Flüssigkeiten oder Gasen.
- Tragen Sie bei Arbeiten über Kopf einen Schutzhelm.
- Die Verwendung des Gerätes kann Prellungen, Abschürfung, Schnitte und Verbrennungen verursachen. Tragen Sie Handschuhe.
- Der Anwender muss physisch in der Lage sein, das Gerät zu bedienen.
- Achten Sie während der Benutzung des Gerätes auf eine angenehme Körperhaltung und wechseln sie diese um Beschwerden zu vermeiden.
- Berühren Sie niemals den Meißel, während und nach dem Betrieb des Gerätes. Finger bzw. Hände könnten verletzt werden. Der Meißel kann heiß werden.
- Nur Original-Ersatzteile verwenden, die für dieses Gerät vorgesehen sind.
- Halten Sie beim Lösen der Schnellkupplung den Schlauch fest in der Hand und verwenden Sie keine defekten Anschlüsse um Verletzungen, hervorgerufen durch einen herumschlagenden Druckluftschlauch, zu vermeiden.
- Verwenden Sie keine defekten Geräte. Ersetzen sie defekte Teile um Verletzungen zu vermeiden.
- Halten Sie den eingesetzten Meißel gegen das Werkstück bevor Sie das Gerät aktivieren.
- Lassen Sie den Abzugshebel (2) bei einer Unterbrechung der Luftzufuhr los.
- Unerwartete Bewegungen der Maschine oder der Bruch des Meißels können zu schweren Unfällen führen. Achten Sie deshalb stets auf einen sicheren und festen Stand, damit Sie auch bei unerwarteten Bewegungen das Gerät kontrollieren und Ihre Arbeitshaltung beibehalten können.

- Ausrutschen, Stolpern und Stürze sind die Hauptursachen von Verletzungen am Arbeitsplatz. Achten Sie auf rutschigem Untergrund, der durch den Einsatz des Werkzeugs verursacht wird und auch auf Stolperfallen durch den Luftschlauch.
- Vorsicht vor versteckten Gefahren wie elektrische Leitungen oder Wasserleitungen.
- Dieses Gerät ist bei einer Berührung mit einer elektrischen Leitung nicht isoliert. Vermeiden Sie unbedingt jegliche Berührung mit elektrischen Leitungen.
- Abhängig vom zu bearbeitenden Material können Stäube und Gase gesundheits-gefährdend für die Bedienperson sein (z. B. Krebs, Geburtsschäden, Asthma und / oder Dermatitis).
- Achten Sie darauf, dass ausströmende Luft so wenig Staub wie möglich aufwirbelt.
- Lärm kann bleibende Gehörschäden verursachen. Die ungeschützte Aussetzung von hohen Lärmpegeln kann zu Hörverlust und anderen Problemen, wie Tinnitus (Klingeln, Summen, Pfeifen oder Brummen in den Ohren) führen. Tragen Sie einen Gehörschutz. Um den entstehenden Lärm und Vibration so gering wie möglich zu halten, folgen Sie den in der Anleitung beschriebenen Wartungs- und Anwendungshinweisen. Schwingungsdämpfendes Material als Zwischenlage zum Beispiel bei der Blechbearbeitung kann ebenfalls Lärm verringern.
- Verwenden Sie nur scharfe Meißel, da stumpfe Meißel einen höheren Druck benötigen und brechen können, sowie die Vibration erhöhen.
- Vibrationen können sich auf den gesamten Körper und speziell auf Arme und Hände übertragen. Sehr starke, sowie andauernde Vibrationen können Nerven- und Gefäßstörungen verursachen. Regelmäßige Arbeitspausen minimieren das Risiko einer Störung hervorgerufen durch Vibrationen.
- Halten Sie das Gerät mit leichtem aber sicherem Griff, beachten Sie dabei die auftretenden Reaktionskräfte. Das Risiko von Beschwerden durch Vibration ist bei festerem Griff grundsätzlich höher.
- Tragen Sie warme Kleidung, wenn Sie in kalter Umgebung arbeiten. Halten Sie Ihre Hände warm und trocken.
- Wenn bei der Verwendung des Gerätes Schmerzen oder wiederkehrende Symptome auftreten, ignorieren Sie diese nicht und suchen Sie einen Arzt auf.
- Arbeiten mit dem Meißelhammer kann zu Beschwerden in den Händen, Armen, Schultern, Nacken oder anderen Körperteilen führen.
- Lassen Sie kalte Luft nicht über die Hand strömen.
- Druckluft kann zu ernsten Verletzungen führen.
- Richten Sie ausströmende Druckluft nicht auf andere Personen oder sich selbst.
- Trennen Sie den Druckluftanschluss und setzen Sie das Gerät drucklos, bevor Sie das Gerät warten, reparieren, transportieren oder einen Meißelwechsel durchführen möchten.
- Verwenden Sie die Meißel nicht als Handwerkzeug. Diese wurden speziell für den Einsatz zusammen mit einem Meißelhammer entworfen.
- Tragen Sie Druckluftwerkzeuge nicht am Schlauch.
- Kühlen Sie heiße Werkzeuge nicht in Wasser. Dies kann zu Beschädigungen führen.
- Verwenden Sie die Meißel nicht als Hebelwerkzeug.
- Nur qualifizierte und trainierte Personen dürfen dieses Gerät benutzen.
- Verändern Sie dieses Gerät nicht. Modifikationen können die Wirkung der Sicherheitseinrichtungen beeinträchtigen und somit das Gefahrenpotential für den Benutzer erhöhen.
- Stellen Sie die Bedienungsanleitung jedem Benutzer zur Verfügung.
- Überprüfen Sie regelmäßig das Typenschild und Kennzeichnungen auf dem Gerät auf Lesbarkeit, falls diese beschädigt sind kontaktieren Sie unser Service Center.
- Benutzen und warten Sie das Gerät wie in der Betriebsanleitung empfohlen, um Stäube oder Gase, Lärm und Vibrationen zu minimieren.
- Wo Stäube oder Gase entstehen, ist es die Priorität, diese zum Zeitpunkt der Entstehung zu kontrollieren.
- Wählen, warten und ersetzen Sie die Verbrauchsmaterialien / Einsatzwerkzeuge wie in der Anleitung empfohlen, um eine unnötige Erhöhung der Stäube/Gase Lärm und Vibrationen zu vermeiden.
- Beenden Sie die Benutzung des Geräts, wenn Sie Taubheitsgefühl, Kribbeln, Schmerzen oder Aufhellen der Haut in den Fingern oder Händen erfahren und konsultieren Sie einen Arzt.
- Halten Sie das Einsatzwerkzeug nicht mit der freien Hand, da es zu erhöhter Vibrationsbelastung führt.
- Verwenden Sie keine Schnellverschluss-Kupplungen am Lufteinlass. Benutzen Sie Schlauchanschlüsse mit Gewinde aus gehärtetem Stahl (oder einem Material mit vergleichbarem Erschütterungswiderstand).
- Wenn universelle Dreh-Kupplungen (Klauen-Kupplung) verwendet werden, müssen

Arretierstifte installiert und ein Rückhaltesystem für Druckluftschläuche verwendet werden, um Schutz gegen mögliche „Schlauch an Werkzeug“ oder „Schlauch an Schlauch“ Fehlverbindungen zu bieten.

2. Gerätebeschreibung (Abb. 1/2)

1. Zylinder
2. Abzugshebel
3. Luftregulierschraube
4. Stecknippel
5. Spannfeder
6. Flachmeißel
7. Spitzmeißel
8. Nietenmeißel
9. Trennmeißel (Blechmeißel)
10. Spezial-Druckluftöl

3. Lieferumfang

- Öffnen Sie die Verpackung und nehmen Sie das Gerät vorsichtig aus der Verpackung.
- Entfernen Sie das Verpackungsmaterial sowie Verpackungs-/ und Transportsicherungen (falls vorhanden).
- Überprüfen Sie, ob der Lieferumfang vollständig ist.
- Kontrollieren Sie das Gerät und die Zubehörteile auf Transportschäden.
- Bewahren Sie die Verpackung nach Möglichkeit bis zum Ablauf der Garantiezeit auf.

ACHTUNG
Gerät und Verpackungsmaterial sind kein Kinderspielzeug! Kinder dürfen nicht mit Kunststoffbeuteln, Folien und Kleinteilen spielen! Es besteht Verschluckungs- und Erstickungsgefahr!

- Druckluft-Meißelhammer
- Stecknippel
- Spannfeder
- Meißelsatz (4 Meißel)
- Spezial-Druckluftöl
- Originalbetriebsanleitung

4. Bestimmungsgemäße Verwendung

Der Meißelhammer ist ein druckluftbetriebenes Werkzeug für den vielseitigen Einsatz. Er eignet sich z. B. für Schlitzarbeiten, zum Abschlagen von Fliesen oder Außenputz, für Mauerdurchbrüche, zum Trennen oder Schneiden von Blechen und zum Abschlagen von Bolzen und Nieten.

Die Abluft tritt am Gehäuse nach vorne aus.

Die Maschine darf nur nach ihrer Bestimmung verwendet werden. Jede weitere, darüber hinausgehende Verwendung ist nicht bestimmungsgemäß. Für daraus hervorgerufene Schäden oder Verletzungen aller Art haftet der Benutzer/Bediener und nicht der Hersteller.

Bitte beachten Sie, dass unsere Geräte bestimmungsgemäß nicht für den gewerblichen, handwerklichen oder industriellen Einsatz konstruiert wurden. Wir übernehmen keine Gewährleistung, wenn das Gerät in Gewerbe-, Handwerks- oder Industriebetrieben sowie bei gleichzusetzenden Tätigkeiten eingesetzt wird.

Reparaturen und Service nur von autorisierten Fachwerkstätten ausführen lassen.

Beachten Sie!
Zu geringe Schlauch-Innendurchmesser und zu lange Schlauchleitung führen zu Leistungsverlust am Gerät.

5. Technische Daten

max. zulässiger Arbeitsdruck:	6,3 bar
Luftverbrauch bei 6,3 bar:	79 l/min
Meißelaufnahme (6-kant):	9,8 mm
Hub:	44 mm
Schlagzahl:	4500 min^{-1}
empfohlener Schlauchdurchmesser:	Ø 10 mm
Gewicht:	1,1 kg

Geräusch und Vibration

Die Geräusch- und Vibrationswerte wurden entsprechend ISO 15744 und ISO 28927-10 ermittelt.

Schalldruckpegel L_{pA}	84 dB(A)
Unsicherheit K_{pA}	3 dB
Schallleistungspegel L_{WA}	95,2 dB(A)
Unsicherheit K_{WA}	3 dB

Tragen Sie einen Gehörschutz.
Die Einwirkung von Lärm kann Gehörverlust bewirken.

Vibrationen
Schwingungsemissionswert a_{hd} = 9,5 m/s²
Unsicherheit K = 1,4 m/s²

Zusätzliche Informationen

Warnung!
Der angegebene Schwingungsemissionswert ist nach einem genormten Prüfverfahren gemessen worden und kann sich, abhängig von der Art und Weise, in der das Gerät verwendet wird, ändern und in Ausnahmefällen über dem angegebenen Wert liegen.

Der angegebene Schwingungsemissionswert kann zum Vergleich eines Gerätes mit einem anderen verwendet werden.

Der angegebene Schwingungsemissionswert kann auch zu einer einleitenden Einschätzung der Beeinträchtigung verwendet werden.

Beschränken Sie die Geräuschentwicklung und Vibration auf ein Minimum!
- Verwenden Sie nur einwandfreie Geräte.
- Warten und reinigen Sie das Gerät regelmäßig.
- Passen Sie Ihre Arbeitsweise dem Gerät an.
- Überlasten Sie das Gerät nicht.
- Lassen Sie das Gerät gegebenenfalls überprüfen.
- Schalten Sie das Gerät aus, wenn es nicht benutzt wird.
- Tragen Sie Handschuhe.

Restrisiken
Auch wenn Sie dieses Gerät vorschriftsmäßig bedienen, bleiben immer Restrisiken bestehen. Folgende Gefahren können im Zusammenhang mit der Bauweise und Ausführung dieses Gerätes auftreten:

1. Lungenschäden, falls keine geeignete Staubschutzmaske getragen wird.
2. Gehörschäden, falls kein geeigneter Gehörschutz getragen wird.
3. Gesundheitsschäden, die aus Hand-Arm-Schwingungen resultieren, falls das Gerät über einen längeren Zeitraum verwendet wird oder nicht ordnungsgemäß geführt und gewartet wird.

Luftversorgung:
Über eine Druckluftquelle mit Druckeinstell-möglichkeit wie z.B. Kompressor. Lesen Sie vor Inbetriebnahme auch den Absatz 8. (Wartung und Pflege).

Leistungsgröße des Kompressors:
Der verwendete Kompressor sollte mindestens ein Kesselvolumen von 50 Liter und eine Motorleistung von ca. 2,2 kW haben.

Einstellwerte für das Arbeiten:
Stellen Sie an Ihrer Druckluftversorgung maximal einen Arbeitsdruck von 6,3 bar ein.

6. Inbetriebnahme (Abb. 3)

Schrauben Sie den mitgelieferten Stecknippel (4) in den Luftanschluss, nachdem Sie zuvor 2-3 Lagen Dichtband auf das Gewinde aufgewickelt haben. Stecken Sie den gewünschten Meißel in die Sechs-kantaufnahme des Meißelhammers ein. Schieben Sie die Spannfeder (5) über den Meißel. Drehen Sie die Spannfeder auf das Gewinde des Zylinders (1) bis zum Anschlag fest. Halten Sie dabei die Spannfeder am vorderen Haltebügel. Schließen Sie den Meißelhammer an einen leistungsgerechten Kompressor bzw. Druckluftnetz an. Benutzen Sie dazu einen flexiblen Druckluftschlauch (Ø 10 mm innen) mit Schnellkupplung. Achten Sie darauf, dass die Luftregulierschraube (3) so eingestellt ist, dass Luft durchströmen kann. Führen Sie den Meißelhammer an das zu bearbeitende Objekt heran. Durch Betätigen des Abzughebels (2) wird der Meißelhammer in Betrieb genommen.

Zum Wechseln des Meißels trennen Sie das Gerät von der Druckluftquelle. Drehen Sie die Spannfeder, indem Sie diese am hinteren Bügel halten, vom Zylinder des Meißelhammers. Jetzt kann der Meißel,

wie oben beschrieben, gewechselt werden.
Von Zeit zu Zeit sollte der Meißelschaft leicht mit normalem Schmierfett eingefettet werden.

7. Wartung und Pflege

Achtung: Trennen Sie das Gerät vom Druckluftnetz bevor Sie Wartungs- und Reinigungsarbeiten durchführen.

Die Einhaltung der hier angegebenen Wartungshinweise sichert für dieses Qualitätsprodukt eine lange Lebensdauer und einen störungsfreien Betrieb zu.
Reinigen Sie das Gerät gründlich und sofort nach der Arbeit.

Für eine dauerhafte einwandfreie Funktion Ihres Meißelhammers ist eine regelmäßige Schmierung Voraussetzung. Verwenden Sie hierfür nur Spezial-Druckluftöl, welches im Lieferumfang enthalten ist. Spezial-Druckluftöl erhalten Sie auch im Fachhandel.

Hinweis: Verwenden Sie umweltverträgliches Druckluftöl, wenn das Gerät außerhalb von Werkstätten benutzt wird.

Folgende Möglichkeiten stehen Ihnen in Sachen Schmierung zur Auswahl:

7.1 über einen Nebelöler
Schalten Sie zwischen der Druckluftquelle und dem Meißelhammer eine komplette Wartungseinheit mit Nebelöler. Eine Wartungseinheit ist im Fachhandel erhältlich und nicht im Lieferumfang enthalten.

7.2 von Hand
Vor jeder Inbetriebnahme des Druckluft-Werkzeuges 3-5 Tropfen Spezial-Druckluftöl in den Druckluftanschluss geben. Ist das Druckluftwerkzeug mehrere Tage außer Betrieb, müssen Sie vor dem Einschalten
5-10 Tropfen Spezial-Druckluftöl in den Druckluftanschluss geben. Lagern Sie Ihr Druckluftwerkzeug nur in trockenen Räumen.

7.3 Sonstige Wartung
Im Geräteinneren befinden sich keine weiteren zu wartenden Teile.

8. Von der Garantie ausgeschlossen sind:

- Verschleißteile
- Schäden durch unzulässigen Arbeitsdruck.
- Schäden durch nicht aufbereitete Druckluft.
- Schäden, hervorgerufen durch unsachgemäßen Gebrauch oder Fremdeingriff.

9. Reinigung und Ersatzteilbestellung

9.1 Reinigung
- Halten Sie Schutzvorrichtungen, Luftschlitze und Motorengehäuse so staub- und schmutzfrei wie möglich. Reiben Sie das Gerät mit einem sauberen Tuch ab oder blasen Sie es mit Druckluft bei niedrigem Druck aus.
- Wir empfehlen, dass Sie das Gerät direkt nach jeder Benutzung reinigen.
- Reinigen Sie das Gerät regelmäßig mit einem feuchten Tuch und etwas Schmierseife. Verwenden Sie keine Reinigungs- oder Lösungsmittel; diese könnten die Kunststoffteile des Gerätes angreifen. Achten Sie darauf, dass kein Wasser in das Geräteinnere gelangen kann.

9.2 Ersatzteilbestellung:
Bei der Ersatzteilbestellung sollten folgende Angaben gemacht werden;
- Typ des Gerätes
- Artikelnummer des Gerätes
- Ident-Nummer des Gerätes

Aktuelle Preise und Infos finden Sie unter www.isc-gmbh.info

10. Lagerung

Lagern Sie das Gerät und dessen Zubehör an einem dunklen, trockenen und frostfreiem, sowie für Kinder unzugänglichem Ort. Die optimale Lagertemperatur liegt zwischen 5 und 30˚C. Bewahren Sie das Gerät in der Originalverpackung auf.

11. Entsorgung und Wiederverwertung

Das Gerät befindet sich in einer Verpackung um Transportschäden zu verhindern. Diese Verpackung ist Rohstoff und ist somit wieder verwendbar oder kann dem Rohstoffkreislauf zurückgeführt werden. Das Gerät und dessen Zubehör bestehen aus verschiedenen Materialien, wie z.B. Metall und Kunststoffe. Führen Sie defekte Bauteile der Sondermüll-entsorgung zu. Fragen Sie im Fachgeschäft oder in der Gemeindeverwaltung nach!

“Caution - Read the operating instructions to reduce the risk of inquiry”

Wear ear-muffs.
The impact of noise can cause damage to hearing.

Wear safety goggles.
Sparks generated during working or splinters, chips and dust emitted by the device can cause loss of sight.

GB

⚠ **Important.**
When using the equipment, a few safety precautions must be observed to avoid injuries and damage. Please read the complete operating instructions and safety information with due care. Keep these operating instructions in a safe place so that the information is available at all times. If you give the equipment to any other person, hand over these operating instructions and the safety information as well. We cannot accept any liability for damage or accidents which arise due to a failure to follow these instructions and the safety information.

1. Safety information

⚠ **CAUTION**
Read all the safety regulations and instructions. Any errors made in following the safety information and instructions set out below may result in an electric shock, fire and/or serious injury.
Keep all safety information and instructions in a safe place for future use.

Protect yourself and your environment from accidents by taking the appropriate precautionary measures.

- Do not use the chisel hammer for purposes other than that for which it is designed.
- Keep children away from air tools.
- The equipment may only be operated by persons who are rested and concentrated.
- Connect the compressed air supply only over a quick fastener coupling.
- The working pressure must be set on the pressure reducer.
- Do not use oxygen or combustible gases as power source. Danger of fire and explosion.
- Do not exceed the maximum permissible operating pressure.
- Only operate the equipment with the pressure required for the relevant operation. This will help to prevent an unnecessarily high noise level, increased wear and resulting faults.
- Wear the necessary protective clothing, in particular impact-proof safety goggles, ear muffs and safety gloves, when working with the chisel hammer.
- Do not use the equipment in idling mode in order to prevent the chisel being catapulted out uncontrolled.
- Beware of fragments of the workpiece, accessory parts or the plugged-in chisel being catapulted away a high speed when carrying out chiseling work.
- Protect third parties from danger by providing suitable protection of the surrounding areas from parts which may be catapulted away when working with the chisel hammer or if the chisel should break.
- Please note that there is a risk of the workpiece being destroyed when chiseling.
- Make sure that the workpiece is fixed securely.
- Use only a suitable tensioning spring (5) (supplied). Replace the tensioning spring if it is worn, broken or bent. This will help to prevent injuries.
- Sparks may be created when you work with this equipment. It is important therefore that you never work with this equipment near combustible materials, liquids or gases.
- Wear a helmet during overhead work.
- Using this equipment can cause bruises, grazes, cuts and burns. Wear gloves.
- The user must be physically capable of operating the equipment.
- When using the equipment, be sure to adopt a comfortable posture and change your posture repeatedly in order to avoid physical complaints.
- Never touch the chisel during and after working with the equipment. Fingers and hands may be injured. The chisel can become hot.
- Use only original spare parts which have been produced specifically for this equipment.
- When you release the quick-lock coupling, hold the hose securely in your hand and never use defective connections. This will help to prevent injuries caused by a whipping compressed air hose.
- Do not use any defective items of equipment. Replace defective parts in order to prevent injuries.
- Hold the mounted chisel against the workpiece before you activate the equipment.
- Let go of the trigger lever (2) if the air supply is interrupted.
- Unexpected movements of the machine or fracturing of the chisel can cause serious accidents. It is important therefore to always stand squarely and solidly so that you can keep control of the equipment and maintain your posture even if the machine makes unexpected movements.
- Slipping, stumbling and falling are the main reasons for injuries at the workplace. Beware of slippery surfaces which result from using the equipment and also beware of tripping over the air hose.
- Beware of hidden dangers such as electric cables or water pipes.
- This equipment is not insulated against contact

with an electric cable. It is vital to avoid all contact with electric cables.

- Depending on the material being processed, dust and gas may be harmful (e.g. cancer, birth defects, asthma and/or dermatitis) for the operator of the equipment.
- Make sure that escaping air whirls up as little dust as possible.
- Noise can cause permanent damage to your hearing. Unprotected exposure to high levels of noise can result in loss of hearing and other problems such as tinnitus (ringing, buzzing, whistling or droning noises in your ears). Wear ear-muffs. To keep noise and vibration levels as low as possible, follow the maintenance and operating instructions in the manual. For example, vibration-damping material used as an intermediate layer when working on sheet metal can also reduce noise.
- Use only sharp chisels. Blunt chisels need higher pressure, can break and will increase vibrations.
- Vibrations can be transferred to the whole body, particularly the arms and hands. Very strong and continuous vibrations can cause neural and vascular disorders. Regular work breaks will minimize the risk of disorders caused by vibrations.
- Hold the equipment with a light but secure grip, noting the reaction forces which arise in the process. The risk of disorders caused by vibrations is always greater with a tight grip.
- Wear warm clothing when you work in cold surroundings. Keep your hands warm and dry.
- If you suffer pains or repeat symptoms while using the equipment, do not ignore them but consult a doctor.
- Working with the chisel hammer can result in disorders in the hands, arms, shoulders, neck and other parts of the body.
- Do not let cold air flow over your hands.
- Compressed air can cause serious injuries.
- Never direct escaping compressed air at yourself or at any other person.
- Disconnect the compressed air coupling and depressurize the equipment before you service, repair or transport the equipment and before you change the chisel.
- Do not use the chisel as a hand tool. The chisels were designed specially for use with a chisel hammer.
- Do not carry compressed air tools by their hose.
- Do not cool hot tools in water. This may result in damage.
- Do not use the chisel as a levering tool.
- Only qualified and trained persons are allowed to use this equipment.
- Do not modify this equipment. Modifications can impair the effect of the safety devices and therefore increase the potential danger for the user.
- Make the operating instructions available to every user.
- Check the rating plate and markings on the equipment regularly for legibility. If there is any damage, contact our Service Center.
- Use and service the equipment as recommended in the operating instructions. This will help you to minimize dust, gas, noise and vibrations.
- If dust or gas arises, they must be checked as a priority at the moment they arise.
- Select, service and use the consumables / plug-in tools as recommended in the operating instructions. This will help you to prevent unnecessary dust, gas, noise and vibrations.
- Stop using the equipment if you experience numbness, tingling, pain or whitening of the skin on your fingers or hands and consult a doctor.
- Do not hold the plug-in tool with your free hand as this will lead to a higher vibration load.
- Do not use any quick-lock couplings at the air inlet. Use hose connections with a hardened steel thread (or a material with comparable resistance to vibrations).
- If universal rotary couplings (claw couplings) are used, lock pins must be installed and a retention system for compressed air hoses used in order to protect against possible faulty connections (“hose to tool” or “hose to hose”).

2. Layout (Fig. 1/2)

1. Cylinder
2. Trigger lever
3. Air regulation screw
4. Nipple
5. Tensioning spring
6. Flat chisel
7. Pointed chisel
8. Rivet chisel
9. Parting chisel (Sheet metal chisel)
10. Special compressed air oil

3. Items supplied

- Open the packaging and take out the equipment with care.
- Remove the packaging material and any packaging and/or transportation braces (if available).
- Check to see if all items are supplied.
- Inspect the equipment and accessories for transport damage.
- If possible, please keep the packaging until the end of the guarantee period.

IMPORTANT
The equipment and packaging material are not toys. Do not let children play with plastic bags, foils or small parts. There is a danger of swallowing or suffocating!

- Air chisel hammer
- Nipple
- Tensioning spring
- Chisel set (4 chisels)
- Special compressed air oil
- Original operating instructions

4. Intended use

The chisel hammer is a pneumatically operated tool for versatile use. It is suitable for example for making slits, for removing tiles or outdoor plaster, for making holes through masonry, for cutting sheet metal and for removing bolts or rivets.

The exhaust air escapes from the housing to the front.

The equipment is to be used only for its prescribed purpose. Any other use is deemed to be a case of misuse. The user/operator and not the manufacturer will be liable for any damage or injuries of any kind caused as a result of this.

Please note that our equipment has not been designed for use in commercial, trade or industrial applications. Our warranty will be voided if the equipment is used in commercial, trade or industrial businesses or for equivalent purposes.

Only allow repairs and services to be carried out by authorized professional repair shops.

Remember.
Too small a diameter of the hose and too long a hose line will result in loss of power.

5. Technical data

Max. permitted operating pressure:	6.3 bar
Air consumption at 6.3 bar:	79 l/min
Chisel mounting (hexagon):	9.8 mm
Stroke:	44 mm
Blow rate:	4,500 min^{-1}
Recommended hose diameter:	Ø 10 mm
Weight:	1.1 kg

Sound and vibration

Sound and vibration values were measured in accordance with ISO 15744 and ISO 28927-10.

L_{pA} sound pressure level	84 dB(A)
K_{pA} uncertainty	3 dB
L_{WA} sound power level	95.2 dB(A)
K_{WA} uncertainty	3 dB

Wear ear-muffs.
The impact of noise can cause damage to hearing.

Vibrations
Vibration emission value a_{hd} = 9.5 m/s^2
K uncertainty = 1.4 m/s^2

Additional information

Warning!
The specified vibration value was established in accordance with a standardized testing method. It may change according to how the equipment is used and may exceed the specified value in exceptional circumstances.

The specified vibration value can be used to compare the equipment with another tool.

The specified vibration value can be used for initial assessment of a harmful effect.

Reduce noise generation and vibration to a minimum!

- Use only equipment that is in perfect condition.
- Maintain and clean the equipment regularly.
- Adopt your way of working to the equipment.
- Do not overload the equipment.
- Have the equipment checked if necessary.
- Switch off the equipment when not in use.
- Wear gloves.

Residual risks
Even if you use the equipment in accordance with the instructions, certain residual risks cannot be eliminated. The following hazards may arise in connection with the equipment's construction and layout:

1. Lung damage if no suitable protective dust mask is used.
2. Damage to hearing if no suitable ear protection is used.
3. Health damage caused by hand-arm vibrations if the equipment is used over a longer period or is not properly guided and maintained.

Air supply:
Via a compressed air source with pressure setting function, e.g. a compressor. Before starting up, please also read section 8 "Care and maintenance".

Performance values of the compressor:
The compressor used should have a tank volume of at least 50 liters and a motor rating of approx. 2.2 kW.

Setting values for work with the suction spray gun:
Set a maximum working pressure of 6.3 bar at your compressed air supply.

6. Starting up (Fig. 3)

Screw the supplied nipple (4) into the air connection after you have wound 2-3 layers of sealing tape around the thread. Plug the required chisel into the hexagon mount of the chisel hammer. Slip the tensioning spring (5) over the chisel. Turn the tensioning spring onto the thread of the cylinder (1) as far as the stop. As you do this, hold the tensioning spring by the front arm.
Connect the chisel hammer to a compressor or compressed air network with matching power. Do this with a flexible compressed air hose
(Ø 10 mm internal) with quick-lock coupling. Make sure that the air regulation screw (3) is adjusted so that air can flow through. Move the chisel hammer towards the object you want to work on. Actuate the trigger lever (2) to start the chisel hammer.

To change the chisel you must first disconnect the equipment from the compressed air source. Turn the tensioning spring off the cylinder of the chisel hammer by holding it by its rear arm. The chisel can now be changed as described above.
The chisel shaft should be lubricated with a little normal lubricating grease from time to time.

7. Maintenance and care

Important: Disconnect the equipment from the compressed air supply before you carry out any maintenance or cleaning work.

Compliance with the maintenance instructions listed here will help this quality product provide you with a long service life and trouble-free operation.
Clean the equipment thoroughly and immediately each time after it has been used.

Regular lubrication is essential for your chisel hammer to work properly for a prolonged period of time. Use only special compressed air oil as supplied. Special compressed air oil is also available from your dealer.

Note: Use environmentally friendly compressed air oil if you want to operate the equipment outside the workshop.

The following lubrication options are available:

7.1 Lubrication by mist oiler
Connect a complete conditioning unit with mist oiler between the compressed air source and the chisel hammer. A conditioning unit is available from your dealer. It is not included in the scope of this delivery.

7.2 Lubrication by hand
Each time before using the compressed air tool insert 3-5 drops of special compressed air oil into the compressed air connection. If the compressed air tool has not been used for several days you must insert 5-10 drops of special compressed air oil into the compressed air connection before switching on.
Store your compressed air tool only in a dry room.

7.3 Other maintenance
There are no parts inside the equipment which require additional maintenance.

8. Excluded from the guarantee are:

- Wear parts
- Damage caused by too much operating pressure.
- Damage caused by non-conditioned compressed air.
- Damage caused by improper use or unauthorized intervention.

9. Cleaning and ordering of spare parts

9.1 Cleaning

- Keep all safety devices, air vents and the motor housing free of dirt and dust as far as possible. Wipe the equipment with a clean cloth or blow it down with compressed air at low pressure.
- We recommend that you clean the equipment immediately after you use it.
- Clean the equipment regularly with a damp cloth and some soft soap. Do not use cleaning agents or solvents; these may be aggressive to the plastic parts in the equipment. Ensure that no water can get into the interior of the equipment.

9.2 Ordering replacement parts:

Please provide the following information on all orders for spare parts:

- Model/type of the equipment
- Article number of the equipment
- ID number of the equipment

For our latest prices and information please go to www.isc-gmbh.info

10. Storage

Store the equipment and accessories out of children's reach in a dark and dry place at above freezing temperature. The ideal storage temperature is between 5 and 30 °C. Store the equipment in its original packaging.

11. Disposal and recycling

The equipment is supplied in packaging to prevent it from being damaged in transit. The raw materials in this packaging can be reused or recycled. The equipment and its accessories are made of various types of material, such as metal and plastic. Defective components must be disposed of as special waste. Ask your dealer or your local council.

« Avertissement – Lisez ce mode d’emploi pour diminuer le risque de blessures »

Portez une protection de l’ouïe.
L’exposition au bruit peut entraîner une perte de l’ouïe.

Portez des lunettes de protection.
Les étincelles générées pendant travail ou les éclats, copeaux et la poussière sortant de l’appareil peuvent entraîner une perte de la vue.

⚠ **Attention !**
Lors de l'utilisation d'appareils, il faut respecter certaines mesures de sécurité afin d'éviter des blessures et dommages. Veuillez donc lire attentivement ce mode d'emploi/ces consignes de sécurité. Veillez à le conserver en bon état pour pouvoir accéder aux informations à tout moment. Si l'appareil doit être remis à d'autres personnes, veillez à leur remettre aussi ce mode d'emploi/ces consignes de sécurité. Nous déclinons toute responsabilité pour les accidents et dommages dus au non-respect de ce mode d'emploi et des consignes de sécurité.

1. Consignes de sécurité

⚠ **AVERTISSEMENT**
Veuillez lire toutes les consignes de sécurité et instructions. Toute omission lors du respect des consignes de sécurité indiquées plus loin peut entraîner des décharges électriques, un incendie et/ou de graves blessures.
Conservez toutes les consignes de sécurité et toutes les instructions pour l'avenir.

Protégez-vous et votre environnement contre les risques d'accidents en prenant des mesures adéquates de précaution.

- N'utilisez pas le marteau burineur à d'autres fins.
- Sécurisez les outils à air comprimé pour protéger les enfants.
- Commencez le travail uniquement lorsque vous êtes reposé et concentré.
- Effectuez le raccordement de l'air comprimé uniquement par l'intermédiaire d'un accouplement à fermeture rapide.
- La pression de travail se règle par le biais d'un réducteur de pression.
- N'utilisez ni oxygène, ni gaz combustibles comme source d'énergie. Il y a un risque d'incendie et d'explosion.
- Ne pas dépasser la pression de travail autorisée.
- Utilisez l'appareil uniquement avec la pression nécessaire à l'opération en question, afin d'éviter tout niveau de bruit inutilement élevé, une usure accrue et les dérangements en résultant.
- Lorsque vous travaillez avec le marteau burineur, portez les vêtements de protection requis, en particulier des lunettes de protection, une protection de l'ouïe et des gants de protection.
- N'utilisez jamais l'appareil en fonctionnement à vide, cela permet d'éviter que le burin ne soit projeté à distance.
- Tenez compte du fait que lors du burinage des morceaux de la pièce à usiner, d'accessoires ou du burin utilisé peuvent facilement voler.
- Protégez les personnes tierces des dangers par une protection de l'environnement direct des pièces qui peuvent être projetées lors du travail avec le marteau burineur ou si celui-ci se casse.
- Tenez compte du fait que lors du burinage, il est possible que la pièce à usiner soit détruite.
- Assurez-vous que la pièce à usiner soit bien bloquée.
- Utilisez uniquement un ressort tendeur approprié (5) (contenu dans la livraison). Remplacez le ressort tendeur quand celui-ci est abimé, cassé ou plié afin d'éviter des blessures.
- Des étincelles peuvent être générées lors du travail avec cet appareil. Pour cette raison, ne travaillez jamais avec cet appareil à proximité de matériaux, fluides ou gaz combustibles.
- Portez un casque de protection lors de travaux au-dessus de la tête.
- L'utilisation de l'appareil peut causer des contusions, des écorchures, des coupures et des brûlures. Portez des gants.
- L'utilisateur doit être physiquement en mesure d'utiliser l'appareil.
- Veillez lors de l'utilisation de l'appareil à adopter une position confortable et à en changer afin d'éviter des douleurs.
- Ne touchez jamais le burin pendant et après le fonctionnement de l'appareil. Vous pourriez vous blesser les doigts ou les mains. Le burin peut chauffer.
- N'utilisez que des pièces d'origine qui sont prévues pour cet appareil.
- Lorsque vous défaites le raccord rapide, tenez bien le tuyau de la main et n'utilisez pas de raccordements défectueux, cela évitera des blessures dues au retour du tuyau.
- Ne pas utiliser d'appareils défectueux. Remplacez les pièces défectueuses afin d'éviter les blessures.
- Tenez le burin utilisé contre la pièce à usiner avant d'actionner l'appareil.
- Relâchez le levier de détente (2) lors d'une interruption de l'alimentation en air.
- Des mouvements inattendus de la machine ou la casse du burin peuvent entraîner des accidents graves. Pour cette raison, veillez à vous tenir toujours de façon stable et sûre durant votre travail afin de pouvoir contrôler l'appareil en cas de mouvements inattendus et de pouvoir garder votre position de travail.
- Les glissades, les trébuchements et les chutes sont les causes principales des blessures sur le lieu de travail. Faites attention au sol rendu

glissant par l'utilisation de l'outil, de même qu'au risque de trébucher en raison du tuyau d'air.

- Attention aux risques dissimulés comme les conduites électriques et les conduites d'eau.
- Cet appareil n'est pas isolé en cas de contact avec une conduite électrique. Évitez à tout prix tout contact avec une conduite électrique.
- Indépendamment du matériau à travailler les poussières et les gaz peuvent être dangereux pour l'opérateur (par ex. cancer, malformations à la naissance, asthme et/ou dermatite).
- Veillez à ce que l'air qui sort soulève le moins de poussière possible.
- Le bruit peut provoquer des lésions de l'ouïe irréversibles. L'exposition non protégée à un niveau sonore élevé peut entraîner la perte de l'ouïe et d'autres problèmes tels que des acouphènes (sonneries, bourdonnements, sifflements ou vrombissement dans les oreilles). Portez une protection de l'ouïe. Afin de maintenir le bruit et les vibrations à un niveau aussi bas que possible, veuillez suivre les indications de maintenance et d'utilisation qui figurent dans le mode d'emploi. Intercaler un matériau qui amortit les vibrations lors du travail sur de la tôle peut par exemple réduire également le bruit.
- Utilisez uniquement des burins bien affutés, étant donné que les burins émoussés nécessitent une pression plus élevée et peuvent casser, tout comme augmenter les vibrations.
- Les vibrations peuvent se diffuser dans l'ensemble du corps et en particulier dans les bras et les mains. Des vibrations très fortes et continuelles peuvent provoquer des lésions des nerfs et des vaisseaux. En faisant régulièrement des pauses lors de votre travail avec le marteau burineur, vous minimiserez les risques de lésions dues aux vibrations.
- Maintenez l'appareil légèrement mais surement et faites attention ce-faisant aux forces de réaction qui peuvent se produire. Le risque de douleurs dues aux vibrations est en principe plus élevé si on tient l'appareil plus fermement.
- Portez des vêtements chauds quand vous travaillez dans un environnement froid. Gardez vos mains au chaud et au sec.
- Si lors de l'utilisation de l'appareil des douleurs, ou des symptômes récurrents apparaissent, ne les ignorez pas et allez voir un médecin.
- Travailler avec un marteau burineur peut entraîner des douleurs dans les mains, les bras, les épaules, le cou ou d'autres parties du corps.
- Ne laissez pas circuler de l'air froid sur la main.
- L'air comprimé peut entraîner des blessures graves.
- Ne dirigez pas l'air comprimé s'échappant sur d'autres personnes ou sur vous même.
- Débranchez le raccordement à l'air comprimé et enlevez la pression de l'appareil avant d'en faire la maintenance, de le réparer, de le transporter ou d'effectuer un changement de burin.
- N'utilisez pas les burins comme outil. Ceux-ci ont été conçus uniquement pour l'utilisation avec un marteau burineur.
- Ne portez pas les outils à air comprimé par le tuyau.
- Ne refroidissez pas les outils chauds dans de l'eau. Ceci peut entraîner des dommages.
- N'utilisez pas les burins comme outils de levage.
- Seules les personnes qualifiées et entraînées ont l'autorisation d'utiliser cet appareil.
- Ne modifiez pas l'appareil. Des modifications peuvent altérer les dispositifs de sécurité et de ce fait augmenter les dangers éventuels pour l'utilisateur.
- Mettez le mode d'emploi à la disposition de tous les utilisateurs.
- Vérifiez régulièrement la lisibilité de la plaque signalétique et des indications sur l'appareil, si celles-ci sont abimées, veuillez contacter notre service après-vente.
- Utilisez et faites la maintenance de l'appareil suivant les indications du mode d'emploi afin de minimiser les poussières ou les gaz, le bruit et les vibrations.
- Les poussières et les gaz sont à contrôler en priorité au moment où ils apparaissent.
- Sélectionnez et remplacez les matériels de consommation/outils utilisés et faites-en la maintenance comme indiqué dans le mode d'emploi afin d'éviter une augmentation inutile des poussières/gaz, bruits et vibrations.
- Interrompez l'utilisation de l'appareil lorsque vous sentez des engourdissements, des picotements, des douleurs dans les doigts ou les mains ou lorsque vous apercevez un éclaircissement de la peau au même endroit et consultez un médecin.
- Ne maintenez pas l'appareil d'une seule main car cela entraîne des vibrations plus élevées.
- N'utilisez pas d'accouplement à fermeture rapide sur l'entrée d'air. Utilisez des raccords de tuyau avec filetage en acier trempé (ou un matériau avec une résistance aux chocs comparable).
- Si des accouplements rotatifs universels (accouplements à griffes) sont employés, il faut installer des goujons de blocage et un système de retenue pour les tuyaux à air comprimé, afin d'avoir une protection contre de mauvais raccordements éventuels tels que « tuyau à l'outil » ou « tuyau au tuyau ».

2. Description de l'appareil (fig.1/2)

1. Cylindres
2. Levier de détente
3. Vis de régulation d'air
4. Raccord enfichable
5. Ressort tendeur
6. Burin plat
7. Burin pointu
8. Burin pour rivets
9. Burin découpeur (Burin coupe tôle)
10. Huile spéciale pour outils pneumatiques

3. Volume de livraison

- Ouvrez l'emballage et sortez l'appareil de l'emballage avec précaution.
- Retirez le matériel d'emballage tout comme les sécurités d'emballage et de transport (s'il y en a).
- Vérifiez si la livraison est bien complète.
- Contrôlez si l'appareil et ses accessoires ne sont pas endommagés par le transport.
- Conservez l'emballage autant que possible jusqu'à la fin de la période de garantie.

ATTENTION
L'appareil et le matériel d'emballage ne sont pas des jouets ! Il est interdit de laisser des enfants jouer avec des sacs et des films en plastique et avec des pièces de petite taille ! Ils risquent de les avaler et de s'étouffer !

- Marteau burineur pneumatique
- Raccord enfichable
- Ressort tendeur
- Set de burins (4 burins)
- Huile spéciale pour outils pneumatiques
- Mode d'emploi d'origine

4. Utilisation conforme à l'affectation

Le marteau burineur est un outil polyvalent fonctionnant à l'air comprimé. Il convient par ex. pour entailler, pour enlever des faïences ou de l'enduit extérieur, pour casser des murs, pour découper ou couper des tôles et enlever des boulons et des rivets.

L'air évacué sort du carter vers l'avant.

La machine doit exclusivement être utilisée conformément à son affectation. Toute utilisation allant au-delà de cette affectation est considérée comme non conforme. Pour les dommages en résultant ou les blessures de tout genre, le fabricant décline toute responsabilité et l'utilisateur/l'opérateur est responsable.

Veillez au fait que nos appareils, conformément au règlement, n'ont pas été conçus pour être utilisés dans un environnement professionnel, industriel ou artisanal. Nous déclinons toute responsabilité si l'appareil venait à être utilisé professionnellement, artisanalement ou par des sociétés industrielles, tout comme pour toute activité équivalente.

Ne faites réaliser les réparations et le service que par des ateliers spécialisés dûment autorisés.

Á respecter !
Un tuyau de diamètre intérieur trop faible et une conduite flexible trop longue provoquent une perte de puissance au niveau de l'appareil.

5. Caractéristiques techniques

Pression de travail maxi. autorisée :	6,3 bar
Consommation d'air à 6,3 bar :	79 l/min
Emmanchement des burins (six-pans)	9,8 mm
Levage :	44 mm
Nombres de coups :	4500 tr/min
Diamètre de tuyau recommandé :	Ø 10 mm
Poids :	1,1 kg

Bruit et vibrations

Les niveaux de bruit et de vibrations ont été déterminés conformément à ISO 15744 et ISO 28927-10.

Niveau de pression acoustique L_{pA}	84dB(A)
Insécurité K_{pA}	3 dB
Niveau acoustique L_{WA}	95,2 dB(A)
Imprécision K_{WA}	3 dB

Portez une protection de l'ouïe.
L'exposition au bruit peut entraîner une perte de l'ouïe.

Vibrations
Valeur d'émission de vibration a_{hd} = 9,5 m/s²
Imprécision K = 1,4 m/s²

Informations supplémentaires

Avertissement !
La valeur d'émission de vibration a été mesurée selon une méthode d'essai normée et peut être modifiée, en fonction du type d'emploi de l'outil électrique ; elle peut dans certains cas exceptionnels être supérieure à la valeur indiquée.

La valeur d'émission de vibration indiquée peut être utilisée pour comparer un outil électrique à un autre.

La valeur d'émission de vibration indiquée peut également être utilisée pour estimer l'altération au début.

Limitez le niveau sonore et les vibrations à un minimum !

- N'utilisez que des appareils en bon état.
- Effectuez une maintenance et un nettoyage réguliers de l'appareil.
- Adaptez votre manière de travailler à l'appareil.
- Ne surchargez pas l'appareil.
- Faites contrôler l'appareil le cas échéant.
- Mettez l'appareil hors circuit lorsque vous ne l'utilisez pas.
- Portez des gants.

Risques résiduels
Même en utilisant cet appareil conformément aux prescriptions, il reste toujours des risques résiduels. Les dangers suivants peuvent apparaître en rapport avec la fabrication et le modèle de cet outil électrique :

1. Lésions des poumons si aucun masque anti-poussière adéquat n'est porté.
2. Déficience auditive si aucun casque antibruit approprié n'est porté.
3. Risques pour la santé issus des vibrations main-bras, si l'appareil est utilisé pendant une longue période ou s'il n'a pas été employé ou entretenu dans les règles de l'art.

Alimentation en air :
Par une source en air comprimé avec une possibilité de réglage de la pression comme par ex. un compresseur. Lisez avant la mise en service également le paragraphe 8 (maintenance et entretien).

Puissance du compresseur :
Le compresseur utilisé devrait avoir au moins un volume de cuve de 50 litre et une puissance de moteur d'env. 2,2 kW.

Valeurs de consigne pour le travail :
Réglez sur votre alimentation en air comprimé au maximum une pression de travail de 6,3 bar.

6. Mise en service (fig. 3)

Visser le raccord enfichable (4) joint à la livraison dans la prise d'air après avoir enroulé 2-3 couches de ruban isolant sur le filetage. Enfichez le burin souhaité dans l'emmanchement six-pans du marteau burineur. Enfilez le ressort tendeur (5) sur le burin. Vissez le ressort tendeur sur le filetage du cylindre (1) jusqu'à la butée. Ce-faisant maintenez le ressort tendeur contre l'étrier de retenue avant.
Branchez le marteau burineur sur un compresseur de pression correspondante ou à un réseau d'air comprimé. Utilisez pour cela un tuyau à air comprimé flexible (Ø 10 mm intérieur) avec un raccord rapide. Veillez à ce que la vis de régulation (3) soit réglée de telle manière que l'air peut circuler. Approchez le marteau burineur de l'objet à travailler. Le marteau burineur est mis en marche par l'actionnement du levier de détente (2).

Pour changer de burin, débranchez l'appareil de la source d'air comprimé. Enlevez en tournant le ressort tendeur du cylindre du marteau burineur en le maintenant contre l'étrier arrière. Maintenant le burin va pouvoir être changé comme indiqué ci-dessus.
Le support d'outil devrait être graissé de temps en temps avec un lubrifiant normal.

7. Maintenance et entretien

Attention : séparez l'appareil du réseau d'air comprimé avant d'effectuer les travaux de maintenance et de nettoyage.

Le respect des consignes de maintenance indiquées ici assure une longue durée de vie à ce produit de qualité et un fonctionnement sans dérangement. Nettoyez à fond l'appareil juste après l'avoir utilisé.

Un fonctionnement durable et irréprochable de votre marteau burineur suppose un graissage régulier. Utilisez pour cela uniquement l'huile spéciale pour outils pneumatiques comprise dans la livraison. Vous pouvez obtenir l'huile spéciale pour outils pneumatiques également dans des magasins spécialisés.

Remarque : utilisez de l'huile pour outils pneumatiques non polluante lorsque l'appareil est utilisé à l'extérieur.
Vous avez les possibilités suivantes en matière de graissage :

7.1 Via un pulvérisateur d'huile
Connectez une unité de maintenance complète avec un pulvérisateur d'huile entre la source d'air comprimé et le marteau burineur.
L'unité de maintenance se trouve dans les magasins spécialisés et n'est pas comprise dans la livraison.

7.2 Á la main
Avant chaque mise en service de l'outil à air comprimé, mettre 3 à 5 gouttes d'huile spéciale pour outils pneumatiques dans le raccordement de l'air comprimé. Si l'outil à air comprimé ne fonctionne pas pendant plusieurs jours, mettre 5-10 gouttes d'huile dans le raccordement de l'air comprimé avant la mise en service. Entreposez votre outil à air comprimé uniquement dans des lieux secs.

7.3 Autre maintenance
Aucune autre pièce à l'intérieur de l'appareil n'a besoin de maintenance.

8. Sont exclus de la garantie :

- les pièces d'usure
- les dommages dus à une pression de service inadmissible.
- les dommages dus à un air comprimé non traité.
- les dommages dus à un emploi non conforme aux règles ou à une intervention d'un tiers.

9. Nettoyage et commande de pièces de rechange

9.1 Nettoyage
- Maintenez les dispositifs de protection, les fentes à air et le carter de moteur aussi propres (sans poussière) que possible. Frottez l'appareil avec un chiffon propre ou soufflez dessus avec de l'air comprimé à basse pression.
- Nous recommandons de nettoyer l'appareil directement après chaque utilisation.
- Nettoyez l'appareil régulièrement à l'aide d'un chiffon humide et un peu de savon noir. N'utilisez aucun produit de nettoyage ni détergent ; ils pourraient endommager les pièces en matières plastiques de l'appareil. Veillez à ce qu'aucune eau n'entre à l'intérieur de l'appareil.

9.2 Commande de pièces de rechange :
Veuillez indiquer ce qui suit pour toute commande de pièces de rechange ;
- Type de l'appareil
- Référence de l'appareil
- Numéro d'identification de l'appareil

Vous trouverez les prix et informations actuelles à l'adresse www.isc-gmbh.info

10. Stockage

Entreposez l'appareil et ses accessoires dans un endroit sombre, sec, à l'abri du gel et inaccessible aux enfants. La température de stockage optimale est comprise entre
5 et 30 °C. Conservez l'outil électrique dans l'emballage d'origine.

11. Mise au rebut et recyclage

L'appareil se trouve dans un emballage permettant d'éviter les dommages dus au transport. Cet emballage est une matière première et peut donc être réutilisé ultérieurement ou être réintroduit dans le circuit des matières premières. L'appareil et ses accessoires sont en matériaux divers, comme par ex. des métaux et matières plastiques. Éliminez les composants défectueux dans les systèmes d'élimination des déchets spéciaux. Renseignez-vous dans un commerce spécialisé ou auprès de l'administration de votre commune !

“Avvertimento – Per ridurre il rischio di lesioni leggete le istruzioni per l’uso”

Portate cuffie antirumore.
L’effetto del rumore può causare la perdita dell’udito.

Indossate gli occhiali protettivi.
Scintille createsi durante il lavoro o schegge, trucioli e polveri scaraventate fuori dall’apparecchio possono causare la perdita della vista.

⚠ **Attenzione!**
Nell'usare gli apparecchi si devono prendere diverse misure di sicurezza per evitare lesioni e danni. Quindi leggete attentamente queste istruzioni per l'uso/avvertenze di sicurezza. Conservate bene le informazioni per averle a disposizione in qualsiasi momento. Se date l'apparecchio ad altre persone, consegnate anche queste istruzioni per l'uso/avvertenze di sicurezza insieme all'apparecchio. Non ci assumiamo alcuna responsabilità per incidenti o danni causati dal mancato rispetto di queste istruzioni e delle avvertenze di sicurezza.

1. Avvertenze di sicurezza

⚠ **AVVERTIMENTO**
Leggete tutte le avvertenze di sicurezza e le istruzioni. Dimenticanze nel rispetto delle avvertenze di sicurezza e delle istruzioni possono causare scosse elettriche, incendi e/o gravi lesioni. **Conservate tutte le avvertenze e le istruzioni per eventuali necessità future.**

Proteggete voi e l'ambiente circostante dal pericolo di infortuni, prendendo delle precauzioni adatte.

- Non usate lo scalpello per scopi diversi da quelli a cui è destinato.
- Tenete lontani i bambini da utensili ad aria compressa.
- Lavorate solo se siete riposati e concentrati.
- Eseguite il collegamento dell'aria compressa solo tramite un attacco rapido.
- La regolazione della pressione di esercizio deve essere eseguita tramite un riduttore di pressione.
- Non usate mai ossigeno o gas combustibili come sorgente d'energia. Sussiste pericolo di incendio ed esplosione.
- Non superate la massima pressione di esercizio consentita.
- Usate l'apparecchio solo con la pressione necessaria per la relativa operazione, per evitare un inutile elevato livello di rumore, l'eccessiva usura e i problemi che ne derivano.
- Nel lavorare con lo scalpello portate gli indumenti protettivi necessari, in particolare occhiali protettivi, cuffie antirumore e guanti protettivi.
- Non usate l'apparecchio a vuoto per evitare che la punta dello scalpello si stacchi in modo incontrollato.
- Lavorando con lo scalpello, tenete presente che frammenti del pezzo da lavorare, degli accessori oppure dello scalpello stesso possono essere scagliati all'intorno.
- Con una protezione adatta della zona circostante, proteggete le altre persone dai pericoli derivanti dai frammenti che possono staccarsi lavorando con lo scalpello oppure per la rottura della punta stessa.
- Tenete presente che lavorando con lo scalpello è possibile danneggiare in modo irreparabile il pezzo da lavorare.
- Accertatevi che il pezzo da lavorare sia fissato in modo sicuro.
- Utilizzate solo una molla di serraggio (5) adatta (tra gli elementi forniti). Per evitare lesioni, sostituite la molla di serraggio se questa è consumata, rotta oppure deformata.
- Lavorando con questo apparecchio possono svilupparsi scintille. Non lavorate perciò mai con questo apparecchio nelle vicinanze di materiali, liquidi o gas infiammabili.
- Portate un casco protettivo durante lavori al di sopra della testa.
- L'utilizzo dell'apparecchio può causare contusioni, escoriazione, tagli e ustioni. Indossate i guanti.
- L'utilizzatore deve essere in condizione fisica di poter usare l'apparecchio.
- Mentre utilizzate l'apparecchio, fate attenzione a mantenere una posizione comoda e modificatela per evitare disturbi.
- Non toccate mai la punta dello scalpello durante e dopo l'uso dell'apparecchio. Potreste ferirvi le dita o le mani. La punta dello scalpello può essere molto calda.
- Usate solo ricambi originali previsti per questo apparecchio.
- Nello scollegare l'attacco rapido tenete saldamente in mano il tubo flessibile e non utilizzate collegamenti difettosi per evitare lesioni causate dal distacco improvviso del tubo dell'aria compressa.
- Non utilizzate apparecchi difettosi. Sostituite le parti difettose per evitare lesioni.
- Appoggiate la punta utilizzata contro il pezzo da lavorare prima di attivare l'apparecchio.
- Lasciate andare la leva (2) in caso di interruzione dell'alimentazione dell'aria.
- Movimenti inaspettati dell'apparecchio oppure la rottura della punta dello scalpello stesso, possono causare incidenti gravi. Fate quindi sempre attenzione a tenere una posizione sicura e stabile, in modo tale da poter controllare l'apparecchio nel caso di movimenti inaspettati e mantenere la posizione di lavoro.
- La gran parte degli infortuni sul lavoro è dovuta al fatto di scivolare, inciampare e cadere. Fate attenzione se il pavimento è scivoloso per l'utilizzo dell'utensile e a non inciampare nel tubo

dell'aria.

- Attenzione ai pericoli nascosti come cavi elettrici oppure tubazioni dell'acqua.
- Questo apparecchio non è isolato nel caso di contatto con un cavo elettrico. Evitate assolutamente ogni possibile contatto con cavi elettrici.
- Le polveri e i gas che si sviluppano lavorando determinati materiali possono essere nocivi alla salute dell'utilizzatore (causando per es. tumori, difetti congeniti, asma e / o dermatite).
- Fate attenzione che l'aria che esce sollevi meno polvere possibile.
- Il rumore può causare danni permanenti all'udito. L'esposizione non protetta a un livello elevato di rumore può causare la perdita dell'udito o altri problemi quali acufene (suoni, ronzii, fischi o crepitii nell'orecchio). Indossate cuffie antirumore. Per ridurre al massimo il rumore e le vibrazioni, seguite le istruzioni di manutenzione e di utilizzo descritte nel manuale. Per esempio l'utilizzo di uno spessore ammortizzante nella lavorazione di lamiera può contribuire a ridurre il rumore.
- Usate solo punte affilate, perché quelle consumate hanno bisogno di una maggiore pressione, si possono rompere e anche aumentare le vibrazioni.
- Le vibrazioni possono essere trasmesse a tutto il corpo e particolarmente alle braccia e alle mani. Le vibrazioni molto intense e prolungate posso causare disturbi al sistema nervoso e vascolare. Regolari pause di lavoro diminuiscono il rischio di problemi causati dalle vibrazioni.
- Tenete l'apparecchio con una presa leggera ma sicura e fate attenzione alle forze di reazione che si possono sviluppare. Il rischio di disturbi da vibrazioni è maggiore se la presa è più forte.
- Portate indumenti caldi se lavorate in un ambiente freddo. Tenete le mani calde e asciutte.
- Se nell'utilizzo dell'apparecchio si presentano dolori o sintomi ricorrenti, non ignorateli e rivolgetevi a un medico.
- Il lavoro con lo scalpello può causare disturbi alle mani, braccia, spalle, alla nuca o altre parti del corpo.
- Non esponete le mani alla corrente di aria fredda.
- L'aria compressa può essere fonte di gravi lesioni.
- Non dirigete il getto di aria compressa contro altre persone o contro voi stessi.
- Staccate l'attacco dell'aria compressa ed eliminate la pressione dall'apparecchio prima di effettuare la manutenzione, la riparazione, il trasporto oppure se desiderate sostituire la punta dello scalpello.
- Non utilizzate la punta dello scalpello come utensile a mano. Essa è stata ideata esclusivamente per l'impiego con lo scalpello.
- Non trasportate gli utensili ad aria compressa tenendoli per il tubo.
- Non raffreddate utensili molto caldi nell'acqua. Ciò può provocare danni.
- Non utilizzate la punte dello scalpello come leva.
- L'apparecchio deve essere usato solo da persone qualificate e istruite.
- Non modificate l'apparecchio. Le modifiche possono compromettere l'effetto dei dispositivi di sicurezza e quindi aumentare i pericoli che ne possono derivare per l'utilizzatore.
- Mettete a disposizione di ogni utilizzatore le istruzioni per l'uso.
- Controllate regolarmente che la targhetta di identificazione e le indicazioni sull'apparecchio siano leggibili e nel caso queste siano rovinate contattate il nostro Centro Servizio Assistenza.
- Utilizzate l'apparecchio e fate la manutenzione come indicato nelle istruzioni per l'uso per ridurre al minimo lo sviluppo di polveri, gas, rumore e vibrazioni.
- Se si sviluppano polveri e gas, questi devono essere controllati nel momento in cui si sviluppano.
- I materiali di consumo e gli utensili vanno scelti, mantenuti e sostituiti come indicato nelle istruzioni per evitare uno sviluppo inutile di polveri/gas, rumore e vibrazioni.
- Interrompete l'utilizzo dell'apparecchio se avvertite insensibilità, formicolii, dolori oppure schiarimento della pelle delle dita o delle mani e rivolgetevi a un medico.
- Non tenete l'utensile utilizzato con la mano libera perché ciò aumenta le sollecitazioni dovute a vibrazioni.
- Non usate giunti a chiusura rapida sull'entrata dell'aria. Utilizzate attacchi per tubo flessibile con filetto di acciaio temperato (oppure un materiale con una simile resistenza alle vibrazioni).
- Se si usano giunti rotanti universali (giunti dentati), bisogna montare delle spine d'arresto e usare un sistema di tenuta per i tubi dell'aria compressa per ottenere una protezione contro un eventuale collegamento errato "tubo ad utensile" oppure "tubo a tubo".

2. Descrizione dell'apparecchio (Fig. 1/2)

1. Cilindro
2. Leva
3. Vite di regolazione dell'aria
4. Nippolo ad innesto
5. Molla di serraggio
6. Scalpello piatto
7. Scalpello a punta
8. Scalpello taglio rivetto
9. Scalpello taglio lamiera (Scalpello per lamiere)
10. Olio speciale per aria compressa

3. Elementi forniti

- Aprite l'imballaggio e togliete con cautela l'apparecchio dalla confezione.
- Togliete il materiale d'imballaggio e anche i fermi di trasporto / imballaggio (se presenti).
- Controllate che siano presenti tutti gli elementi forniti.
- Verificate che l'apparecchio e gli accessori non presentino danni dovuti al trasporto.
- Se possibile, conservate l'imballaggio fino alla scadenza della garanzia.

ATTENZIONE
L'apparecchio e il materiale d'imballaggio non sono giocattoli! I bambini non devono giocare con sacchetti di plastica, film e piccoli pezzi! Sussiste pericolo di ingerimento e soffocamento!

- Martello scalpellatore ad aria compressa
- Nippolo ad innesto
- Molla di serraggio
- Set di scalpelli (4 scalpelli)
- Olio speciale per aria compressa
- Istruzioni per l'uso originali

4. Utilizzo proprio

Lo scalpello è un utensile azionato ad aria compressa di molteplice impiego. È adatto per es. per ricavare fessure, per staccare piastrelle oppure intonaco esterno, per fori nel muro, per separare oppure tagliare lamiere e per staccare bulloni e rivetti.

L'aria usata esce dalla parte anteriore dell'involucro.

L'apparecchio deve essere usato solamente per lo scopo a cui è destinato. Ogni altro tipo di uso che esuli da quello previsto non è conforme. L'utilizzatore/l'operatore, e non il costruttore, è responsabile dei danni e delle lesioni di ogni tipo che ne risultino.

Tenete presente che i nostri apparecchi non sono stati costruiti per l'impiego professionale, artigianale o industriale. Non riconosciamo alcuna garanzia se l'apparecchio viene usato in imprese commerciali, artigianali o industriali, o in attività equivalenti.

Fate eseguire le riparazioni e la manutenzione solo da officine autorizzate.

Da tenere presente!
Diametri dei tubi insufficienti e tubi flessibili troppo lunghi causano una perdita di efficienza all'apparecchio.

5. Caratteristiche tecniche

Pressione di esercizio max. permessa:	6,3 bar
Consumo di aria a 6,3 bar:	79 l/min
Sede dello scalpello (esagonale):	9,8 mm
Corsa:	44 mm
Numero di colpi:	4500 min^{-1}
Diametro tubo flessibile consigliato:	Ø 10 mm
Peso:	1,1 kg

Rumore e vibrazioni

I valori del rumore e delle vibrazioni sono stati rilevati secondo la norma ISO 15744 e ISO 28927-10.

Livello di pressione acustica L_{pA}	84 dB(A)
Incertezza K_{pA}	3 dB
Livello di potenza acustica L_{WA}	95,2 dB(A)
Incertezza K_{WA}	3 dB

Indossate cuffie antirumore.
L'effetto del rumore può causare la perdita dell'udito.

Vibrazioni
Valore emissione vibrazioni a_{hd} = 9,5 m/s^2
Incertezza K = 1,4 m/s^2

Ulteriori informazioni

Avvertimento!
Il valore di emissione di vibrazioni indicato è stato misurato secondo un metodo di prova normalizzato e può variare a seconda del modo in cui l'apparecchio viene utilizzato e, in casi eccezionali, può essere superiore al valore riportato.

Il valore di emissione di vibrazioni indicato può essere usato per il confronto tra apparecchi di marchi diversi.

Il valore di emissione di vibrazioni indicato può essere utilizzato anche per una valutazione preliminare dei rischi.

Limitate al minimo lo sviluppo di rumore e le vibrazioni!
- Utilizzate soltanto apparecchi in perfetto stato.
- Eseguite regolarmente la manutenzione e la pulizia dell'apparecchio.
- Adattate il vostro modo di lavorare all'apparecchio.
- Non sottoponete l'apparecchio a sollecitazioni eccessive.
- Fate eventualmente controllare l'apparecchio.
- Spegnete l'apparecchio se non lo utilizzate.
- Indossate i guanti.

Rischi residui
Anche se questo apparecchio viene utilizzato secondo le norme, continuano a sussistere rischi residui. In relazione alla struttura e al funzionamento di questo apparecchio potrebbero presentarsi i seguenti pericoli:
1. danni all'apparato respiratorio nel caso in cui non venga indossata una maschera antipolvere adeguata
2. danni all'udito nel caso in cui non vengano indossate cuffie antirumore adeguate
3. danni alla salute derivanti da vibrazioni mano-braccio se l'apparecchio viene utilizzato a lungo, non viene tenuto in modo corretto o se la manutenzione non è appropriata.

Alimentazione dell'aria
Da una fonte di aria compressa come ad es. un compressore. Prima della messa in esercizio leggete anche il punto 8 (Manutenzione e cura).

Potenza del compressore
Si consiglia di utilizzare un compressore con un volume minimo del serbatoio di 50 litri e una potenza motore di ca. 2,2 kW.

Valori di regolazione per il lavoro
Regolate l'alimentazione dell'aria compressa con una pressione di esercizio max. di 6,3 bar.

6. Messa in esercizio (Fig. 3)

Avvitate il nipplo ad innesto (4) in dotazione nell'attacco dell'aria, dopo aver prima avvolto 2-3 strati di nastro di tenuta sul filetto. Inserite la punta desiderata nella sede esagonale dello scalpello. Spingete la molla di serraggio (5) sopra lo scalpello. Avvitate bene la molla di serraggio sul filetto del cilindro (1) fino alla battuta. Nel fare questo tenete la molla di serraggio per il gancio di fermo anteriore.
Collegate lo scalpello ad un compressore con una potenza adeguata oppure alla rete di alimentazione dell'aria compressa. Utilizzate a tal fine un tubo dell'aria compressa flessibile
(Ø interno 10 mm) con accoppiamento rapido. Fate attenzione che la vite di regolazione dell'aria (3) sia regolata in modo che l'aria possa fluire liberamente.
Avvicinate lo scalpello all'oggetto da lavorare.
Premendo la leva di scatto (2) viene messo in funzione lo scalpello.

Per sostituire la punta dello scalpello staccate l'apparecchio dalla fonte di aria compressa. Svitate la molla di serraggio tenendola per la stanghetta posteriore dal cilindro dello scalpello. Adesso la punta dello scalpello può essere sostituita come descritto in precedenza.
Di tanto in tanto si dovrebbe lubrificare lo stelo dello scalpello con del grasso lubrificante normale.

7. Manutenzione e cura

Attenzione: separate l'apparecchio dalla rete di alimentazione dell'aria compressa prima di effettuare le operazioni di pulizia e manutenzione.

Il rispetto delle avvertenze per la manutenzione qui indicate garantisce una lunga durata ed un esercizio senza problemi di questo prodotto di qualità.
Pulite bene l'apparecchio subito dopo avere terminato il lavoro.

Una lubrificazione regolare dello scalpello garantisce un funzionamento duraturo e perfetto dell'apparecchio. A tal fine utilizzate solo olio speciale per aria compressa compreso tra gli elementi forniti.
L' olio speciale per aria compressa è disponibile anche presso i rivenditori specializzati.

Avvertenza: usate olio speciale per aria compressa biocompatibile se utilizzate l'apparecchio all'aperto.

Per la lubrificazione ci sono le seguenti possibilità

7.1 Tramite un nebulizzatore per olio
Inserite una completa unità di servizio con nebulizzatore per olio tra la fonte di aria compressa e lo scalpello. L'unita di servizio è disponibile presso i rivenditori specializzati e non è compresa tra gli elementi forniti.

7.2 A mano
Prima di ogni messa in esercizio dell'utensile ad aria compressa versate da 3 a 5 gocce di olio speciale per aria compressa nel relativo attacco. Se l'utensile ad aria compressa non viene usato per più giorni, prima di rimetterlo in esercizio dovete versare 5-10 gocce d'olio per aria compressa nel relativo attacco. Conservate l'utensile ad aria compressa solo in luoghi asciutti.

7.3 Manutenzione speciale
All'interno dell'apparecchio non si trovano altre parti che richiedano manutenzione.

8. Sono esclusi dalla garanzia:

- parti soggette ad usura
- danni causati da pressione di esercizio non consentita
- danni causati da aria compressa non trattata
- danni causati da uso scorretto o da interventi da parte di terzi.

9. Pulizia e ordinazione dei pezzi di ricambio

9.1 Pulizia
- Tenete il più possibile liberi da polvere e sporco i dispositivi di protezione, le fessure di aerazione e la carcassa del motore. Passate un panno pulito sull'apparecchio o pulitelo con un getto di aria compressa a bassa pressione.
- Consigliamo di pulire l'apparecchio subito dopo averlo usato.
- Pulite l'apparecchio regolarmente con un panno umido e un po' di sapone. Non usate detergenti o solventi, perché questi ultimi potrebbero danneggiare le parti in plastica dell'apparecchio. Fate attenzione che non possa penetrare dell'acqua all'interno dell'apparecchio.

9.2 Ordinazione dei pezzi di ricambio
In caso di ordinazione dei pezzi di ricambio è necessario indicare quanto segue:
- Tipo di apparecchio
- Numero di articolo dell'apparecchio
- Numero di identificazione dell'apparecchio

Per i prezzi e le informazioni attuali si veda www.isc-gmbh.info

10. Conservazione

Conservate l'apparecchio e i suoi accessori in un luogo buio, asciutto, al riparo dal gelo e non accessibile ai bambini. La temperatura ottimale per la conservazione è compresa tra i 5 e i 30°C. Conservate l'apparecchio nell'imballaggio originale.

11. Smaltimento e riciclaggio

L'apparecchio si trova in un imballaggio per evitare i danni dovuti al trasporto. Questo imballaggio rappresenta una materia prima e può perciò essere utilizzato di nuovo o riciclato. L'apparecchio e i suoi accessori sono fatti di materiali diversi, per es. metallo e plastica. Consegnate i pezzi difettosi allo smaltimento di rifiuti speciali. Per informazioni rivolgetevi a un negozio specializzato o all'amministrazione comunale!

„Advarsel – Læs betjeningsvejledningen for at reducere risikoen for personskade“

Brug høreværn.
Støjudviklingen fra maskinen kan forårsage høretab.

Brug beskyttelsesbriller.
Gnister, som opstår under arbejdet, eller splinter, spån og støv, som står ud fra maskinen, kan forårsage synstab.

⚠ **Vigtigt!**
Ved brug af denne type maskiner er der visse sikkerhedsforanstaltninger, der skal tages højde for for at undgå skader på personer og materiel. Læs derfor betjeningsvejledningen/sikkerhedsanvisningerne grundigt igennem først. Opbevar betjeningsvejledningen et praktisk sted, så du altid har den lige ved hånden. Husk at lade betjeningsvejledningen/sikkerhedsanvisningerne følge med maskinen, hvis du overdrager den til andre. Vi fraskriver os ethvert ansvar for skader på personer eller materiel, der måtte opstå som følge af, at anvisningerne i denne betjeningsvejledning, navnlig vedrørende sikkerhed, ikke overholdes.

1. Sikkerhedsanvisninger

⚠ **ADVARSEL**
Læs alle sikkerhedsanvisninger og øvrige anvisninger. Følges anvisningerne ikke, navnlig angående sikkerhed, kan konsekvensen være elektrisk stød, brand og/eller svære kvæstelser.
Alle sikkerhedsanvisninger og øvrige anvisninger skal opbevares for senere brug.

Beskyt dig selv og dine omgivelser mod uheld ved hjælp af passende sikkerhedsforanstaltninger.

- Brug ikke mejselhammeren til andre end de tilsigtede formål.
- Trykluftsværktøj skal sikres, så det ikke er til fare for børn.
- Vær altid udhvilet og koncentreret under arbejdet.
- Trykluftstilslutning må kun etableres via en hurtigkobler.
- Indstilling af arbejdstryk skal foretages via en reduktionsventil.
- Brug ikke oxygen eller brændbare gasser som energikilde. Fare for brand og eksplosion.
- Det maksimalt tilladte arbejdstryk må ikke overskrides.
- Maskinen skal altid kun arbejde med det tryk, der er nødvendigt for den pågældende arbejdsproces; herved undgås unødig støj, slitage og heraf følgende driftsforstyrrelser.
- Brug de nødvendige personlige værnemidler, når du arbejder med mejselhammeren, især brudfaste sikkerhedsbriller, høreværn og sikkerhedshandsker.
- Arbejd ikke med maskinen i tomgang, da det indebærer en fare for, at mejslen slynges ud ukontrolleret.
- Vær opmærksom på, at brudstykker fra arbejdsemnet, tilbehørsdele eller fra den indsatte mejsel, kan slynges ud under høj fart under mejsling.
- Beskyt tredjeperson mod farer med et egnet omsluttende værn, så de ikke kan blive ramt af dele, der slynges ud under arbejdet med mejselhammeren, eller hvis mejslen skulle knække over.
- Vær opmærksom på faren for, at arbejdsemnet ødelægges under mejslingen.
- Forvis dig om, at arbejdsemnet er sikkert fikseret.
- Brug kun en strammefjeder (5), der passer (følger med). Strammefjedrene skal udskiftes, hvis de er slidte, knækker eller bøjer, for at undgå fare for kvæstelser.
- Der kan opstå gnister under arbejdet med maskinen. Arbejd derfor aldrig i nærheden af brændbare materialer, væsker eller gasser.
- Ved arbejder over hovedhøjde er brug af sikkerhedshjelm påbudt
- Brug af maskinen kan medføre knubs, afskrabninger, rifter og forbrændinger. Brug handsker.
- Brugeren skal fysisk være i stand til at håndtere maskinen.
- Sørg under arbejdet for at have en bekvem kropsholdning, og skift af og til stilling for at forebygge ubehag.
- Rør aldrig mejslen, hverken under arbejdet, eller når maskinen er slukket. Fare for læsioner på fingre og hænder. Mejslen kan blive meget varm.
- Brug kun originale reservedele, som passer til maskinen.
- Hold slangen fast i hånden, når du løsner lynkoblingen, og brug ikke defekte tilslutninger for at undgå kvæstelser, forårsaget af en ustyrlig trykluftsslange.
- Arbejd ikke med defekt udstyr. Udskift defekte dele for at undgå kvæstelser.
- Hold den indsatte mejsel ind mod arbejdsemnet, inden du aktiverer maskinen.
- Slip aftrækkeren (2), mens lufttilførslen er afbrudt.
- Uventede bevægelser fra maskinen eller brud på mejslen kan føre til alvorlige ulykker. Sørg derfor altid for at stå sikkert og stabilt, så du også ved uventede bevægelser kan bevare kontrollen over maskinen og holde din arbejdsstilling.
- Udskridning, snublen og fald er de hyppigste årsager til kvæstelser på arbejdspladsen. Vær opmærksom på glat underlag, som forårsages af arbejdet med værktøjet, og pas på ikke at falde over luftslangen.
- Vær årvågen over for skjulte farer, såsom elektriske ledninger eller vandledninger.
- Maskinen er ikke isoleret i tilfælde af berøring af en elektrisk ledning. Undgå til enhver tid kontakt

med elektriske ledninger.
- Afhængig af det materiale, der skal bearbejdes, kan støv og gasarter udgøre en sundhedsmæssig fare for den betjenende person (f.eks. kræft, fødselsskader, astma og/eller dermatitis).
- Sørg for, at udstrømmende luft hvirvler så lidt støv op som muligt.
- Støj kan forårsage varige høreskader. Ubeskyttet at lade sig udsætte for høje støvniveauer kan føre til høretab og andre gener, såsom tinnitus (ringen, summen, piben eller brummen for ørerne). Brug høreværn For at holde støj og vibration på så lavt et niveau som muligt, skal du følge vejledningens anvisninger angående anvendelse og vedligeholdelse.
Svingningsdæmpende materiale som mellemlag, f.eks. ved pladebearbejdning, kan ligeledes nedsætte støjniveauet.
- Brug kun skarpe mejsler, da stumpe mejsler kræver et højere tryk og kan brække over, ligesom de også øger vibrationen.
- Vibrationer kan overføres til hele kroppen, specielt arme og hænder. Meget kraftig og vedvarende vibration kan skabe forstyrrelser i nerver og blodkar. Regelmæssige arbejdspauser nedsætter markant risikoen for forstyrrelser forårsaget af vibration.
- Hold maskinen med et let, men sikkert greb, alt imens du er opmærksom på den indvirkende reaktionskraft. Risikoen for gener som følge af vibration er normalt højere ved et mere fast greb.
- Bær varmt tøj, hvis du arbejder i kolde omgivelser. Hold dine hænder varme og tørre.
- Hvis der skulle opstå smerter eller gentagne symptomer under arbejdet med maskinen, skal du ikke ignorere det, men opsøge en læge.
- Arbejde med mejselhammer kan føre til gener i hænder, arme, skuldre, nakke eller andre legemsdele.
- Lad ikke kold luft strømme hen over hånden.
- Trykluft kan føre til alvorlig kvæstelse.
- Ret ikke udstrømmende trykluft mod andre personer eller dig selv.
- Kobl trykluftstilslutningen af, og gør maskinen trykløs, inden du vedligeholder, reparerer eller transporterer den eller indsætter en anden mejsel.
- Brug ikke mejslerne som håndværktøj. De er konstrueret specielt til brug sammen med en mejselhammer.
- Bær ikke trykluftsværktøjet i slangen.
- Køl ikke varmt værktøj af i vand. Dette kan medføre beskadigelse.
- Brug ikke mejslerne som vægtstangsarme.
- Kun kvalificerede og øvede personer må arbejde med maskinen.
- Undlad at foretage ændringer på maskinen. Ændringer kan nedsætte sikkerhedsanordningernes funktionsevne og dermed øge faren for brugeren.
- Sørg for, at alle brugere af maskinen har adgang til betjeningsvejledningen.
- Kontroller med jævne mellemrum mærkepladen og skiltene på maskinen; disse skal være fuldt læsbare. Ellers skal du kontakte vores servicecenter.
- Maskinen skal anvendes og vedligeholdes som anbefalet i betjeningsvejledningen for at holde støv- og gasmængder, støj og vibration på et minimum.
- Forekomst af støv eller gas skal kontrolleres straks.
- Forbrugsmaterialerne/Indsatsværktøjet skal vælges, vedligeholdes og udskiftes som anbefalet i vejledningen, for at undgå unødig forøgelse af støv-/gasmængder, støj og vibration.
- Indstil arbejdet, hvis du oplever nedsat hørelse, kriblen, smerter eller lyse pletter på huden på fingre eller hænder, og opsøg en læge.
- Hold ikke indsatsværktøjet med den frie hånd, da det fører til øget vibrationsbelastning.
- Brug ikke koblinger med snaplukke på luftindtaget. Brug slangetilslutninger med gevind af hærdet stål (eller materiale med lignende modstandsdygtighed over for vibration).
- Ved anvendelse af universelle drejekoblinger (klokobling) skal der installeres låsestifte og benyttes et fastholdelsessystem til trykluftsslanger som beskyttelse mod mulige „slange til værktøj-“ eller „slange til slange-“fejlforbindelser.

2. Oversigt over maskinen (fig. 1/2)

1. Cylinder
2. Aftrækker
3. Luftreguleringsskrue
4. Indstiksnippel
5. Strammefjeder
6. Fladmejsel
7. Spidsmejsel
8. Nittemejsel
9. Skæremejsel (Plademejsel)
10. Special-trykluftsolie

3. Leveringsomfang

- Åbn pakken, og tag forsigtigt maskinen ud af emballagen.
- Fjern emballagematerialet samt emballage- og transportsikringer (hvis sådanne forefindes).
- Kontroller, at der ikke mangler noget.
- Kontroller maskine og tilbehør for transportskader.
- Smid ikke emballagen ud, før garantiperioden er udløbet.

VIGTIGT
Maskinen og emballagen er ikke legetøj! Børn må ikke lege med plastikposer, folier og smådele! Fare for indtagelse og kvælning!

- Trykluft-mejselhammer
- Indstiksnippel
- Strammefjeder
- Mejselsæt (4 mejsler)
- Special-trykluftsolie
- Original betjeningsvejledning

4. Formålsbestemt anvendelse

Mejselhammeren er et trykluftsdrevet værktøj til mange forskellige anvendelsessituationer. Den egner sig f.eks. til slidsarbejder, afslåning af fliser eller udvendigt puds, til murgennembrydning, overkapning af eller skæring i plader og til afslåning af bolte og nitter.

Udblæsningsluften strømmer ud foran på huset.

Maskinen må kun anvendes i overensstemmelse med det tilsigtede formål. Enhver anden form for anvendelse er ikke tilladt. Vi fraskriver os ethvert ansvar for skader, det være sig på personer eller materiel, der måtte opstå som følge af, at maskinen ikke er blevet anvendt korrekt. Ansvaret herfor bæres alene af brugeren/ejeren.

Bemærk, at vore maskiner ikke er konstrueret til erhvervsmæssig, håndværksmæssig eller industriel brug. Vi fraskriver os ethvert ansvar, såfremt maskinen anvendes i erhvervsmæssigt, håndværksmæssigt, industrielt eller lignende øjemed.

Reparationer og servicearbejde må kun udføres af autoriserede værksteder.

Bemærk!
Er slangens indvendige diameter for lille og slangeledningen for lang, vil dette nedsætte maskinens ydeevne.

5. Tekniske data

Maks. tilladt arbejdstryk:	6,3 bar
Luftforbrug ved 6,3 bar:	79 l/min
Mejselindtag (6-kant):	9,8 mm
Slaglængde:	44 mm
Slagantal:	4.500 min^{-1}
Anbefalet slangediameter:	Ø 10 mm
Vægt:	1,1 kg

Støj og vibration

Støj- og vibrationstal er målt i henhold til standarderne ISO 15744 og ISO 28927-10.

Lydtryksniveau L_{pA}	84 dB(A)
Usikkerhed K_{pA}	3 dB
Lydeffektniveau L_{WA}	95,2 dB(A)
Usikkerhed K_{WA}	3 dB

Brug høreværn

Støjudviklingen fra maskinen kan føre til nedsat hørelse.

Vibrationer
Svingningsemissionstal a_{hd} = 9,5 m/s²
Usikkerhed K = 1,4 m/s²

Supplerende information

Advarsel!
Det angivne svingningsemissionstal er målt ud fra en standardiseret prøvningsmetode og kan – afhængig af den måde, maskinen anvendes på – ændre sig og i undtagelsestilfælde ligge over den angivne værdi.

Det angivne svingningsemissionstal kan anvendes til at sammenligne maskiner indbyrdes.

Det angivne svingningsemissionstal kan også anvendes til en indledende skønsmæssig vurdering af den negative påvirkning.

Støjudvikling og vibration skal begrænses til et minimum!

- Brug kun intakte og ubeskadigede maskiner og enheder.
- Vedligehold og rengør maskinen med jævne mellemrum.
- Tilpas arbejdsmåden efter maskinen.
- Overbelast ikke maskinen.
- Lad i givet fald maskinen underkaste et eftersyn.
- Sluk maskinen, når den ikke benyttes.
- Brug handsker.

Tilbageværende risici
Selv om maskinen betjenes ifølge forskrifterne, vil der stadig være en vis risiko at tage højde for. Følgende farer kan opstå, alt efter maskinens type og konstruktionsmåde:

1. Lungeskader, hvis du ikke bærer støvmaske.
2. Høreskader, hvis du ikke bærer høreværn.
3. Helbredsskader, som følge af hånd-arm-vibration, såfremt maskinen benyttes over et længere tidsrum eller ikke håndteres og vedligeholdes forskriftsmæssigt.

Luftforsyning:
Via en trykluftskilde med mulighed for trykindstilling, som f.eks. kompressor. Læs også afsnit 8 om vedligeholdelse, inden du tager maskinen i brug.

Kompressorens effektvolumen:
Den anvendte kompressor skal have en kedelvolumen på mindst 50 liter og en motoreffekt på ca. 2,2 kW.

Indstillingsværdier til arbejdet:
På din trykluftsforsyning indstilles et arbejdstryk på maksimalt 6,3 bar.

6. Ibrutagning (fig. 3)

Skru den medfølgende indstiksnippel (4) i lufttilslutningen, efter at du forinden har viklet 2-3 lag tætningsbånd på gevindet. Stik den ønskede mejsel i mejselhammerens sekskantindtag. Skub strammefjederen (5) hen over mejslen. Skru strammefjederen fast på cylinderens (1) gevind, så den går i anslag, idet du holder strammefjederen i den forreste holdebøjle.
Slut mejselhammeren til en kompressor eller et trykluftsnet med en passende effekt. Brug her en fleksibel trykluftsslange (Ø 10 mm indvendig) med lynkobling. Sørg for, at luftreguleringsskruen (3) er indstillet således, at der kan strømme luft igennem. Før mejselhammeren hen til det objekt, der skal bearbejdes. Mejselhammeren sættes i drift ved at betjene aftrækkeren (2).

Inden udskiftning af mejslen skal maskinen kobles fra trykluftskilden. Skru strammefjederen af mejselhammerens cylinder, idet du holder fjederen i den bageste bøjle. Nu kan mejslen skiftes ud som beskrevet ovenfor.
Fra tid til anden skal mejselskaftet smøres let med almindeligt smørefedt.

7. Vedligeholdelse

Vigtigt: Kobl maskinen fra trykluftsnettet, inden vedligeholdelse og rengøring påbegyndes.

Hvis de her anførte vedligeholdelsesanvisninger overholdes, vil du kunne få glæde af dette kvalitetsprodukt i lang tid fremover.
Rengør maskinen grundigt umiddelbart efter arbejdsophør.

Regelmæssig smøring af maskinen er en forudsætning for en vedvarende fejlfri funktion. Til det skal bruges den medfølgende special-trykluftsolie. Special-trykluftsolie fås også hos din specialforhandler.

Bemærk: Brug forureningsfri trykluftsolie, når maskinen benyttes uden for værkstedet.

Du kan vælge mellem følgende muligheder for smøring:

7.1 Via en oliesmøreanordning
Tilslut en komplet serviceunit med olietåge-smøreanordning mellem trykluftskilden og mejselhammer. En serviceunit fås hos din specialforhandler og følger ikke med maskinen.

7.2 Manuel
Påfør 3-5 dråber special-trykluftsolie på trykluftstilslutningen, hver gang før trykluftsværktøjet tages i brug. Har trykluftsværktøjet være ude af drift i flere dage, skal der dryppes 5-10 dråber special-trykluftsolie i trykluftstilslutningen, inden du tænder. Trykluftsværktøjet skal opbevares i et tørt rum.

7.3 Øvrig vedligeholdelse
Der findes ikke yderligere vedligeholdelseskrævende dele inde i maskinen.

8. Ikke omfattet af garantien:

- Sliddele
- Skader som følge af forkert arbejdstryk.
- Skader som følge af urenset trykluft.
- Skader som følge af usagkyndig brug eller uautoriseret indgreb i maskinen.

9. Renholdelse og reservedelsbestilling

9.1 Renholdelse

- Hold så vidt muligt beskyttelsesanordninger, ventilationskanaler og motorhus fri for støv og snavs. Tør maskinen af med en ren klud, eller foretag trykluftsudblæsning med lavt tryk.
- Vi anbefaler, at maskinen rengøres hver gang efter brug.
- Rengør af og til maskinen med en fugtig klud og lidt blød sæbe. Undgå brug af rengørings- og opløsningsmidler, da det vil kunne beskadige kunststofdelene. Sørg for, at der ikke kan trænge vand ind i de indvendige dele.

9.2 Reservedelsbestilling:

Ved bestilling af reservedele skal følgende oplyses:

- Maskinens typebetegnelse
- Maskinens varenummer
- Maskinens identifikationsnummer

Aktuelle priser og øvrig information findes på www.isc-gmbh.info

10. Opbevaring

Maskinen og dens tilbehør skal opbevares på et mørkt, tørt og frostfrit sted uden for børns rækkevidde. Den optimale lagertemperatur ligger mellem 5 og 30˚C. Opbevar maskinen i den originale emballage.

11. Bortskaffelse og genanvendelse

Maskinen leveres indpakket for at undgå transportskader. Emballagen består af råmaterialer og kan genanvendes eller indleveres på genbrugsstation. Maskinen og dens tilbehør består af forskelligartede materialer, f.eks. metal og plast. Defekte komponenter må ikke smides ud som almindeligt husholdningsaffald, men skal kasseres ifølge miljøforskrifterne. Hvis du er i tvivl: Spørg din forhandler, eller forhør dig hos din kommune!

“Varning – Läs igenom bruksanvisningen för att sänka risken för skador”

Bär hörselskydd.
Buller kan leda till att hörseln förstörs.

Använd skyddsglasögon.
Medan du använder elverktyget finns det risk för att gnistor uppstår eller att splitter, spån och damm slungas ut ur verktyget. Dessa kan leda till att du blir blind.

⚠ **Varning!**
Innan maskinen kan användas måste särskilda säkerhetsanvisningar beaktas för att förhindra olyckor och skador. Läs därför noggrant igenom denna bruksanvisning och dessa säkerhetsanvisningar. Förvara den på ett säkert ställe så att du alltid kan hitta önskad information. Om maskinen ska överlåtas till andra personer måste även denna bruksanvisning och dessa säkerhetsanvisningar medfölja. Vi övertar inget ansvar för olyckor eller skador som har uppstått om denna bruksanvisning eller säkerhetsanvisningarna åsidosätts.

1. Säkerhetsanvisningar

⚠ **VARNING!**
Läs igenom alla säkerhetsanvisningar och instruktioner. Om säkerhetsanvisningar och andra instruktioner inte beaktas finns det risk för elektriska slag, brand eller allvarliga personskador.
Spara på alla säkerhetsanvisningar och instruktioner för framtida bruk.

Skydda dig själv och omgivningen mot olyckor genom att vidtaga lämpliga försiktighetsåtgärder.

- Använd endast bilningshammaren till avsett ändamål.
- Se till att tryckluftsverktyg är oåtkomliga för barn.
- Se till att du är utvilad och koncentrerad innan du börjar jobba.
- Anslut tryckluft endast via en snabbkoppling.
- Ställ in arbetstrycket med en trycksänkare.
- Använd inte syre eller brännbara gaser som energikälla. Brand- och explosionsrisk!
- Se till att maximalt tillåtet arbetstryck inte överskrids.
- Använd maskinen endast med så pass högt tryck som krävs för just detta arbete. Därmed kan du undvika både onödigt högt ljud och större slitage, samtidigt som du kan undvika störningar.
- Bär alltid lämpliga skyddskläder när du använder bilningshammaren, särskilt slagsäkra skyddsglasögon, hörselskydd och skyddshandskar.
- Använd inte maskinen i tomgång eftersom det då finns risk för att mejseln slungas iväg okontrollerat.
- När du använder bilningshammaren finns det risk för att delar bryts av från arbetsstycken, tillbehörsdelar eller den monterade mejseln och snabbt slungas ut.
- Använd ett lämpligt omgivningsskydd som ska skydda andra personer mot risker som kan uppstå medan bilningshammaren används eller om mejseln bryts sönder och delar slungas ut.
- Tänk på att det är möjligt att arbetsstycket går sönder medan du bilar.
- Övertyga dig om att arbetsstycket har spänts fast säkert.
- Använd endast en passande spännfjäder (5) (ingår i leveransen). För att undvika personskador, byt ut spännfjädern om den är sliten, har brutits eller har böjts.
- Det finns risk för att gnistor bildas när du använder denna maskin. Arbeta därför aldrig med denna maskin i närheten av brännbara material, vätskor eller gaser.
- Bär skyddshjälm när du använder maskinen.
- När maskinen används finns det risk för mekaniska slag, skrubbsår, skärskador eller brännskador. Bär handskar.
- Användaren måste vara fysiskt kapabel att använda maskinen.
- Se till att du står rätt med kroppen när du använder maskinen. Skifta kroppsställning vid behov för att undvika besvär.
- Rör aldrig vid mejseln medan eller efter att maskinen har använts. Risk för att fingrar eller händer skadas. Mejseln kan vara het
- Använd endast original-reservdelar som är avsedda för denna maskin.
- Håll fast slangen med handen när snabbkopplingen lossas. Använd inga defekta anslutningar eftersom det annars finns risk för personskador om tryckluftsslangen slår omkring.
- Använd inga defekta maskiner. Byt ut defekta komponenter för att undvika personskador.
- Sätt mejseln mot arbetsstycket innan du slår på maskinen.
- Släpp avtryckaren (2) om luftförsörjningen har brutits.
- Oväntade rörelser i maskinen eller brottskador i mejseln kan leda till allvarliga olyckor. Se därför till att du alltid står stadigt och säkert så att du kan behålla herraväldet över maskinen vid ovanliga rörelser och behålla rätt kroppshållning.
- Personskador uppstår ofta vid arbetsplatsen om användaren halkar, snavar eller faller. Var särskilt försiktig vid halt underlag som uppstått när verktyget används och se till att du inte snavar över luftslangen.
- Var försiktig vid dolda faror som t ex elektriska ledningar eller vattenledningar.
- Denna maskin är inte isolerad om den skulle komma i kontakt med en elektrisk ledning. Undvik tvunget all slag kontakt med elektriska ledningar.
- Beroende på vilket material som bearbetas, kan damm och fas vara hälsofarliga för användaren (t ex cancer, förlossningsskador, astma eller

dermatit).

- Se till att luft som släpps ut virvlar upp så lite damm som möjligt.
- Buller kan förorsaka permanenta hörselskador. Om en oskyddad person utsätts för höga bullernivåer finns det risk för hörselskador och andra problem, t ex tinnitus (tjutande, summande eller brummande ton i öronen). Bär hörselskydd. För hålla bullret och vibrationerna på en så låg nivå som möjligt, beakta underhålls- och anvisningsinstruktionerna i bruksanvisningen. Även vibrationsdämpande material som läggs in som mellanskikt, t ex vid plåtbearbetning, kan sänka bullernivån.
- Använd endast vassa mejslar eftersom trubbiga mejslar kräver ett högre tryck och löper risk att brytas sönder, samtidigt som vibrationen stiger.
- Det finns risk för att vibrationerna överförs till kroppen, särskilt till händer och armar. Mycket starka och ihållande vibrationer kan leda till skador i nerverna och blodkärlen. Regelbundna arbetspauser minimerar risken för störningar av vibrationer.
- Håll fast maskinen lätt men säkert. Beakta reaktionskrafterna som uppstår. Risken för besvär av vibration är alltid högre om du håller fast maskinen hårdare.
- Bär varma kläder om du jobbar i kall omgivning. Se till att du håller dina händer varma och torra.
- Om du märker av smärtor eller återkommande symptom medan du använder maskinen, får du inte ignorera dessa tecken utan måste uppsöka läkare.
- När du arbetar med bilningshammaren finns det risk för besvär i händerna, armarna, axlarna, nacken eller andra kroppsdelar.
- Låt aldrig kall luft flöda över handen.
- Tryckluft kan leda till allvarliga personskador.
- Rikta aldrig utströmmande tryckluft mot andra personer eller mot dig själv.
- Koppla loss tryckluftsförsörjningen och töm maskinen på tryck innan du underhåller, reparerar eller transporterar maskinen, eller innan du byter mejseln.
- Använd inte mejslarna som handverktyg. Dessa mejslar har konstruerats särskilt för användning i en bilningshammare.
- Bär aldrig tryckluftsverktyg i slangen.
- Kyl aldrig heta verktyg i vatten. Detta kan leda till skador.
- Använd inte mejslarna som hävverktyg.
- Endast kvalificerade och utbildade personer får använda denna maskin.
- Gör inga ändringar på denna maskin. Ändringar kan begränsa säkerhetsanordningarnas funktion och därmed höja riskpotentialen för användaren.
- Se till att alla användare har tillgång till bruksanvisningen.
- Kontrollera regelbundet att information som anges på märkskylten samt alla märkningar på maskinen är läsliga. Kontakta vårt servicecenter om de har skadats.
- Använd och underhåll maskinen endast rekommendationerna i bruksanvisningen för att undvika damm, gas, buller och vibrationer.
- Vid de platser där damm och gas kan uppstå är det absolut viktigt att kontrollera när de uppstår.
- Välj, underhåll och byt ut förbrukningsmaterial eller insatsverktyg enligt rekommendationerna i bruksanvisningen. Därmed kan man undvika att omfattningen av damm, gas, buller och vibrationen stiger onödigt mycket.
- Slå alltid ifrån maskinen om du märker att du förlorar känseln i fingrarna eller händerna, om du märker hur det sticker och smärtar, eller om huden börjar blekna. Uppsök därefter läkare.
- Håll inte fast insatsverktyget med den fria handen eftersom detta leder till högre vibrationsbelastning.
- Använd inga snabbkopplingar vid luftintaget. Använd slanganslutningar med gängor av härdat stål (eller av ett material med jämförbart vibrationsmotstånd).
- Om universella vridkopplingar (klokopplingar) används, måste spärrstift installeras och ett spärrsystem för tryckluftsslangar användas som ska förhindra felaktig anslutning av typ “slang till verktyg” eller “slang till slang”.

2. Beskrivning av maskinen (bild 1/2)

1. Cylinder
2. Avtryckare
3. Luftregleringsskruv
4. Insticksnippel
5. Spännfjäder
6. Flatmejsel
7. Spetsmejsel
8. Nitmejsel
9. Klyvmejsel (plåtmejsel)
10. Special-tryckluftsolja

3. Leveransomfattning

- Öppna förpackningen och ta försiktigt ut maskinen ur förpackningen.
- Ta bort förpackningsmaterialet samt förpacknings- och transportsäkringar (om förhanden).
- Kontrollera att leveransen är komplett.
- Kontrollera om maskinen eller tillbehörsdelarna har skadats i transporten.
- Spara om möjligt på förpackningen tills garantitiden har gått ut.

VARNING!
Maskinen och förpackningsmaterialet är inga leksaker! Barn får inte leka med plastpåsar, folie eller smådelar! Risk för att barn sväljer delar och kvävs!

- Tryckluftsdriven bilningshammare
- Insticksnippel
- Spännfjäder
- Mejselsats (4 mejslar)
- Special-tryckluftsolja
- Original-bruksanvisning

4. Ändamålsenlig användning

Mejselhammaren är ett tryckluftsdrivet verktyg med många användningsmöjligheter.
Den är lämplig t ex för att skära spår, för att knacka loss stenplattor eller puts, för att hugga hål i väggar, för att skära i plåt och för att slå av bultar och nitar.

Frånluften släpps ut framåt på huset.

Maskinen får endast användas till sitt avsedda ändamål. Användningar som sträcker sig utöver detta användningsområde är ej ändamålsenliga. För materialskador eller personskador som resulterar av sådan användning ansvarar användaren/operatören själv. Tillverkaren påtar sig inget ansvar.

Tänk på att våra produkter endast får användas till ändamålsenligt syfte och inte har konstruerats för yrkesmässig, hantverksmässig eller industriell användning. Vi ger därför ingen garanti om produkten ska användas inom yrkesmässiga, hantverksmässiga eller industriella verksamheter eller vid liknande aktiviteter.

Reparationer och service får endast utföras av auktoriserade fackverkstäder.

Observera!
För liten innerdiameter på slangen och för lång slang leder till effektförlust på maskinen.

5. Tekniska data

Max tillåtet arbetstryck:	6,3 bar
Luftförbrukning (6,3 bar):	79 l/min
Mejselhållare (6-kant):	9,8 mm
Slag:	44 mm
Slagantal:	4500 slag/min
Rekommenderad slangdiameter:	Ø 10 mm
Vikt:	1,1 kg

Buller och vibration

Buller- och vibrationsvärden har bestämts enligt ISO 15744 och ISO 28927-2.

Ljudtrycksnivå L_{pA}	84 dB(A)
Osäkerhet K_{pA}	3 dB
Ljudeffektnivå L_{WA}	95,2 dB(A)
Osäkerhet K_{WA}	3 dB

Bär hörselskydd.
Buller kan leda till nedsatt hörsel.

Vibrationer
Vibrationsemissionsvärde a_h = 9,5 m/s²
Osäkerhet K = 1,4 m/s²

Ytterligare information

Varning!
Vibrationsemissionsvärdet som anges har mätts upp med en standardiserad provningsmetod och kan variera beroende på vilket sätt som maskinen används. I undantagsfall kan det faktiska värdet avvika från det angivna värdet.

Vibrationsemissionsvärdet som anges kan användas om man vill jämföra olika maskiner.

Vibrationsemissionsvärdet som anges kan även användas för en första bedömning av inverkan från maskinen.

Begränsa uppkomsten av buller och vibration till ett minimum!

- Använd endast intakta maskiner.
- Underhåll och rengör maskinen regelbundet.
- Anpassa ditt arbetssätt till maskinen.
- Överbelasta inte maskinen.
- Lämna in maskinen för översyn vid behov.
- Slå ifrån maskinen om den inte längre används.
- Bär handskar.

Kvarstående risker
Kvarstående risker föreligger alltid även om denna maskin används enligt föreskrift. Följande risker kan uppstå på grund av maskinens konstruktion och utförande:

1. Hörselskador om inget lämpligt hörselskydd används.
2. Hälsoskador som uppstår av hand- och armvibrationer om maskinen används under längre tid eller om den inte hanteras och underhålls enligt föreskrift.

Luftförsörjning
Från en tryckluftskälla med möjlighet att ställa in trycket, t ex en kompressor. Läs igenom avsnitt 8 (Underhåll och skötsel) innan maskinen tas i drift.

Kompressorns prestanda
Kompressorn som används bör uppvisa en tryckkärlsvolym på 50 liter och en motoreffekt på ca 2,2 kW.

Inställningsvärden för att utföra arbetsuppgifter
Ställ in tryckluftsförsörjningen på maximalt 6,3 bar arbetstryck.

6. Använda maskinen (bild 3)

Skruva fast den bifogade insticksnippeln (4) i luftanslutningen efter att du har lindat 2-3 lager tätningsband på gängorna. Sätt in avsedd mejsel i bilningshammarens sexkantfäste. Skjut spännfjädern (5) över mejseln. Vrid spännfjädern på cylinderns (1) gängor tills det tar emot. Håll fast spännfjädern vid den främre fixeringsbygeln.
Anslut bilningshammaren till en tillräckligt stark kompressor resp. ett tryckluftsnät. Använd en flexibel tryckluftsslang (innerdiameter Ø 10 mm) med snabbkoppling. Kontrollera att luftregleringsskruven (3) är inställd så att luft kan flöda igenom. För bilningshammaren mot objektet som ska bearbetas. Tryck in avtryckaren (2) för att ta bilningshammaren i drift.

Om mejseln ska bytas ut måste maskinen först kopplas loss från tryckluftskällan. Håll fast spännfjädern vid den bakre bygeln och vrid sedan av den från bilningshammarens cylinder. Nu kan du byta ut mejseln enligt beskrivningen ovan.
Då och då bör mejselskaftet smörjas in med normalt smörjfett.

7. Underhåll och skötsel

Varning! Koppla loss maskinen från tryckluftsnätet innan du utför underhåll och rengöring.

Följ underhållsanvisningarna för att garantera att du under många års tid ska få glädje av denna kvalitetsprodukt utan att driftstörningar uppstår.

För att din bilningshammare ska fungera pålitligt under lång tid framöver är det viktigt att den smörjs in regelbundet. Använd endast special-tryckluftsoljan som medföljer maskinen. Du kan även köpa special-tryckluftsolja i en specialbutik.

Obs! Använd miljövänlig tryckluftsolja om maskinen ska användas utanför verkstäder.

Maskinen kan smörjas på ett av följande olika sätt:

7.1 Med en dimsmörjningsanordning
Koppla in en komplett luftberedningsenhet med dimsmörjningsanordning mellan tryckluftskällan och slagskruvdragaren. En luftberedningsenhet medföljer ej utan måste köpas i en specialbutik.

7.2 För hand
Tillsätt 3-5 droppar special-tryckluftsolja i tryckluftsanslutningen varje gång innan du använder tryckluftsverktyget. Om tryckluftsverktyget inte har använts under flera dagar, måste du tillsätta 5-10 droppar olja i tryckluftsanslutningen innan maskinen används.
Förvara tryckluftsverktyget endast i torra utrymmen.

7.3 Övrigt underhåll
I maskinens inre finns inga delar som kräver underhåll.

8. Följande täcks inte av garantin:

- Slitagedelar
- Skador pga otillåtet arbetstryck
- Skador pga ej förbehandlad tryckluft
- Skador pga ej avsedd användning eller främmande ingrepp

9. Rengöring och reservdelsbeställning

9.1 Rengöra maskinen

- Håll skyddsanordningarna, ventilationsöppningarna och motorkåpan i så damm- och smutsfritt skick som möjligt. Torka av maskinen med en ren duk eller blås av den med tryckluft med svagt tryck.
- Vi rekommenderar att du rengör maskinen efter varje användningstillfälle.
- Rengör maskinen med jämna mellanrum med en fuktig duk och en aning såpa. Använd inga rengörings- eller lösningsmedel. Dessa kan skada maskinens plastdelar. Se till att inga vätskor tränger in i maskinens inre.

9.2 Reservdelsbeställning

Lämna följande uppgifter vid beställning av reservdelar:

- Maskintyp
- Maskinens artikel-nr.
- Maskinens ident-nr.
- Reservdelsnummer för erforderlig reservdel

Aktuella priser och ytterligare information finns på www.isc-gmbh.info

10. Förvaring

Förvara maskinen och dess tillbehör på en mörk, torr och frostfri plats samt otillgängligt för barn. Den bästa förvaringstemperaturen är mellan 5 och 30˚C. Förvara maskinen i originalförpackningen.

11. Skrotning och återvinning

Maskinen ligger i en förpackning som fungerar som skydd mot transportskador. Denna förpackning består av olika material som kan återvinnas. Lämna in förpackningen till ett insamlingsställe för återvinning. Maskinen och dess tillbehör består av olika material som t ex metaller och plaster. Lämna in defekta delar till ett godkänt insamlingsställe i din kommun. Hör efter med din kommun eller med försäljaren i din specialbutik.

“Waarschuwing – Handleiding lezen om het letselrisico te verminderen”

Draag een gehoorbeschermer.
Lawaai kan aanleiding geven tot gehoorverlies.

Draag een veiligheidsbril.
Vonken die tijdens het werk ontstaan of splinters, spanen en stof die uit het toestel ontsnappen kunnen leiden tot zichtverlies.

NL

⚠ **Let op!**
Bij het gebruik van toestellen dienen enkele veiligheidsmaatregelen te worden nageleefd om lichamelijk gevaar en schade te voorkomen. Lees daarom deze handleiding zorgvuldig door. Bewaar deze goed zodat u de informatie op elk moment kunt terugvinden. Mocht u dit apparaat aan andere personen doorgeven, gelieve dan deze handleiding mee te geven. Wij zijn niet aansprakelijk voor ongevallen of schade die te wijten zijn aan niet-naleving van deze handleiding en van de veiligheidsinstructies.

1. Veiligheidsinstructies

⚠ **WAARSCHUWING**
Lees alle veiligheidsinstructies en aanwijzingen. Nalatigheden bij de inachtneming van de veiligheidsinstructies en aanwijzingen kunnen elektrische schok, brand en/of zware letsels veroorzaken.
Bewaar alle veiligheidsinstructies en aanwijzingen voor de toekomst.

Bescherm u en uw omgeving tegen gevaar voor ongelukken door de gepaste voorzorgsmaatregelen te nemen.

- Beitelhamer niet aan zijn eigenlijke bestemming onttrekken.
- Pneumatisch materieel buiten bereik van kinderen houden.
- Enkel uitgerust en geconcentreerd te werk gaan.
- Persluchtaansluiting alleen via een snelsluitkoppeling bewerkstelligen.
- De afstelling van de werkdruk dient via een drukregelaar te gebeuren.
- Als energiebron geen zuurstof of brandbare gassen gebruiken. Er bestaat brand- en explosiegevaar.
- De maximaal toegestane werkdruk niet overschrijden.
- Gebruik het toestel alleen met de druk die nodig is voor de desbetreffende arbeidsgang teneinde onnodig hoge geluidsniveaus, verhoogde slijtage en daaruit voortvloeiende storingen te voorkomen.
- Draag bij het werken met de beitelhamer de vereiste beschermende kleding, vooral een slagvaste veiligheidsbril, gehoorbeschermer en veiligheidshandschoenen.
- Gebruik het toestel niet bij nullast om het ongecontroleerd wegspringen van de beitel te voorkomen.
- Hou er rekening mee dat bij het beitelen brokjes van het werkstuk, van accessoires of van de ingezette beitel heel vlug kunnen afspringen.
- Bescherm derden tegen gevaren door de omgeving doelmatig te beveiligen tegen brokjes die bij het werken met de beitelhamer of bij breuk van de beitel kunnen wegspringen.
- Hou er rekening mee dat bij het beitelen een vernietiging van het werkstuk mogelijk is.
- Vergewis u ervan dat het werkstuk voldoende is gefixeerd.
- Gebruik enkel een passende spanveer (5) (bij de leveringsomvang begrepen). Vervang de spanveer als die versleten, gebroken of kromgebogen is om letsel te voorkomen.
- Bij het werken met dit toestel kunnen vonken ontstaan. Werk daarom met dit toestel nooit in de buurt van brandbare materialen, vloeistoffen of gassen.
- Draag bij bovenhoofds werken een veiligheidshelm.
- Het gebruik van het toestel kan kneuzingen, ontvelling, snij- en brandwonden veroorzaken. Draag handschoenen.
- De gebruiker moet fysisch bekwaam zijn het toestel te bedienen.
- Let tijdens het gebruik van het toestel op een aangename lichaamshouding en verwissel van lichaamshouding om klachten te voorkomen.
- Raak nooit de beitel aan gedurende of vlak na het gebruik van het toestel. Letsel aan vingers of handen zouden het gevolg kunnen zijn. De beitel kan warm worden.
- Gebruik enkel originele wisselstukken die voor dit toestel zijn voorzien.
- Hou bij het losmaken van de snelkoppeling de slang stevig vast en gebruik geen defecte aansluitingen om letsel veroorzaakt door een rondzwierende persluchtslang te voorkomen.
- Gebruik geen defecte toestellen. Vervang defecte onderdelen om letsel te voorkomen.
- Hou de ingezette beitel tegen het werkstuk voordat u het toestel activeert.
- Laat de trekker (2) los als de luchttoevoer wordt onderbroken.
- Onverwachte bewegingen van de machine of breuk van de beitel kunnen zware ongevallen veroorzaken. Zorg er daarom voor dat u veilig en stevig staat zodat u ook bij onverwachte bewegingen het toestel kunt controleren en uw lichaamshouding kunt behouden.
- Wegglijden, struikelen en vallen zijn de voornaamste aanleiding tot letsel op de werkplek. Let op gladde ondergrond veroorzaakt door het gebruik van het toestel en ook op struikelvallen door de luchtslang.

- Pas op voor verborgen gevaren zoals elektrische leidingen of waterleidingen.
- Dit toestel is niet geïsoleerd bij contact met een elektrische leiding. Vermijd zeker elk contact met elektrische leidingen.
- Naargelang het te bewerken materiaal kunnen stof en gassen gevaarlijk zijn voor de gezondheid van de bediener (b.v. kanker, geboorteafwijkingen, asthma en/of dermatitis).
- Zorg ervoor dat ontsnappende lucht zo weinig mogelijk stof opdwarrelt.
- Lawaai kan blijvende gehoorschade veroorzaken. De onbeschermde blootstelling aan hoge lawaainiveaus kan leiden tot gehoorverlies en andere problemen zoals tinnitus (rinkelen, suizen, fluiten of brommen in de oren). Draag een gehoorbeschermer. Om het ontstaand lawaai en vibratie zo gering mogelijk te houden dient u de onderhouds- en gebruiksinstructies vermeld in de handleiding in acht te nemen. Trillingsdempend materiaal als tussenlaag bijvoorbeeld bij het bewerken van blik kan eveneens lawaai verminderen.
- Gebruik alleen scherpe beitels omdat botte beitels een hogere druk nodig hebben en kunnen breken alsmede de trillingen kunnen verhogen.
- Trillingen kunnen worden overgebracht op het hele lichaam en vooral op armen en handen. Zeer hevige alsmede voortdurende trillingen kunnen aanleiding geven tot zenuw- en vaatstoornissen. Regelmatige werkpauzen minimaliseren de kans op een stoornis veroorzaakt door trillingen.
- Hou het toestel met een lichte maar veilige greep vast en hou daarbij rekening met de zich voordoende reactiekrachten. De kans op klachten door trillingen is principieel groter als u het toestel harder vastpakt.
- Draag warme kleding als u in een koude omgeving werkt. Hou uw handen warm en droog.
- Wanneer bij het gebruik van het toestel pijn of terugkerende symptomen optreden, ignoreer die niet en consulteer de dokter.
- Werken met de beitelhamer kan aanleiding geven tot klachten in handen, armen, schouders, nek of andere lichaamsdelen.
- Laat niet koude lucht over de hand stromen.
- Perslucht kan zware letsels veroorzaken.
- Richt de ontsnappende perslucht niet op andere personen of op uzelf.
- Onderbreek de persluchtaansluiting en maak het toestel drukloos voordat u het toestel wilt onderhouden, herstellen, transporteren of van beitel wilt verwisselen.
- Gebruik de beitels niet als handgereedschap. Die zijn speciaal ontworpen voor gebruik samen met een beitelhamer.
- Draag pneumatische toestellen niet aan de slang.
- Koel warme gereedschappen niet met water. Dit zou tot beschadigingen kunnen leiden.
- Gebruik de beitels niet als hefboom.
- Alleen gekwalificeerde en getrainde personen mogen het toestel gebruiken.
- Verander dit toestel niet. Veranderingen kunnen de werking van de veiligheidsinrichtingen in gevaar brengen en bijgevolg het gevarenpotentieel voor de gebruiker verhogen.
- Stel de handleiding voor elke gebruiker ter beschikking.
- Controleer regelmatig de naamplaat en markeringen aangebracht op het toestel op leesbaarheid; indien die beschadigd zijn contacteer onze service center.
- Gebruik en onderhoud het toestel zoals aanbevolen in de handleiding teneinde stof of gassen, lawaai en trillingen te minimaliseren.
- Indien stof of gassen vrijkomen dienen die op het moment dat ze ontstaan eerst en vooral te worden gecontroleerd.
- Kies, onderhoud en vervang de verbruiksmaterialen/inzetgereedschappen zoals aanbevolen in de handleiding om een onnodige verhoging van stof/gassen, lawaai en trillingen te voorkomen.
- Stop met het toestel te gebruiken wanneer u doofheidsgevoel, tintelen, pijn of bleek worden van de huid van vingers of handen ondervindt en consulteer de dokter.
- Hou het inzetgereedschap niet met de vrije hand vast omdat dit aanleiding geeft tot verhoogde trillingsoverlast.
- Gebruik geen snelsluitkoppelingen aan de luchtinlaat. Gebruik slangaansluitingen met schroefdraad van gehard staal (of van een materiaal met vergelijkbare trillingsweerstand).
- Indien universele draaikoppelingen (klauwkoppelingen) worden gebruikt, moeten arreteerpennen worden geïnstalleerd en dient men een bevestigingssysteem voor persluchtslangen te gebruiken als beveiliging tegen mogelijke foutieve “slang tegen gereedschap” of “slang tegen slang” verbindingen.

2. Beschrijving van het toestel (fig. 1/2)

1. Cilinder
2. Trekker
3. Luchtregelschroef
4. Insteeknippel
5. Spanveer
6. Platte beitel
7. Puntbeitel
8. Klinknagelbeitel
9. Kapbeitel (Plaatbeitel)
10. Speciale persluchtolie

3. Leveringsomvang

- Open de verpakking en neem er het toestel voorzichtig uit.
- Verwijder het verpakkingsmateriaal alsmede verpakkings-/ transport-beveiligingen (indien aanwezig).
- Controleer of de leveringsomvang compleet is.
- Controleer het toestel en de accessoires op transportschade.
- Bewaar de verpakking indien mogelijk tot aan het einde van de garantieperiode.

LET OP
Het toestel en het verpakkingsmateriaal zijn geen speelgoed voor kinderen! Kinderen mogen niet met plastic zakken, folies en kleine stukken spelen! Er bestaat inslik- en verstikkingsgevaar!

- Pneumatische beitelhamer
- Insteeknippel
- Spanveer
- Beitelset (4 beitels)
- Speciale persluchtolie
- Originele handleiding

4. Reglementair gebruik

De beitelhamer is een pneumatisch gereedschap voor veelzijdige toepassingen. Hij is geschikt b.v. voor het gleuven, afslaan van tegels of buitenpleister, doorbraken van muren, kappen of doorsnijden van metalen platen en afslaan van bouten en klinknagels.

De verbruikte lucht ontsnapt aan het omhulsel naar voren.

De machine mag slechts voor werkzaamheden worden gebruikt waarvoor ze bedoeld is. Elk verder gaand gebruik is niet reglementair. Voor daaruit voortvloeiende schade of letsel van welke aard dan ook is de gebruiker/bediener, niet de fabrikant, aansprakelijk.

Wij wijzen erop dat onze toestellen overeenkomstig hun bestemming niet ontworpen zijn voor commercieel, ambachtelijk of industrieel gebruik. Wij zijn niet aansprakelijk indien het toestel in ambachtelijke of industriële bedrijven alsmede bij gelijk te stellen activiteiten wordt gebruikt.

Herstellingen en service enkel door geautoriseerde vakwerkplaatsen laten uitvoeren.

Let wel!
Slangen met een te geringe binnendiameter en te lange slangleidingen hebben een vermogensvermindering aan het toestel tot gevolg.

5. Technische gegevens

max. toegestane werkdruk:	6,3 bar
Luchtverbruik bij 6,3 bar:	79 l/min
Beitelopname (zeskant):	9,8 mm
Slag:	44 mm
Slagfrequentie:	4500 t/min
aanbevolen slangdiameter:	Ø 10 mm
Gewicht:	1,1 kg

Geluid en vibratie

De geluids- en vibratiewaarden werden bepaald volgens ISO 15744 en ISO 28927-10.

Geluidsdrukniveau L_{pA}	84 dB(A)
Onzekerheid K_{pA}	3 dB
Geluidsvermogen L_{WA}	95,2 dB(A)
Onzekerheid K_{WA}	3 dB

Draag een gehoorbeschermer.
Lawaai kan aanleiding geven tot gehoorverlies.

Trillingen
Trillingsemissiewaarde a_{hd} = 9,5 m/s²
Onzekerheid K = 1,4 m/s²

Extra informatie

Waarschuwing!
De opgegeven trillingsemissiewaarde is gemeten volgens een genormaliseerde testprocedure en kan veranderen naargelang van de wijze waarop het toestel wordt gebruikt en in uitzonderingsgevallen boven de opgegeven waarde liggen.

De opgegeven trillingsemissiewaarde kan worden gebruikt om toestellen onderling te vergelijken.

De vermelde trillingsemissiewaarde kan ook worden gebruikt om voor begin van de werkzaamheden de nadelige gevolgen te beoordelen.

Beperk de geluidsontwikkeling en vibratie tot een minimum!
- Gebruik enkel intacte toestellen.
- Onderhoud en reinig het toestel regelmatig.
- Pas uw manier van werken aan het toestel aan.
- Overbelast het toestel niet.
- Laat het toestel indien nodig nazien.
- Schakel het toestel uit als het niet wordt gebruikt.
- Draag handschoenen.

Restrisico's
Er blijven altijd restrisico's bestaan ook al wordt dit toestel naar behoren bediend. Volgende gevaren kunnen zich voordoen in verband met de bouwwijze en uitvoering van dit toestel:
1. Longletsels indien geen gepast stofmasker wordt gedragen.
2. Gehoorschade indien geen gepaste gehoorbeschermer wordt gedragen.
3. Schade aan de gezondheid die voortvloeit uit hand-arm-trillingen indien het toestel lang zonder onderbreking wordt gebruikt of niet naar behoren wordt gehanteerd en onderhouden.

Luchttoevoer:
via een persluchtbron met drukafstelmogelijkheid zoals b.v. compressor. Lees vóór de inbedrijfstelling ook hoofdstuk 8 (onderhoud).

Vermogen van de compressor:
De gebruikte compressor moet minstens een ketelvolume van 50 liter en een motorvermogen van ca. 2,2 kW hebben.

Afstelwaarden voor het werken:
Stel op uw persluchttoevoer maximaal een werkdruk van 6,3 bar af.

6. Inbedrijfstelling (fig. 3)

Draai de bijgeleverde insteeknippel (4) de luchtaansluiting in nadat u voordien
2 tot 3 lagen afdichtband rond de schroefdraad hebt gewikkeld. Steek de gewenste beitel de zeskantopname van de beitelhamer in. Schuif de spanveer (5) over de beitel. Draai de spanveer op de schroefdraad van de cilinder (1) vast tot tegen de aanslag. Hou daarbij de spanveer aan de voorste beugel.
Sluit de beitelhamer aan op een compressor met het gepaste vermogen of op een geschikte persluchtnet. Gebruik daarvoor een flexibele persluchtslang (Ø 10 mm binnen) met snelkoppeling. Zorg ervoor dat de luchtregelschroef (3) zodanig is ingesteld dat lucht kan doorstromen. Breng de beitelhamer naar het te bewerken object. Stel de beitelhamer in werking door de trekker (2) te bedienen.

Om van beitel te verwisselen scheidt u het toestel van de persluchtbron. Draai de spanveer af van de cilinder van de beitelhamer door ze aan de achterste beugel vast te houden. U kan nu van beitel verwisselen zoals boven beschreven.
Het is aangeraden om de beitelschacht van tijd tot tijd met normaal smeervet lichtjes in te vetten.

7. Onderhoud

Let op: Scheid het toestel van het persluchtnet voordat u onderhouds- en schoonmaakwerkzaamheden verricht.

De inachtneming van de hier opgegeven onderhoudsvoorschriften waarborgt voor dit kwaliteitsproduct een lange levensduur en een storingvrij bedrijf. Maak het gereedschap onmiddellijk na het werk grondig schoon.

De duurzame perfecte werking van uw beitelhamer is verzekerd mits het toestel regelmatig wordt gesmeerd. Gebruik daarvoor alleen speciale persluchtolie die bij de leveringsomvang is begrepen. Speciale persluchtolie is ook in de gespecialiseerde handel verkrijgbaar.

Aanwijzing: Gebruik ecologisch verantwoorde persluchtolie indien het toestel buiten werkplaatsen wordt gebruikt.

Voor de smering mag u kiezen tussen de volgende mogelijkheden:

7.1. Smering via een olieverneveIaar
Schakel tussen de persluchtbron en de beitelhamer een complete onderhoudseenheid met olievernevelaar. Een onderhoudseenheid is verkrijgbaar in de gespecialiseerde handel en is niet bij de leveringsomvang begrepen.

7.2 Manuele smering
Telkens voor ingebruikneming van uw persluchtgereedschap 3 tot 5 druppels speciale persluchtolie in de persluchtaansluiting doen. Indien het pneumatisch toestel meerdere dagen buiten bedrijf is dient u 5 tot 10 druppels olie in de persluchtaansluiting te doen voordat u het toestel inschakelt. Bewaar uw pneumatisch gereedschap alleen in droge ruimtes.

7.3 Ander onderhoud
Binnen in het toestel zijn er geen andere te onderhouden onderdelen.

8. Van de garantie zijn uitgesloten:

- Slijtstukken
- Schade door ontoelaatbare werkdruk
- Schade door niet geconditioneerde perslucht
- Schade veroorzaakt door onoordeelkundig gebruik of door vreemde ingreep.

9. Schoonmaken en bestellen van wisselstukken

9.1 Reiniging
- Hou de veiligheidsinrichtingen, de ventilatiespleten en het motorhuis zo veel mogelijk vrij van stof en vuil. Wrijf het toestel met een schone doek af of blaas het met perslucht bij lage druk schoon.
- Het is aan te bevelen het toestel onmiddellijk na elk gebruik schoon te maken.
- Maak het toestel regelmatig met een vochtige doek en wat zachte zeep schoon. Gebruik geen reinigings- of oplosmiddelen; die zouden de kunststofdelen van het toestel kunnen aantasten. Zorg ervoor dat geen water binnen in het toestel terecht kan komen.

9.2 Bestellen van wisselstukken:
Gelieve bij het bestellen van wisselstukken de volgende gegevens te vermelden:
- Type van het toestel
- Artikelnummer van het toestel
- Ident-nummer van het toestel

Actuele prijzen en info vindt u terug onder www.isc-gmbh.info

10. Opberging

Berg het toestel en de accessoires op een donkere, droge en vorstvrije plaats die voor kinderen ontoegankelijk op. De optimale opbergtemperatuur ligt tussen 5° C en 30° C. Bewaar het toestel in de originele verpakking.

11. Verwijdering en recyclage

Het toestel bevindt zich in een verpakking om transportschade te voorkomen. Deze verpakking is een grondstof en bijgevolg herbruikbaar of kan in de grondstofkringloop teruggebracht worden. Het toestel en zijn accessoires bestaan uit diverse materialen, zoals b.v. metaal en kunststof. Ontdoe u van defecte onderdelen op de inzamelplaats waar u gevaarlijke afvalstoffen mag afgeven. Informeer u in uw speciaalzaak of bij uw gemeentebestuur!

“Aviso - Leer el manual de instrucciones para reducir cualquier riesgo de sufrir daños”

Usar protección para los oídos.
La exposición al ruido puede ser perjudicial para el oído.

Llevar gafas de protección.
Durante el trabajo, la expulsión de chispas, astillas, virutas y polvo por el aparato pueden provocar pérdida de vista.

⚠ **¡Atención!**
Al usar aparatos es preciso tener en cuenta una serie de medidas de seguridad para evitar lesiones o daños. Por este motivo, es preciso leer atentamente este manual de instrucciones / advertencias de seguridad. Guardar esta información cuidadosamente para poder consultarla en cualquier momento. En caso de entregar el aparato a terceras personas, será preciso entregarles, asimismo, el manual de instrucciones / advertencias de seguridad. No nos hacemos responsables de accidentes o daños provocados por no tener en cuenta este manual y las instrucciones de seguridad.

1. Instrucciones de seguridad

⚠ **AVISO**
Leer todas las instrucciones de seguridad e indicaciones. El incumplimiento de dichas instrucciones e indicaciones puede provocar descargas, incendios y/o daños graves.
Guardar todas las instrucciones de seguridad e indicaciones para posibles consultas posteriores.

Protegerse a si mismo y el medio ambiente tomando las medidas adecuadas para prevenir cualquier tipo de accidente.

- No utilizar el martillo perforador y cincelador de forma inapropiada.
- Mantener las herramientas de aire comprimido fuera del alcance de los niños.
- Trabajar con el aparato sólo si está concentrado y relajado.
- Realizar la conexión de aire comprimido únicamente mediante un acoplamiento de cierre rápido.
- El ajuste de la presión de trabajo debe realizarse mediante un regulador de presión.
- No utilizar ningún oxígeno o gases combustibles como fuente energética. Existe peligro de incendio y explosión.
- No superar la presión de trabajo máxima permitida.
- Manejar el aparato sólo con la presión necesaria para el correspondiente proceso de trabajo para evitar niveles de ruidos innecesariamente altos, un mayor desgaste y posibles averías.
- A la hora de trabajar con el martillo perforador y cincelador se recomienda llevar la ropa de protección necesaria, especialmente gafas de protección antigolpes, protección para los oídos y guantes de protección.
- No operar el aparato en vacío para evitar que salga el cincel disparado de forma incontrolada.
- Tener en cuenta que durante el cincelado se pueden proyectar rápidamente trozos partidos de la pieza, de los accesorios o del cincel utilizado.
- Con ayuda de medidas de seguridad adecuadas proteger a terceros de las piezas que puedan salir disparadas durante los trabajos con el martillo perforador y cincelador o en caso de que se rompa el cincel.
- Tener en cuenta que durante los trabajos de cincelado se puede romper la pieza.
- Asegurarse de que la pieza esté bien fijada.
- Utilizar solo un resorte de tensión adecuado (5) (incluido en el volumen de entrega). Para evitar sufrir lesiones, cambiar el resorte de tensión cuando esté desgastado, roto o torcido.
- Al trabajar con este aparato se pueden generar chispas. Por este motivo, no trabajar nunca en las inmediaciones de materiales, líquidos o gases inflamables.
- Llevar siempre un casco protector cuando se trabaje en alturas por encima de la cabeza.
- El uso del aparato puede provocar contusiones, excoriaciones, cortes y quemaduras. Llevar guantes.
- El operario debe estar físicamente preparado para manejar el aparato.
- Durante el uso del aparato es preciso asegurarse de mantener una postura correcta y de ir cambiándola para evitar sufrir molestias.
- No tocar nunca el cincel mientras se esté utilizando el aparato ni después. Se podrían dañar las manos y/o dedos. El cincel puede alcanzar temperaturas muy altas.
- Utilizar exclusivamente piezas de repuesto originales previstas para este aparato.
- Al soltar el acoplamiento rápido, sujetar bien con la mano la manguera. No utilizar conexiones defectuosas: la manguera de aire comprimido podría salir disparada y provocar lesiones.
- No utilizar aparatos defectuosos. Cambiar las piezas defectuosas para evitar sufrir daños.
- Sujetar el cincel empleado contra la pieza antes de activar el aparato.
- Soltar el disparador (2) en caso de que se interrumpa la alimentación de aire.
- Los movimientos inesperados de la máquina o la rotura del cincel podrían provocar accidentes graves. Por este motivo, asegurarse en todo momento de adoptar una postura segura y firme para que, en caso de producirse movimientos inesperados, se pueda controlar el aparato y mantener la postura.
- Las lesiones laborales más frecuentes se producen por resbalamientos, tropiezos y caídas.

Tener cuidado con los suelos resbaladizos (por culpa del empleo de herramientas) así como con los objetos con los que se pueda tropezar (por ejemplo, la manguera de aire).

- Tener cuidado con los peligros ocultos como cables eléctricos o conductos de agua.
- Este aparato no está aislado para los casos en que entre en contacto con un cable eléctrico. ¡Evitar cualquier contacto con cables eléctricos!
- Dependiendo de los materiales que se vayan a trabajar, el polvo o los gases que se generen pueden resultar nocivos para la salud del operario (p. ej., provocar cáncer, malformaciones en el feto, asma y / o dermatitis).
- Asegurarse de que el aire que se emana levante la menor cantidad de polvo posible.
- El ruido puede provocar lesiones de oído permanentes. La exposición sin protección a niveles altos de ruido puede provocar pérdida auditiva y otros problemas como tinnitus (pitidos, zumbidos, silbidos u otros ruidos en el oído). Usar protección para los oídos. Para mantener al mínimo posible el ruido y las vibraciones que se emiten es preciso observar las instrucciones de mantenimiento y uso indicadas en el manual. Si se coloca material amortiguador en la posición intermedia, por ejemplo, para trabajar la chapa, se puede reducir también el ruido.
- Utilizar solo cinceles afilados, puesto que los romos precisan de mayor presión y se pueden romper, así como aumentar las vibraciones.
- Las vibraciones se pueden transmitir a todo el cuerpo y, especialmente, a los brazos y las manos. Las vibraciones muy fuertes y continuas pueden provocar daños en el sistema nervioso y en los vasos. Si se realizan pausas regulares se minimiza el riesgo de sufrir daños provocados por las vibraciones.
- Sujetar el aparato con suavidad pero de manera segura, teniendo en cuenta en todo momento las fuerzas de reacción. El riesgo de sufrir lesiones causadas por la vibración es mayor si se sujeta el aparato con fuerza.
- Llevar ropa caliente cuando se trabaje en un entorno frío. Mantener las manos calientes y secas.
- Si al utilizar el aparato se empiezan a sufrir dolores y aparecen síntomas periódicos, no ignorarlos y consultar a un médico.
- Los trabajos con el martillo perforador y cincelador pueden provocar daños en las manos, brazos, hombros, cuello y otras partes del cuerpo.
- No permitir que fluya aire frío sobre la manos.
- El aire comprimido puede provocar lesiones graves.
- No dirigir el aire comprimido ni hacia uno mismo ni hacia terceras personas.
- Desconectar el suministro de aire comprimido y eliminar la presión del aparato antes de someter el mismo a trabajos de mantenimiento, reparación, transportarlo o cambiar el cincel.
- No utilizar el cincel como herramienta de mano. Este ha sido diseñado para ser empleado junto con el martillo perforador y cincelador.
- No llevar las herramientas de aire comprimido por la manguera.
- No enfriar las herramientas calientes en agua. Esto podría provocar daños.
- No utilizar el cincel como herramienta de palanca.
- Solo el personal cualificado y formado está autorizado a emplear este aparato.
- No cambiar el aparato. Las modificaciones pueden afectar al funcionamiento de los dispositivos de seguridad y, con ello, aumentar el potencial de peligro para el usuario.
- Poner el manual de instrucciones a la disposición de todos los usuarios del aparato.
- Comprobar de forma periódica que la placa de identificación y señalizaciones en el aparato sean legibles. Si presentan daños ponerse en contacto con nuestro Service Center.
- Utilizar y realizar los trabajos de mantenimiento en el aparato según se recomienda en el manual de instrucciones para minimizar el polvo, los gases, el ruido y las vibraciones.
- En los lugares donde se genere polvo o gases controlar siempre los mismos en el momento en el que se generen.
- Elegir, someter a mantenimiento y cambiar los materiales de consumo/las herramientas insertables según se recomienda en el manual para evitar aumentar innecesariamente las emisiones del polvo/los gases, el ruido y las vibraciones.
- Dejar de emplear el aparato cuando empiece a percibir sensación de entumecimiento, hormigueo, dolores o decoloración de la piel en los dedos o manos y consultar a un médico.
- No sujetar la herramienta intercambiable con la mano libre puesto que se aumenta la carga de las vibraciones.
- No utilizar acoplamiento de cierre rápido en la entrada de aire. Utilizar conexiones de manguera con roscas de acero endurecido (o un material con resistencia a las vibraciones similar).
- Si se utilizan acoplamientos giratorios (de garras) se deberán instalar clavijas de detención y un sistema de retención para mangueras de aire comprimido para evitar una protección contra las posibles uniones erróneas “manguera a

herramienta” o “manguera a manguera”.

2. Descripción del aparato (fig. 1/2)

1. Cilindro
2. Disparador
3. Tornillo regulador de aire
4. Niple
5. Resorte de tensión
6. Escoplo plano
7. Cincel puntiagudo
8. Útil para remaches
9. Útil para tronzar (Cincel para chapa)
10. Aceite de aire comprimido especial

3. Volumen de entrega

- Abrir el embalaje y extraer cuidadosamente el aparato.
- Retirar el material de embalaje, así como las fijaciones del embalaje y para el transporte (si existen).
- Comprobarque el volumen de entrega esté completo.
- Comprobar que el aparato y los accesorios no presenten daños ocasionados durante el transporte.
- Si es posible, almacenar el embalaje hasta que transcurra el periodo de garantía.

ATENCIÓN
¡El aparato y el material de embalaje no son un juguete! ¡No permitir que los niños jueguen con bolsas de plástico, láminas y piezas pequeñas! ¡Riesgo de ingestión y asfixia!

- Martillo perforador y cincelador con aire comprimido
- Niple
- Resorte de tensión
- Juego de cinceles (4 unidades)
- Aceite de aire comprimido especial
- Manual de instrucciones original

4. Uso adecuado

El martillo perforador y cincelador es una herramienta accionada por aire comprimido para múltiples aplicaciones. El martillo resulta ideal para, por ejemplo, realizar trabajos de ranurado, eliminar baldosas o revoque de exteriores, para perforar muros, para separar o cortar chapas y para eliminar pernos y remaches.

El aire de escape sale de la carcasa hacia delante.

La máquina sólo debe emplearse para aquellos casos para los que se ha destinado su uso. Cualquier otro uso no será adecuado. En caso de uso inadecuado, el fabricante no se hace responsable de daños o lesiones de cualquier tipo; el responsable es el usuario u operario de la máquina.

Es preciso tener en consideración que nuestro aparato no está indicado para un uso comercial, industrial o en taller. No asumiremos ningún tipo de garantía cuando se utilice el aparato en zonas industriales, comerciales o talleres, así como actividades similares.

Los trabajos de reparación y de servicio sólo pueden ser realizados por un taller especializado y autorizado.

¡Tener en cuenta lo siguiente!
Si el diámetro interior de la manguera es demasiado pequeño y la manguera demasiado larga, el aparato pierde potencia.

5. Características técnicas

Presión de trabajo máxima admisible:	6,3 bar
Consumo de aire a 6,3 bar:	79 l/min
Alojamiento para cincel (hexagonal):	9,8 mm
Elevación:	44 mm
Número de percusiones:	4500 r.p.m.
Diámetro de la manguera recomendado:	Ø 10 mm
Peso:	1,1 kg

Ruido y vibración

Los valores de ruido y vibración han sido determinados conforme a ISO 15744 e ISO 28927-10.

Nivel de presión acústica L_{pA}	84 dB(A)
Imprecisión K_{pA}	3 dB
Nivel de potencia acústica L_{WA}	95,2 dB(A)
Imprecisión K_{WA}	3 dB

Usar protección para los oídos.
La exposición al ruido puede ser perjudicial para el oído.

Vibraciones
Valor de emisión de vibraciones a_{hd} = 9,5 m/s²
Imprecisión K = 1,4 m/s²

Información adicional

¡Aviso!
El valor de emisión de vibraciones indicado se ha calculado conforme a un método de ensayo normalizado, pudiendo, en algunos casos excepcionales, variar o superar el valor indicado dependiendo de las circunstancias en las que se utilice el aparato.

El valor de emisión de vibraciones indicado puede utilizarse para comparar el aparato con otros.

El valor de emisión de vibraciones indicado también puede utilizarse para una valoración preliminar de los riesgos.

¡Reducir la emisión de ruido y las vibraciones al mínimo!
- Emplear sólo aparatos en perfecto estado.
- Realizar el mantenimiento del aparato y limpiarlo con regularidad.
- Adaptar el modo de trabajo al aparato.
- No sobrecargar el aparato.
- De ser necesario, encargar comprobar el aparato.
- Apagar el aparato cuando no se esté utilizando.
- Llevar guantes.

Riesgos residuales
Incluso si este aparato se utiliza adecuadamente, siempre existen riesgos residuales. En función de la estructura y del diseño de este aparato pueden producirse los siguientes riesgos:
1. Lesiones pulmonares en caso de que no se utilice una mascarilla de protección antipolvo.
2. Lesiones auditivas en caso de que no se utilice una protección para los oídos adecuada.
3. Daños a la salud derivados de las vibraciones de las manos y los brazos si el aparato se utiliza durante un largo periodo de tiempo, no se sujeta del modo correcto o si no se realiza un mantenimiento adecuado.

Suministro de aire:
A través de una fuente de aire comprimido con posibilidad de ajuste como, p. ej. compresor. Antes de poner en marcha la herramienta leer también el punto 8. (Mantenimiento y cuidados).

Potencia del compresor:
El compresor utilizado debe presentar como mínimo un volumen de la cámara de 50 litros y una potencia de motor de aprox. 2,2 kW.

Valores de ajuste para el trabajo:
Poner en el suministro de aire comprimido una presión de trabajo máxima de 6,3 bar.

6. Puesta en marcha (fig. 3)

Atornillar a la toma de aire el niple (4) suministrado, después de haber enrollado sobre la rosca dos o tres capas de cinta de obturación.
Introducir el cincel deseado en el alojamiento hexagonal del martillo perforador y cincelador. Poner el resorte de tensión (5) sobre el cincel. Atornillar el resorte de tensión sobre la rosca del cilindro (1) hasta el tope. Sujetar el resorte de tensión en el estribo de sujeción delantero.
Conectar el martillo perforador y cincelador a una red de aire comprimido o un compresor con la potencia adecuada. Utilizar para ello una manguera de aire comprimido flexible (Ø 10 mm interior) con acoplamiento rápido. Es preciso ajustar el tornillo regulador de aire (3) de forma que el aire pueda fluir libremente. Acercar el martillo perforador y cincelador al objeto a trabajar. El martillo se enciende pulsando el gatillo (2).

Para cambiar el cincel, desenchufar el aparato de la fuente de aire comprimido. Girar el resorte de tensión del cilindro del martillo: para ello sujetar el arco posterior. Ahora se puede cambiar el cincel según se describe más arriba.
Lubricar periódicamente el eje del cincel con grasa lubricante normal.

7. Mantenimiento y cuidados

Atención: Desconectar el aparato de la red de aire comprimido antes de realizar trabajos de mantenimiento y limpieza.

El cumplimiento de las instrucciones de mantenimiento especificadas en este manual proporciona a este producto de calidad una larga duración y un servicio sin averías.
Limpiar el aparato cuidadosamente e inmediatamente después de haberlo utilizado.

Para que su martillo perforador y cincelador funcione perfectamente durante mucho tiempo será preciso engrasarlo de forma periódica. Para ello, utilizar solo el aceite de aire comprimido especial incluido en el volumen de entrega. También lo podrá adquirir en una tienda especializada.

Advertencia: Utilizar solo aceite de aire comprimido ecológico cuando vaya a utilizar el aparato fuera de un taller.

Para lubricar podrá elegir entre las siguiente posibilidades.

7.1 Mediante pulverizador de aceite
Conectar entre la fuente de aire comprimido y el martillo perforador y cincelador una unidad de mantenimiento completa con pulverizador de aceite. La unidad de mantenimiento no viene incluida en el volumen de suministro y la podrá adquirir en la tienda especializada.

7.2 Manualmente
Antes de cualquier puesta en marcha, introducir 3-5 gotas de aceite especial de aire comprimido en la toma de aire comprimido. Si la herramienta de aire comprimido se halla varios días fuera de servicio, antes de conectarla deberá aplicar 5-10 gotas de aceite en la toma de aire comprimido. Guardar la herramienta de aire comprimido sólo en espacios secos.

7.3 Otro mantenimiento
No es preciso realizar el mantenimiento de otras piezas en el interior del aparato.

8. La garantía no cubre los siguientes casos:

- Piezas de desgaste.
- Daños producidos por una presión de servicio no admisible.
- Daños producidos por el uso de aire comprimido sin depurar.
- Daños producidos por un uso inadecuado o por la intervención de terceros.

9. Limpieza y pedido de piezas de repuesto

9.1 Limpieza
- Evitar al máximo posible que la suciedad y el polvo se acumulen en los dispositivos de seguridad, las rendijas de ventilación y la carcasa del motor. Frotar el aparato con un paño limpio o limpiarlo con aire comprimido manteniendo la presión baja.
- Se recomienda limpiar el aparato tras cada uso.
- Limpiar el aparato de forma periódica con un paño húmedo y un poco de jabón blando. No utilizar productos de limpieza o disolventes; ya que podrían deteriorar las piezas de plástico del aparato. Es preciso evitar que entre agua en el interior del aparato.

9.2 Pedido de piezas de repuesto:
A la hora de pasar pedido de piezas de repuesto, es preciso indicar los siguientes datos:
- Tipo de aparato
- Número de artículo del aparato
- Número de identificación del aparato

Consultar los precios e información actuales en la página www.isc-gmbh.info

10. Almacenamiento

Guardar el aparato y sus accesorios en un lugar oscuro, seco, protegido de las heladas e inaccesible para los niños. La temperatura de almacenamiento óptima se encuentra entre los 5 y 30 ˚ C. Guardar la herramienta eléctrica en su embalaje original.

11. Eliminación y reciclaje

El aparato está protegido por un embalaje para evitar daños producidos por el transporte. Este embalaje es materia prima y, por eso, se puede volver a utilizar o llevar a un punto de reciclaje. El aparato y sus accesorios están compuestos de diversos materiales, como, p. ej., metal y plástico. Depositar las piezas defectuosas en un contenedor destinado a residuos industriales. ¡Informarse en el organismo responsable al respecto en su municipio o en establecimientos especializados!

“Aviso – Leia o manual de instruções para reduzir o risco de ferimentos”

Use uma protecção auditiva.
O ruído pode provocar perda auditiva.

Use óculos de protecção.
As faíscas produzidas durante o trabalho ou as aparas, os estilhaços e a poeira que saem do aparelho, podem provocar cegueira.

⚠ **Atenção!**
Ao utilizar ferramentas, devem ser respeitadas algumas medidas de segurança para prevenir ferimentos e danos. Por conseguinte, leia atentamente este manual de instruções/estas instruções de segurança. Guarde-o num local seguro, para que o possa consultar sempre que necessário. Caso passe o aparelho a outras pessoas, entregue também este manual de instruções/estas instruções de segurança. Não nos responsabilizamos pelos acidentes ou danos causados pela não observância deste manual e das instruções de segurança.

1. Instruções de segurança

⚠ **AVISO**
Leia todas as instruções de segurança e indicações. O incumprimento das instruções de segurança e indicações pode provocar choques eléctricos, incêndios e/ou ferimentos graves.
Guarde todas as instruções de segurança e indicações para as poder consultar sempre que necessário.

Proteja-se a si e ao ambiente contra o perigo de acidentes através de medidas de prevenção adequadas.

- Não utilize o martelo de cinzelar para outros fins que não os previstos.
- Mantenha as ferramentas de ar comprimido longe do alcance das crianças.
- Utilize a ferramenta com concentração e não a utilize quando estiver muito cansado.
- Efectue a ligação de ar comprimido apenas através de um acoplamento de fecho rápido.
- O ajuste da pressão de trabalho tem de ser feito com um redutor de pressão.
- Como fonte de energia não utilize oxigénio nem gases inflamáveis. Existe o perigo de incêndio e de explosão.
- Não ultrapasse a pressão de trabalho máxima permitida.
- Opere o aparelho apenas com a pressão necessária para a respectiva operação, para evitar um elevado nível de ruído desnecessário, desgaste acentuado e avarias daí resultantes.
- Durante a execução de trabalhos com o martelo de cinzelar, use o vestuário de protecção necessário, em particular, óculos de protecção inquebráveis, protecção auditiva e luvas de protecção.
- Não opere o aparelho em vazio para evitar uma projecção descontrolada do cinzel.
- Tenha em consideração que ao cinzelar podem ser disparados a grande velocidade bocados partidos da peça, de peças acessórias ou do cinzel utilizado.
- Proteja as outras pessoas de qualquer perigo criando uma zona de segurança contra as peças que possam ser projectadas durante os trabalhos com o martelo de cinzelar ou em caso de quebra do cinzel.
- Tenha em consideração que ao cinzelar existe o perigo de destruição da peça.
- Certifique-se de que a peça a trabalhar se encontra bem fixa.
- Utilize apenas uma mola tensora (5) adequada (incluída no material a fornecer). Substitua a mola tensora, caso esta se encontre gasta, partida ou empenada, de modo a evitar ferimentos.
- Durante os trabalhos com este aparelho, podem-se produzir faíscas. Por essa razão, nunca utilize este aparelho na proximidade de líquidos ou gases inflamáveis.
- No caso de trabalhos acima do nível da cabeça, utilize um capacete de protecção
- A utilização do aparelho pode provocar contusões, abrasões e queimaduras. Use luvas.
- O utilizador tem de estar fisicamente apto para operar o aparelho.
- Durante a utilização do aparelho, coloque-se numa posição confortável e vá trocando de posição de modo a evitar esforços.
- Nunca toque no cinzel durante e após o funcionamento do aparelho. Pode ferir as mãos e os dedos. O cinzel pode aquecer.
- Utilize apenas peças sobressalentes originais adequadas a este aparelho.
- Ao soltar o acoplamento rápido, segure bem a mangueira com a mão e não utilize ligações com defeito, de modo a evitar ferimentos causados pelo embate de uma mangueira de ar comprimido.
- Não utilize aparelhos com defeito. Substitua as peças com defeito, de modo a evitar ferimentos.
- Encoste o cinzel à peça a trabalhar antes de activar o aparelho.
- Em caso de interrupção da ventilação, largue o gatilho (2).
- Movimentos inesperados da máquina ou a quebra do cinzel podem provocar acidentes graves. Certifique-se sempre de que está num posição segura e estável, para no caso de movimentos inesperados ser capaz de controlar o aparelho e manter a posição de trabalho.
- Escorregar, tropeçar e cair constituem as principais causas de ferimentos no local de trabalho. Tenha atenção aos pisos

escorregadios, eventualmente causados pela utilização da ferramenta e tenha cuidado para não tropeçar no tubo de ar.

- Atenção aos perigos escondidos, como os cabos eléctricos ou os tubos de água.
- Em caso de contacto com um cabo eléctrico, este aparelho não se encontra isolado. Evite impreterivelmente qualquer contacto com cabos eléctricos.
- Em função do material a trabalhar, as poeiras e gases libertados podem ser prejudiciais para a saúde do operador (p. ex. cancro, anomalias congénitas, asma e / ou dermatite).
- Certifique-se de que o ar ejectado levanta a menor quantidade de pó possível.
- O ruído pode provocar lesões auditivas irreversíveis. A exposição desprotegida a elevados níveis de ruído pode levar à perda de audição e a outros problemas como o zumbido (tilintares, zumbidos, assobios ou sussurros nos ouvidos). Use uma protecção auditiva. Para reduzir os ruídos e vibrações ao mínimo indispensável, siga as indicações de manutenção e de utilização descritas no manual. Os redutores de vibração utilizados como bases intermédias, por exemplo no fabrico de chapa, também podem contribuir para a diminuição do ruído.
- Utilize apenas cinzéis afiados, uma vez que os cinzéis rombos necessitam de uma pressão superior e podem quebrar, bem como aumentar a vibração.
- As vibrações podem ser transmitidas a todo o corpo, particularmente aos braços e mãos. Vibrações muito fortes, bem como durante longos períodos de tempo podem provocar perturbações dos sistemas nervoso e vascular. Pausas de trabalho regulares minimizam o risco de problemas causados pelas vibrações.
- Sem exercer demasiada pressão, segure o aparelho com firmeza, tendo em atenção as forças de reacção que forem surgindo. Ao segurar o aparelho com muita força, existe um maior risco de esforços causados pela vibração.
- Use roupa quente sempre que trabalhar em ambientes frios. Mantenha as mãos quentes e secas.
- Se durante a utilização do aparelho sentir dores ou sintomas recorrentes, não os ignore e consulte um médico.
- Os trabalhos com o martelo de cinzelar pode levar a esforços nas mãos, braços, ombros, pescoço ou noutras partes do corpo.
- Não permita que o ar frio lhe passe sobre a mão.
- O ar comprimido pode provocar ferimentos graves.
- Não direccione o ar comprimido ejectado para as outras pessoas ou para si próprio.
- Desligue a ligação de ar comprimido e retire a pressão do aparelho antes de proceder a qualquer manutenção, reparação ou transporte do aparelho ou a uma troca do cinzel.
- Não utilize os cinzéis como ferramentas manuais. Estes foram especialmente concebidos para serem utilizados com um martelo de cinzelar.
- Não transporte ferramentas de ar comprimido pela mangueira.
- Não arrefeça ferramentas quentes em água. Tal pode causar danos.
- Não utilize os cinzéis como ferramentas de alavanca.
- Este aparelho só pode ser utilizado por pessoas qualificadas e com experiência.
- Não altere este aparelho. As modificações podem influenciar o efeito dos dispositivos de segurança e aumentar assim o potencial de perigo para o utilizador.
- Disponibilize o manual de instruções a todos os utilizadores.
- Verifique regularmente se a placa de características e as identificações do aparelho estão legíveis. Caso se encontrem danificadas, entre em contacto com um dos nossos Service Center.
- Utilize o aparelho e faça a respectiva manutenção como recomendado no manual de instruções, de modo a minimizar poeiras ou gases, ruídos e vibrações.
- Se existirem poeiras ou gases, a prioridade é controlá-los imediatamente na sua origem.
- Seleccione, faça a manutenção e substitua os consumíveis / ferramentas de trabalho como recomendado no manual, de modo a evitar um aumento desnecessário das poeiras/gases, ruídos e vibrações.
- Deixe de utilizar o aparelho quando sentir uma sensação de surdez, formigueiro, dores ou um clareamento da pele nos dedos ou nas mãos e consulte um médico.
- Não segure a ferramenta de trabalho com a mão livre, uma vez que tal conduz a um aumento do nível de vibrações.
- Não utilize acoplamentos de aperto rápido na admissão de ar. Utilize ligações de mangueira com rosca em aço endurecido (ou um material com uma resistência de vibração equivalente).
- Se forem utilizados acoplamentos de rotação universais (acoplamentos de garras), é necessário instalar pinos de retenção e utilizar um sistema de retenção para mangueiras de ar comprimido, de modo a proporcionar uma protecção contra eventuais ligações erradas da “mangueira na ferramenta” ou da “mangueira na

mangueira”.

2. Descrição do aparelho (fig. 1/2)

1. Cilindro
2. Gatilho
3. Parafuso de regulação do ar
4. Niple de encaixe
5. Mola tensora
6. Cinzel plano
7. Cinzel pontiagudo
8. Cinzel de rebitar
9. Cinzel de traçar (Buril de chapa)
10. Óleo especial do ar comprimido

3. Material a fornecer

- Abra a embalagem e retire cuidadosamente o aparelho.
- Remova o material da embalagem, assim como os dispositivos de segurança da embalagem e de transporte (caso existam).
- Verifique se o material a fornecer está completo.
- Verifique se o aparelho e as peças acessórias apresentam danos de transporte.
- Se possível, guarde a embalagem até ao termo do período de garantia.

ATENÇÃO
O aparelho e o material da embalagem não são brinquedos! As crianças não devem brincar com sacos de plástico, películas ou peças de pequena dimensão! Existe o perigo de deglutição e asfixia!

- Martelo de cinzelar pneumático
- Niple de encaixe
- Mola tensora
- Conjunto de cinzéis (4 cinzéis)
- Óleo especial do ar comprimido
- Manual de instruções original

4. Utilização adequada

O martelo de cinzelar é uma ferramenta que funciona a ar comprimido e que oferece múltiplas aplicações. É apropriado para, p. ex. trabalhos de entalhe, para partir ladrilhos ou reboco exterior, para aberturas na parede, para separar e cortar chapas e para partir pernos e rebites.

O ar forçado sai da carcaça pela frente.

A máquina só pode ser utilizada para os fins a que se destina. Qualquer outro tipo de utilização é considerado inadequado. Os danos ou ferimentos de qualquer tipo daí resultantes são da responsabilidade do utilizador/operador e não do fabricante.

Chamamos a atenção para o facto de os nossos aparelhos não terem sido concebidos para uso comercial, artesanal ou industrial. Não assumimos qualquer responsabilidade se o aparelho for utilizado no comércio, artesanato ou indústria ou em actividades equiparáveis.

Mande efectuar os trabalhos de reparação e manutenção apenas por oficinas especializadas autorizadas.

Atenção!
Se o diâmetro interior da mangueira for insuficiente ou se a mangueira for demasiado comprida tal pode provocar perda de potência no aparelho.

5. Dados técnicos

Pressão de trabalho máx. permitida:	6,3 bar
Consumo de ar com 6,3 bar:	79 l/min
Apoio do cinzel (sextavado):	9,8 mm
Curso:	44 mm
Número de golpes:	4500 r.p.m.
Diâmetro de mangueira recomendado:	Ø 10 mm
Peso:	1,1 kg

Ruído e vibração

Os valores de ruído e vibração foram apurados de acordo com as normas ISO 15744 e ISO 28927-10.

Nível de pressão acústica L_{pA}	84 dB(A)
Incerteza K_{pA}	3 dB
Nível de potência acústica L_{WA}	95,2 dB(A)
Incerteza K_{WA}	3 dB

Use uma protecção auditiva.
O ruído pode provocar danos no aparelho auditivo.

Vibrações
Valor de emissão de vibração a_{hd} = 9,5 m/s²
Incerteza K = 1,4 m/s²

Informações adicionais

Aviso!
O valor de emissão de vibração indicado foi medido segundo um método de ensaio normalizado, podendo, consoante o tipo de utilização do aparelho, sofrer alterações e em casos excepcionais ultrapassar o valor indicado.

O valor de emissão de vibração indicado pode ser comparado com o de um outro aparelho.

O valor de emissão de vibração indicado também pode ser utilizado para um cálculo prévio de limitações.

Reduza a produção de ruído e de vibração para o mínimo!
- Utilize apenas aparelhos em bom estado.
- Limpe e faça a manutenção do aparelho regularmente.
- Adapte o seu modo de trabalho ao aparelho.
- Não sobrecarregue o aparelho.
- Se necessário, submeta o aparelho a uma verificação.
- Desligue o aparelho, quando este não estiver a ser utilizado.
- Use luvas.

Riscos residuais
Mesmo quando este aparelho é utilizado adequadamente, existem sempre riscos residuais. Dependendo do formato e do modelo deste aparelho, podem ocorrer os seguintes perigos:
1. Lesões pulmonares, caso não seja utilizada uma máscara de protecção para pó adequada.
2. Lesões auditivas, caso não seja utilizada uma protecção auditiva adequada.
3. Danos para a saúde resultantes das vibrações na mão e no braço, caso o aparelho seja utilizado durante um longo período de tempo ou se não for operado e feita a manutenção de forma adequada.

Alimentação de ar:
Através de uma fonte de ar comprimido que permita a regulação da pressão, como p. ex. um compressor.

Antes da colocação em funcionamento, leia também o parágrafo 8. (Manutenção e conservação).

Potência nominal do compressor:
O compressor utilizado deve ter um volume de caldeira mínimo de 50 litros e uma potência do motor de aprox. 2,2 kW.

Valores de ajuste para os trabalhos:
Na alimentação de ar comprimido, regule a pressão de trabalho para no máximo 6,3 bar.

6. Colocação em funcionamento (fig. 3)

Aparafuse o niple de encaixe (4) fornecido no suprimento de ar, depois de colocar 2 a 3 camadas de fita isoladora na rosca. Encaixe o cinzel desejado no apoio sextavado do martelo de cinzelar. Empurre a mola tensora (5) sobre o cinzel. Aperte bem a mola tensora na rosca do cilindro (1) até ao encosto. Enquanto isso, segure a mola tensora no estribo de fixação dianteiro.
Ligue o martelo de cinzelar a um compressor com a potência adequada ou à rede de ar comprimido. Para isso, utilize uma mangueira de ar comprimido flexível (Ø 10 mm no interior) com acoplamento rápido. Certifique-se de que o parafuso de regulação do ar (3) está ajustado de modo a permitir a passagem do ar. Coloque o martelo de cinzelar sobre o objecto a trabalhar. Accione o gatilho (2) para colocar o martelo de cinzelar em funcionamento.

Para trocar o cinzel, desligue o aparelho da fonte de ar comprimido. Desenrosque a mola tensora do cilindro do martelo de cinzelar, segurando-a pela haste posterior. Agora já é possível trocar o cinzel, como acima descrito.
De vez em quando, deve-se lubrificar o encabadouro do cinzel com uma massa lubrificante normal.

7. Manutenção e conservação

Atenção: Desligue o aparelho da rede de ar comprimido antes de efectuar trabalhos de manutenção e de limpeza.

O cumprimento das instruções de manutenção indicadas no presente manual garante a este produto de qualidade uma longa durabilidade e uma operação sem problemas.
Limpe bem o aparelho imediatamente depois da conclusão do trabalho.

Para que o seu martelo de cinzelar funcione sem quaisquer problemas durante bastante tempo, é necessário que o lubrifique regularmente. Utilize, para isso, apenas óleo especial do ar comprimido, incluído no material a fornecer. Também poderá adquirir o óleo especial do ar comprimido em lojas especializadas.

Nota: Utilize óleo do ar comprimido não poluente se o aparelho for utilizado fora de oficinas.

Pode escolher entre os seguintes modos de lubrificação:

7.1 através de um lubrificador de névoa de óleo
Ligue, entre a fonte de ar comprimido e o martelo de cinzelar, uma unidade de tratamento de ar completa com névoa de óleo. A unidade de tratamento de ar encontra-se à venda nas lojas especializadas e não está incluída no material a fornecer.

7.2 manualmente
Antes de colocar a ferramenta de ar comprimido em funcionamento, aplicar sempre 3 a 5 gotas de óleo especial do ar comprimido na ligação de ar comprimido. Se a ferramenta de ar comprimido ficar vários dias sem ser usada, antes de a ligar, terá de aplicar 5 a 10 gotas de óleo especial do ar comprimido na ligação de ar comprimido. Guarde a sua ferramenta de ar comprimido apenas em espaços secos.

7.3 Manutenção diversa
No interior do aparelho, não existem quaisquer peças que necessitem de manutenção.

8. Excluídos pela garantia estão:

- Peças desgastadas
- Danos devido a pressão de trabalho não permitida.
- Danos devido a ar comprimido não preparado.
- Danos devido a uma utilização inadequada ou intervenções indevidas.

9. Limpeza e encomenda de peças sobressalentes

9.1 Limpeza
- Mantenha os dispositivos de segurança, as ranhuras de ventilação e a carcaça do motor o mais limpo possível. Esfregue o aparelho com um pano limpo ou sopre com ar comprimido a baixa pressão.
- Aconselhamos a limpeza do aparelho imediatamente após cada utilização.
- Limpe regularmente o aparelho com um pano húmido e um pouco de sabonete líquido. Não utilize detergentes ou solventes, pois estes podem corroer as peças de plástico do aparelho. Certifique-se de que não entra água para o interior do aparelho.

9.2 Encomenda de peças sobressalentes
Para encomendar peças sobressalentes, deve indicar os seguintes dados;
- Modelo do aparelho
- Número de referência do aparelho
- Número de identificação do aparelho

Pode consultar os preços e informações actuais em www.isc-gmbh.info

10. Armazenagem

Guarde o aparelho e os respectivos acessórios em local escuro, seco e sem risco de formação de gelo, fora do alcance das crianças. A temperatura ideal de armazenamento situa-se entre os 5 e os 30 ˚C. Guarde o aparelho na embalagem original.

11. Eliminação e reciclagem

O aparelho encontra-se dentro de uma embalagem para evitar danos de transporte. Esta embalagem é matéria-prima, podendo ser reutilizada ou reciclada. O aparelho e os respectivos acessórios são de diferentes materiais, como p. ex. o metal e o plástico. Os componentes que não estiverem em condições devem ser alvo de tratamento de lixo especial. Informe-se junto das lojas da especialidade ou junto da sua administração autárquica!

„Varoitus – Tapaturmavaaran vähentämiseksi lue käyttöohje“

Käytä kuulosuojuksia.
Melun vaikutus saattaa aiheuttaa kuulon heikkenemistä.

Käytä suojalaseja.
Työssä syntyvät kipinät tai laitteesta sinkoutuvat sirpaleet, lastut ja pölyt saattavat aiheuttaa näkökyvyn menetyksen.

⚠ **Huomio!**
Laitteita käytettäessä tulee noudattaa tiettyjä turvallisuusvarotoimia tapaturmien ja vaurioiden välttämiseksi. Lue sen vuoksi tämä käyttöohje / nämä turvallisuusmääräykset huolellisesti läpi. Säilytä ne hyvin, jotta niissä olevat tiedot ovat myöhemminkin milloin vain käytettävissäsi. Jos luovutat laitteen muille henkilöille, ole hyvä ja anna heille myös tämä käyttöohje / nämä turvallisuusmääräykset laitteen mukana. Emme ota mitään vastuuta tapaturmista tai vaurioista, jotka ovat aiheutuneet tämän käyttöohjeen tai turvallisuusohjeiden noudattamisen laiminlyönnistä.

1. Turvallisuusmääräykset

⚠ **VAROITUS**
Lue kaikki turvallisuusmääräykset ja ohjeet. Jos turvallisuusmääräyksiä tai muita ohjeita ei noudateta, saattaa tästä aiheutua sähköiskuja, tulipaloja ja/tai vaikeita vammoja.
Säilytä kaikki turvallisuusmääräykset ja ohjeet myöhempää tarvetta varten.

Suojaa itseäsi ja ympäristöäsi tapaturmavaaroilta tarkoituksenmukaisin varotoimin.

- Älä käytä talttavasaraa väärään tarkoitukseen.
- Pidä paineilmatyökalut poissa lasten ulottuvilta.
- Ryhdy työhön vain levänneenä ja keskittyneenä.
- Tee paineilmaliitäntä vain käyttämällä pikaliitintä.
- Työpaineen säätö täytyy tehdä paineentasaajan avulla.
- Energianlähteenä ei saa käyttää happea tai palavia kaasuja. Tästä aiheutuu tulipalo- ja räjähdysvaara.
- Älä ylitä suurinta sallittua työpainetta.
- Käytä laitetta vain kuhunkin työhön tarvittavalla paineella, jotta vältät tarpeettoman voimakkaat melunpäästöt, lisääntyneen kulumisen ja tästä aiheutuvat häiriöt.
- Kun käytät talttavasaraa, muista käyttää kulloinkin tarvittavaa suojavaatetusta, erityisesti iskunkestäviä suojalaseja, kuulosuojaimia sekä suojakäsineitä.
- Älä käytä laitetta joutokäynnillä, jotta vältetään taltan vastentahtoinen poissinkoutuminen.
- Muista, että talttaa käytettäessä työstökappaleesta, lisäosista tai käytetystä taltasta saattaa sinkoilla murtuneita palasia hyvin nopeasti.
- Suojaa ulkopuolisia sopivilla ympäristösuojuksilla palasilta, joita saattaa sinkoilla pois talttavasaran käytön aikana tai jos talttaterä rikkoutuu.
- Ota huomioon, että talttaa käytettäessä työstökappale saattaa tuhoutua.
- Varmista, että työstetty kappale on kiinnitetty pitävästi.
- Käytä ainoastaan sopivaa jousikiinnitintä (5) (kuuluu toimitukseen). Vaihda jousikiinnittimen tilalle uusi, jos se on kulunut, katkennut tai vääntynyt, jotta vältetään tapaturmat.
- Tätä laitetta käytettäessä saattaa syntyä kipinöitä. Tämän vuoksi älä koskaan käytä tätä laitetta tulenarkojen materiaalien, nesteiden tai kaasujen lähellä.
- Käytä suojakypärää työskennellessäsi pään yläpuolella.
- Laitteen käytöstä saattaa aiheutua ruhjevammoja, raapautumia, viiltohaavoja ja palovammoja. Käytä suojakäsineitä.
- Käyttäjän täytyy olla fyysisesti kykenevä käyttämään laitetta.
- Huolehdi laitetta käyttäessäsi siitä, että asentosi on mukava, ja vaihda sitä usein vaivoja välttääksesi.
- Älä koskaan kosketa talttaan laitteen käytön aikana tai sen jälkeen. Sormet tai kädet voivat vahingoittua. Taltta voi kuumeta työn aikana.
- Käytä ainoastaan tähän laitteeseen tarkoitettuja alkuperäisiä varaosia.
- Pidä pikaliitintä irrottaessasi letkua tiukasti kädessäsi äläkä käytä viallisia liittimiä, jotta vältät irronneen, piiskaavan paineilmaletkun aiheuttamat lyöntivammat.
- Älä käytä viallisia laitteita. Vaihda vialliset osat uusiin tapaturmia välttääksesi.
- Pidä käyttämääsi talttaterää työstökappaletta vasten ennen laitteen käynnistämistä.
- Päästä laukaisuvipu (2) irti, kun paineilman syöttö keskeytetään.
- Koneen odottamattomat liikkeet tai talttaterän särkyminen saattavat aiheuttaa vakavia vammoja. Huolehdi siksi aina turvallisesta, vakaasta asennosta, jotta voit säilyttää laitteen hallinnan ja työskentelyasentosi myös laitteen odottamattomien liikkeiden aikana.
- Luiskahdukset, kompastelut ja kaatumiset ovat työpaikalla sattuneiden tapaturmien yleisimmät syyt. Varo liukasta alustaa, jonka työkalun käyttö voi aiheuttaa, sekä myös paineilmaletkun aiheuttamia kompastuskohtia.
- Varo piilossa olevia vaaroja, kuten esim. sähköjohtoja tai vesijohtoja.
- Tämä laite ei ole eristetty, kun se koskettaa sähköjohtoon. Vältä ehdottomasti koskettamasta sillä sähköjohtoihin.
- Työstettävästä materiaalista riippuen työssä syntyvät pölyt ja kaasut saattavat olla vaarallisia käyttäjän terveydelle (aiheuttaen esim. syöpää,

syntymävaurioita, astmaa ja / tai ihotauteja).
- Huolehdi siitä, että poisvirtaava ilma pöllyttää mahdollisimman vähän pölyä ilmaan.
- Melu voi aiheuttaa pysyviä kuulovaurioita. Suojaamaton altistaminen korkeille melunpäästöille saattaa johtaa kuulon menetykseen tai muihin ongelmiin, kuten korvien soimiseen (kilinää, surinaa, vihellystä tai hurinaa korvissa). Käytä kuulosuojuksia. Syntyvän melun ja tärinän pitämiseksi mahdollisimman alhaisina tulee noudattaa käyttöohjeessa annettuja huolto- ja käyttöohjeita.
  Tärinää vaimentavan materiaalin käyttö välikerroksena esimerkiksi pellin työstössä voi myös vähentää melupäästöjä.
- Käytä vain teräviä talttoja, koska tylsät taltat tarvitsevat suuremman paineen ja saattavat särkyä, ja myös tärinä voimistuu.
- Tärinä saattaa kulkeutua koko kehon alueelle ja erityisesti käsivarsiin ja käsiin. Voimakas tai jatkuva tärinä saattaa aiheuttaa hermo- ja verisuonihäiriöitä. Säännölliset työtauot vähentävät tärinän aiheuttaman häiriön vaaraa.
- Pitele laitetta kevyellä, mutta pitävällä otteella, ja tarkkaile syntyviä reaktiovoimia. Tärinän aiheuttamien häiriöiden vaara on periaatteellisesti suurempi, kun ote on tiukka.
- Käytä lämpimiä vaatteita työskennellessäsi kylmässä ympäristössä. Pidä kätesi lämpiminä ja kuivina.
- Jos laitetta käyttäessäsi ilmenee kipuja tai toistuvia oireiluja, älä jätä niitä huomiotta, vaan hakeudu lääkärinhoitoon.
- Talttavasaran käytöstä saattaa aiheutua kipua tai särkyä käsissä, käsivarsissa, olkapäissä, niskassa tai muissa ruumiinosissa.
- Älä anna kylmän ilman virrata käden ylitse.
- Paineilma saattaa aiheuttaa vakavia vammoja.
- Älä kohdista ulosvirtaavaa paineilmaa muita henkilöitä tai itseäsi kohti.
- Irrota paineilmaliitäntä ja tee laite paineettomaksi, ennen kuin ryhdyt huoltamaan, korjaamaan tai kuljettamaan laitetta tai haluat vaihtaa talttaterän toiseen.
- Älä käytä talttateriä käsityökaluna. Ne on suunniteltu erityisesti käytettäväkai talttavasaran kanssa.
- Älä kanna paineilmatyökaluja letkusta.
- Älä jäähdytä kuumia työkaluja veteen kastamalla. Siitä voisi aiheutua vaurioita.
- Älä käytä talttateriä viputyökaluina.
- Vain pätevät, koulutetut henkilöt saavat käyttää tätä laitetta.
- Älä muuta tätä laitetta. Muutokset saattavat heikentää turvavarusteiden vaikutusta ja täten lisätä käyttäjään kohdistuvia vaaroja.
- Pane käyttöohje kaikkien käyttäjien ulottuville.
- Tarkasta säännöllisin väliajoin, että laitteen tyyppikilpi ja tunnusmerkinnät ovat luettavissa, ja jos ne ovat vahingoittuneet, ota yhteyttä asiakaspalveluun.
- Käytä ja huolla laitetta käyttöohjeessa annettujen ohjeiden mukaisesti vähentääksesi pölyt tai kaasut, melunpäästöt ja tärinä minimiin.
- Jos työstössä syntyy pölyä tai kaasua, on ensiarvoisen tärkeää pitää ne hallinnassa niiden syntymäpaikalla.
- Valitse, huolla ja vaihda käyttömateriaalit / työkalut käyttöohjeen mukaisesti, jotta vältät pölyjen/kaasujen, melun ja tärinän tarpeettoman lisääntymisen.
- Lopeta laitteen käyttö, jos havaitset tunnottomuutta, pistelyä, kipuja tai ihon vaalenemista sormissasi tai käsissäsi, ja hakeudu lääkärinhoitoon.
- Älä pitele käyttämääsi työkalua vapaalla kädelläsi, koska tästä aiheutuu lisääntynyt tärinärasitus.
- Älä käytä pikaliittimiä ilmansyötössä. Käytä letkuliitoksia, joiden kierteet ovat karkaistua terästä (tai muuta materiaalia, jonka tärinänkesto on yhtä hyvä).
- Kun käytetään yleiskäyttöisiä pyörintäliittimiä (leukaliittimiä), niihin täytyy asentaa pidätystapit ja käyttää paineilmaletkujen pidätinjärjestelmää, jotta saadaan suojaus mahdollisilta „letku työkaluun“ tai „letku letkuun“ -virheliitoksilta.

2. Laitteen kuvaus (kuvat 1 / 2)

1. Sylinteri
2. Liipaisin
3. Ilmansäätöruuvi
4. Pistonippa
5. Kiinnitysjousi
6. Laakataltta
7. Pistotaltta
8. Niittitaltta
9. Katkaisutaltta (peltitaltta)
10. Erikois-paineilmaöljy

3. Toimituksen laajuus

- Avaa pakkaus ja ota laite varovasti pakkauksesta.
- Poista pakkausmateriaalit sekä pakkaus- ja kuljetusvarmistukset (mikäli käytetty).
- Tarkasta, onko toimitus täysilukuinen.
- Tarkasta, onko laitteessa tai varusteissa kuljetusvaurioita.

- Säilytä pakkaus, mikäli mahdollista, takuuajan loppuun saakka.

HUOMIO
Laite ja pakkausmateriaalit eivät ole lasten leikkikaluja! Lapset eivät saa leikkiä muovipusseilla, kelmuilla tai pienillä osilla! Niistä uhkaa nielaisu- ja tukehtumisvaara!

- Paineilma-talttavasara
- Pistokenippa
- Kiinnitysjousi
- Talttasarja (4 talttaa)
- Erikois-paineilmaöljy
- Alkuperäiskäyttöohje

4. Määräysten mukainen käyttö

Talttavasara on paineilmakäyttöinen, monipuoliseen käyttöön sopiva työkalu. Se soveltuu esim. lohkomistöihin, levyjen tai ulkorappauksen irroittamiseen, muurien puhkaisemiseen, pellin erottamiseen tai leikkaamiseen sekä pulttien ja niittien katkaisemiseen.

Päästöilma poistuu kotelosta eteenpäin.

Konetta saa käyttää ainoastaan sille määrättyyn tarkoitukseen. Kaikkinainen tämän ylittävä käyttö ei ole määräysten mukaista. Kaikista tästä aiheutuvista vahingoista tai loukkaantumisista on vastuussa laitteen omistaja/käyttäjä eikä suinkaan sen valmistaja.

Ole hyvä ja ota huomioon, että laitteitamme ei ole suunniteltu ja valmistettu käytettäväksi pienteollisuus- tai teollisuustarkoituksiin. Emme siksi ota mitään vastuuta vaurioista, jos laitetta käytetään pienteollisuus-, käsityöläis- tai teollisuustyöpaikoilla tai näihin verrattavissa olevissa toimissa.

Korjaukset ja huoltotyöt saa tehdä vain valtuutettu alan ammattiliike.

Huomio!
Liian pieni letkun sisäläpimitta ja liian pitkä letku aiheuttavat laitteen tehon alenemisen.

5. Tekniset tiedot

suurin sallittu työpaine:	6,3 bar
paineilman tarve (6,3 bar):	79 l/min.
taltan istukka (kuuskanta):	9,8 mm
iskun pituus:	44 mm
iskuluku:	4500 iskua/min
suositeltu letkun läpimitta:	Ø 10 mm
Paino:	1,1 kg

Melu ja tärinä

Melunpäästöt ja tärinäarvot on mitattu standardien ISO 15744 ja ISO 28927-2 mukaisesti.

Äänen painetaso L_{pA}	84 dB(A)
Mittausepätarkkuus K_{pA}	3 dB
Äänen tehotaso L_{WA}	95,2 dB(A)
Mittausepätarkkuus K_{WA}	3 dB

Käytä kuulosuojuksia.
Melu saattaa aiheuttaa kuulon menetyksen.

Tärinä
Tärinänpäästöarvo a_h = 9,5 m/s²
Mittausepätarkkuus K = 1,4 m/s²

Täydentäviä tietoja

Varoitus!
Ilmoitettu tärinän päästöarvo on mitattu normitetun koestusmenetelmän avulla ja se saattaa muuttua, riippuen laitteen käyttötavasta ja olosuhteista, ja poikkeustapauksissa ylittää annetun arvon.

Annettua tärinänpäästöarvoa voidaan käyttää vertailutarkoituksiin verrattaessa yhtä laitetta toiseen samantyyppiseen laitteeseen.

Ilmoitettua tärinänpäästöarvoa voidaan myös käyttää hyväksi laadittaessa päästöjen vaikutuksen alustavaa arviointia.

Rajoita melunpäästöt ja tärinä mahdollisimman vähäisiksi!

- Käytä ainoastaan moitteettomia laitteita.
- Huolla ja puhdista laite säännöllisesti.
- Sovita työskentelytapasi laitteen mukaiseksi.
- Älä ylikuormita laitetta.
- Tarkastuta laite aina tarvittaessa.
- Sammuta laite, kun sitä ei käytetä.
- Käytä suojakäsineitä.

Jäämäriskit
Silloinkin, kun käytät tätä laitetta määräysten mukaisesti, jää jäljelle joitain riskejä. Tämän laitteen rakenteesta ja mallista riippuen saattaa esiintyä seuraavia vaaroja:

1. kuulovauriot, ellei käytetä soveliaita kuulosuojaimia.
2. terveydellisiä haittoja, jotka aiheutuvat käden-käsivarren tärinästä, jos laitetta käytetään pitemmän aikaa tai sitä ei käsitellä ja huolleta määräysten mukaisesti.

Ilmansyöttö:
Paineensäätömahdollisuudella varustetulla paineilman lähteellä, kuten esim. kompressorilla. Lue ennen käyttöönottoa myös luku 8 (Huolto ja hoito).

Kompressorin tehotiedot:
Käytetyn kompressorin painesäiliön tilavuuden tulee olla vähintään 50 litraa ja sen moottorin tehon n. 2,2 kW.

Säätöarvot työskentelyä varten:
Säädä paineilmansyötön työskentelypaineen arvoksi enintään 6,3 baaria

6. Käyttöönotto (kuva 3)

Ruuvaa mukana toimitettu pistonippa (4) ilmaliitäntään sen jälkeen kun olet ensin kiertänyt 2-3 kerrosta tiivistenauhaa kierteiden päälle. Työnnä haluamasi taltta talttavasaran kuusikantaistukkaan. Työnnä kiinnitysjousi (5) taltan päälle. Kierrä kiinnitysjousi sylinterin (1) kierteisiin vasteeseen saakka kiinni. Pidä samalla kiinnitysjousesta kiinni etummaisesta pitokaaresta.
Liitä talttavasara oikeatehoiseen kompressoriin tai paineilmaverkkoon. Käytä tähän joustavaa paineilmaletkua (sisä-Ø 10 mm) ja pikaliitintä. Huolehdi siitä, että ilman säätöruuvi (3) on säädetty niin, että paineilma voi virrata läpi. Vie talttavasara työstettävään kohteeseen. Talttavasara käynnistetään painamalla liipaisinta (2).

Irrota laite paineilmanlähteestä, kun vaihdat talttaa. Kierrä kiinnitysjousi sitä taemmasta kaaresta pidellen irti talttavasaran sylinteristä. Sitten voit vaihtaa taltan yllä kuvatulla tavalla.
Aika ajoin taltan varsi tulee rasvata ohuesti tavallisella voitelurasvalla.

7. Huolto ja hoito

Huomio: Irrota laite paineilmaverkosta, ennen kuin suoritat huolto- ja puhdistustöitä.

Tässä annettujen huolto-ohjeiden noudattaminen varmistaa tämän laatutuotteen pitkäikäisyyden ja häiriöttömän toiminnan.

Säännöllinen voitelu on talttavasarasi jatkuvan moitteettoman toiminnan edellytys. Käytä tähän vain erityistä paineilmaöljyä, joka kuuluu toimitukseen. Erikois-paineilmaöljyä saat myös alan liikkeistä.

Viite: Käytä ympäristöystävällistä paineilmaöljyä, jos käytät laitetta korjaamon ulkopuolella.

Voitelun suorittamisessa on kaksi mahdollista vaihtoehtoa:

7.1 sumuöljyämislaitteella
Kytke paineilmanlähteen ja iskuruuvinvääntimen väliin täysivarusteinen huoltoyksikkö, jossa on öljysumutin. Huoltoyksiköitä on saatavana alan liikkeistä, ne eivät kuulu toimitukseen.

7.2 käsin
Pane ennen jokaista paineilmatyökalun käynnistystä 3-5 tippaa erikois-paineilmaöljyä paineilmaliitäntään. Jos paineilmatyökalua ei käytetä useampaan päivään, tulee panna 5-10 3-5 tippaa erikois-paineilmaöljyä paineilmaliitäntään ennen laitteen käynnistämistä.
Säilytä paineilmatyökalua vain kuivissa tiloissa.

7.3 Muut huoltotoimet
Laitteen sisällä ei ole muita huoltoa tarvitsevia osia.

8. Takuu ei koske

- kuluvia osia
- virheellisen työpaineen aiheuttamia vaurioita
- käsittelemättömän paineilman aiheuttamia vaurioita.
- asiattoman käytön tai asiantuntemattomien korjausten aiheuttamia vaurioita.

9. Puhdistus, huolto ja varaosatilaus

9.1 Puhdistus

- Pidä suojalaitteet, ilmaraot ja moottorin kotelo niin puhtaina pölystä ja liasta kuin suinkin mahdollista. Pyyhi laite puhtaalla rievulla tai puhalla se puhtaaksi vähäpaineisella paineilmalla.
- Suosittelemme laitteen puhdistamista heti joka käytön jälkeen.
- Puhdista laite säännöllisin väliajoin käyttäen kosteaa riepua ja vähän saippuaa. Älä käytä sellaisia puhdistusaineita tai liuotteita, jotka saattavat syövyttää laitteen muoviosia. Huolehdi siitä, ettei laitteen sisäpuolelle pääse vettä.

9.2 Varaosatilaus:

Varaosia tilatessasi anna seuraavat tiedot:

- Laitteen tyyppi
- Laitteen tuotenumero
- Laitteen tunnusnumero
- Tarvittavan varaosan varaosanumero.

Ajankohtaiset hinnat ja muut tiedot löydät osoitteesta www.isc-gmbh.info

10. Säilytys

Säilytä laite ja sen varusteet valolta, kosteudelta ja pakkaselta suojatussa tilassa poissa lasten ulottuvilta. Paras säilytyslämpötila on 5°C:n ja 30°C:n välillä. Säilytä laite mieluiten alkuperäispakkauksessaan.

11. Käytöstäpoisto ja uusiokäyttö

Laite on pakattu kuljetuspakkaukseen, jotta vältetään kuljetusvauriot. Tämä pakkaus on raaka-ainetta ja sitä voi siksi käyttää uudelleen tai sen voi toimittaa kierrätyksen kautta takaisin raaka-ainekiertoon. Laite ja sen varusteet on valmistettu eri materiaaleista, kuten esim. metallista ja muoveista. Toimita vialliset rakenneosat ongelmajätehävitykseen. Tiedustele ohjeita alan ammattiliikkeestä tai kunnanhallitukselta!

„Προειδοποίηση – Για τη μείωση του κινδύνου τραυματισμού διαβάστε την Οδηγία χρήσης“

Να φοράτε ωτοπροστασία.
Η επίδραση θορύβου μπορεί να προκαλέσει την απώλεια της ακοής.

Να φοράτε προστατευτικά γυαλιά.
Κατά τη διάρκεια της εργασίας δημιουργούνται σπινθήρες ή πετιούνται μικρά τεμάχια από τη συσκευή, ροκανίδια και σκόνες. Συνέπεια μπορεί να είναι η απώλεια της όρασής σας.

⚠ **Προσοχή!**
Κατά τη χρήση των συσκευών πρέπει, προς αποφυγή τραυματισμών, να τηρούνται και να λαμβάνονται ορισμένα μέτρα ασφαλείας. Διαβάστε για το λόγο αυτό προσεκτικά τις Οδηγίες χρήσης / Υποδείξεις ασφαλείας. Φυλάξτε τις καλά για να έχετε τις πληροφορίες πάντα στη διάθεσή σας. Εάν παραδώσετε τη συσκευή σε άλλα άτομα, δώστε μαζί και αυτές τις Οδηγίες χρήσης / Υποδείξεις ασφαλείας. Δεν αναλαμβάνουμε καμία ευθύνη για ατυχήματα ή βλάβες που οφείλονται σε μη τήρηση αυτών των Οδηγιών χρήσης και των Υποδείξεων ασφαλείας.

1. Υποδείξεις ασφαλείας

⚠ ΠΡΟΕΙΔΟΠΟΙΗΣΗ
Διαβάστε όλες τις Υποδείξεις ασφαλείας και τις Οδηγίες. Σε περίπτωση παραλείψεων κατά την τήρηση των Υποδείξεων ασφαλείας μπορεί να προκληθεί ηλεκτροπληξία, πυρκαγιά και/ή σοβαροί τραυματισμοί.
Φυλάξτε για μελλοντική χρήση όλες τις Υποδείξεις ασφαλείας και τις οδηγίες.

Προστατέψτε τον εαυτό σας και το περιβάλλον με κατάλληλα μέτρα προστασίας από κινδύνους ατυχημάτων.

- Μην χρησιμοποιείτε το σφυρί με πεπιεσμένο αέρα για εργασίες για τις οποίες δεν προορίζεται.
- Να κρατάτε τα αεροεργαλεία μακριά από παιδιά.
- Να εργάζεστε μόνο όταν είστε συγκεντρωμένοι και ξεκούραστοι.
- Ρακόρ πεπιεσμένου αέρα μόνο μέσω ταχυσύνδεσμου.
- Η ρύθμιση της πίεσης εργασίας να γίνεται μέσω ρυθμιστή πίεσης.
- Σαν πηγή ενέργειας μη χρησιμοποιείτε οξυγόνο ή εύφλεκτα αέρια. Υφίσταται κίνδυνος πυρκαγιάς και έκρηξης.
- Να μη γίνεται υπέρβαση της μέγιστης επιτρεπτής πίεσης εργασίας.
- Να χρησιμοποιείτε τη συσκευή μόνο με την για την εκάστοτε εργασία απαιτούμενη πίεση προς αποφυγή άσκοπης υψηλής στάθμης θορύβου, αυξημένης φθοράς και πρόκλησης βλάβης.
- Κατά την εργασία με το ματσακόνι αέρα να χρησιμοποιείτε τα εκάστοτε απαιτούμενα προστατευτικά ρούχα, ιδιαίτερα άθραυστα προστατευτικά γυαλιά, ωτοασπίδες και προστατευτικά γάντια.
- Μη χρησιμοποιείτε τη συσκευή στο ρελαντί ώστε να αποφευχθεί η ανεξέλεγκτη εκτόξευση του εργαλείου.
- Προσέξτε πως κατά την εργασία εκσφενδονίζονται εύκολα τμήματα του αντικειμένου που κατεργάζεστε, τμήματα εξαρτημάτων ή το χρησιμοποιούμενο εργαλείο.
- Προστατέψτε τρίτους από τον κίνδυνο αυτό με ειδικά μέτρα μπροστά από τμήματα που μπορούν να εκτιναχτούν κατά την εργασία με το ματσακόνι.
- Προσέξτε πως κατά την εργασία δεν αποκλείεται η καταστροφή του αντικειμένου που επεξεργάζεστε.
- Σιγουρευτείτε πως έχει ασφαλιστεί καλά το αντικείμενο που επεξεργάζεστε.
- Να χρησιμοποιείτε μόνο το κατάλληλο ελατήριο σύσφιξης (5) (συμπαραδίδεται). Να αντικαταστήσετε το ελατήριο σύσφιξης όταν έχει φθαρεί, όταν έχει σπάσει ή όταν έχει λυγίσει, για να αποφύγετε τραυματισμούς.
- Κατά την εργασάι με τη συσκευή αυτή μπορεί να σχηματιστούν σπινθήρες. Για το λόγο αυτό να μην εργάζεστε με τη συσκευή αυτή ποτέ κοντά σε εύφλεκτα υλικά, υγρά ή αέρια.
- Κατά τη διάρκεια της εργασίας πάνω από το κεφάλι σας να φοράτε προστατευτικό κράνος.
- Η χρήση της συσκευής μπορεί να προκαλέσει θλάσεις, εκδορές, τραύματα και εγκαύματα. Να φοράτε γάντια.
- Ο χρήστης πρέπει να είναι σωματικά σε θέση να χειριστεί τη συσκευή.
- Να προσέχετε κατά τη διάρκεια της χρήσης της συσκευής να εργάζεστε με άνετη στάση του σώματος και να την αλλάζετε για να μην προκαλέσετε ενοχλήσεις.
- Ποτέ μην αγγίζετε τη σμίλη κατά τη διάρκεια και μετά τη λειτουργία της συσκευής. Θα μπορούσαν να τραυματιστούν δάκτυλα ή χέρια. Η σμίλη μπορεί να ζεσταθεί πολύ.
- Να χρησιμοποιείτε μόνο γνήσια ανταλλακτικά που προβλέπονται για τη συσκευή αυτή.
- Κατά το άνοιγμα του ταχυσύνδεσμου να κρατάτε το σωλήνα γερά με το χέρι και να μη χρησιμοποιείτε ελαττωματικές συνδέσεις προς αποφυγή τραυματισμών από κτύπημα του σωλήνα πεπιεσμένου αέρα.
- Μη χρησιμοποιείτε ελαττωματικές συσκευές. Προς αποφυγή τραυματισμών να αντικαθίστανται τα ελαττωματικά τμήματα και εξαρτήματα.
- Να κρατάτε τη χρησιμοποιούμενη σμίλη στο αντικείμενο που θα κατεργαστείτε πριν ενεργοποιήσετε τη συσκευή.
- Σε περίπτωση διακοπής της παροχής του αέρα, αφήστε ελεύθερο το μοχλό της σκανδάλης (2).

- Απρόοπτες κινήσεις της μηχανής ή θραύση της σμίλης μπορούν να προκαλέσουν σοβαρούς τραυματισμούς. Για το λόγο αυτό να προσέχετε την ευστάθειά σας έτσι ώστε ακόμη και σε περίπτωση απρόοπτων κινήσεων να ελέγχετε τη συσκευή και να μπορείτε να διατηρήσετε τη στάση σας.
- Οι συχνότεροι τραυματισμοί κατά την εργασία είναι γλίστρημα, σκόνταμα και πτώσεις. Να προσέχετε τις ολισθηρές επιφάνειες που οφείλονται στη χρήση του εργαλείου και να προσέχετε να μην μπερδευτείτε στο σωλήνα του αέρα.
- Να προσέχετε τους όχι εμφανείς κινδύνους όπως τους ηλεκτρικούς αγωγούς και τους αγωγούς νερού.
- Αυτή η συσκευή δεν είναι μονωμένη σε περίπτωση επαφής με ηλεκτρικό αγωγό. Να αποφεύγετε οπωσδήποτε κάθε επαφή με ηλεκτρικούς αγωγούς.
- Ανάλογα με το υλικό που επεξεργάζεστε μπορεί οι σκόνες και τα αέρια να είναι επικίνδυνα για τον χειριστή (π. χ. καρκίνο, επίδραση στο έμβρυο, άσθμα και/ή δερματίτιδα).
- Να προσέχετε ο εξερχόμενος αέρα να κινεί όσο λιγότερη σκόνη γίνεται.
- Οι εκπεμπόμενοι θόρυβοι μπορεί να προκαλέσουν μόνιμες βλάβες της υγείας. Η έκθεση χωρίς προστασία σε υψηλές στάθμες θορύβου μπορεί να προκαλέσει την απώλεια της ακοής όπως εμβοές (κουδουνισμό, σφύριγμα ή βουητά στα αυτιά). Να χρησιμοποιείτε ωτοασπίδες. Για να κρατήσετε τον δημιουργούμενο θόρυβο και τις δονήσεις σε όσο πιο χαμηλά επίπεδα γίνεται, ακολουθήστε τις υποδείξεις συντήρησης και εφαρμογής που θα βρείτε στις οδηγίες χρήσης. Υλιγό απόσβεσης θορύβων σαν ενδιάμεση στρώση μπορεί για παράδειγμα στην κατεργασία λαμαρινών να μειώσει το θόρυβο.
- Να χρησιμοποιείτε μόνο καλά τροχισμένες σμίλες, διότι οι όχι καλά τροχισμένες σμίλες απαιτούν μεγαλύτερη πέιση και μπορούν να σπάσουν και να αυξήσουν τις δονήσεις.
- Οι δονήσεις μπορούν να μεταδοθούν σε όλο το σώμα και ειδικά σε μπράτσα και χέρια. Οι πολύ ισχυρές και μεγάλης διάρκειας δονήσεις μπορεί να προκαλέσουν βλάβες στα νεύρα και τα αγγεία. Τα τακτικά διαλείμματα μειώνουν τον κίνδυνο βλάβης της υγείας που προκαλείται από δονήσεις.
- Να κρατάτε τη συσκευή πιάνοντάς την με ασφαλή τρόπο και να προσέχετε ενδεχόμενες δυνάμεις αντίκρουσης. Ο κίνδυνος ενοχλήσεων από δονήσεις είναι μεγαλύτερος όταν κρατάτε τη συσκευή πολύ σφικτά.
- Να φοράτε ζεστά ρούχα όταν εργάζεστε σε κρύο περιβάλλον. Να κρατάτε τα χέρια σας ζεστά και στεγνά.
- Εάν κατά τη χρήση της συσκευής παρουσιαστούν πόνοι ή επαναλαμβανόμενα συμπτώματα, μη τα αγνοήσετε, αλλά συμβουλευθείτε έναν γιατρό.
- Η εργασία με ματσακόνι μπορεί να προκαλέσει ενοχλήσεις στα χέρια, μπράτσα, στους ώμους, στο σβέρκο και σε άλλα σημεία του σώματος.
- Μην αφήνετε κρύο ρεύμα αέρα να περάσει στα χέρια σας.
- Ο πεπιεσμένος αέρας μπορεί να προκαλέσει σοβαρά τραύματα.
- Μην τείνετε τον εξερχόμενο πεπιεσμένο αέρα προς άλλα πρόσωπα ή προς τον εαυτό σας.
- Διακόψτε την παροχή πεπιεσμένου αέρα και αφήστε τη συσκευή χωρίς πίεση πριν από εργασίες συντήρησης, πριν από μεταφορά ή αλλαφή σμίλης.
- Μη χρησιμοποιείτε τη σμίλη για εργασία με το χέρι. Οι σμίλες αυτές σχεδιάστηκαν ειδικά για τη χρήση μαζί με ματσακόνι.
- Μην μεταφέρετε τα εργαλεία αέρα κρατώντας τα από το σωλήνα.
- Μην κρυώνετε τα ζεστά εργαλεία σε νερό. Αυτό μπορεί να προκαλέσει ζημιές.
- Μη χρησιμοποιείτε τη σμίλη σαν μοχλό.
- Η χρήση της συσκευής αυτής επιτρέπεται μόνο σε εξειδικευμένα και ειδικά εκπαιδευμένα άτομα.
- Μην τροποποιείτε τη συσκευή αυτή. Κάθε επέμβαση μπορεί να μειώσει την ασφάλεια και να αυξήσει τον κίνδυνο για τον χρήστη.
- Να δίνετε τις οδηγίες χρήσης σε κάθε άτομο που χρησιμοποιεί τη συσκευή.
- Να ελέγχετε τακτικά την πινακίδα στοιχείων και τις σημάνσεις στη συσκευή εάν είναι ευκρινείς και σε περίπτωση που έχουν υποστεί ζημιά, επικοινωνήστε με το κέντρο μας εξυπηρέτησης πελατών.
- Να χρησιμοποιείτε και να συντηρείτε τη συσκευή όπως συνιστάται στις οδηγίες χρήσης, ώστε να ελαχιστοποιείτε τη δημιουργία σκόνης ή αερίων, θορύβου και δονήσεων.
- Εκεί που δημιουργείται σκόνη είναι πολύ σημαντικό να ελέγχεται τη στιγμή που δημιουργείται.
- Να επιλέγετε, να συντηρείτε και να αντικαταστείτε τα αναλώσιμα/εργαλεία όπως περιγράφεται στις οδηγίες χρήσης ώστε να αποφεύγεται η αύξηση δημιουργίας σκόνης/αερίων, θορύβου και δονήσεων.
- Να διακόπτετε τη χρήση της συσκευής σε περίπτωση μουδιάσματος ή πόνων ή όταν το δέρμα στα δάκτυλα και χέρια πάρει πιο ανοικτό

χρώμα και συμβουλευθείτε έναν γιατρό.
- Μη κρατάτε τα εργαλεία που χρησιμοποιείτε στη συσκευή με το ελεύθερο χέρι, διότι έτσι εκτίθεστε σε περισσότερες δονήσεις.
- Μη χρησιμοποιείτε ταχυσυνδέσμους στην είσοδο του αέρα. Να χρησιμοποιείτε συνδέσμους σωλήνα με σπείρωμα από σκληρυμένο ατσάλι (ή από υλικό με παρόμοια αντίσταση σε κραδασμούς).
- Εάν χρησιμοποιούνται γενικής χρήσης περιστρεφόμενες συνδέσεις (σύμπλεξη με σιαγόνες), πρέπει να τοποθετηθούν πείροι ασφάλισης και σύστημα συγκράτησης των σωλήνων πεπιεσμένου αέρα, για να εξασφαλιστεί προστασία κατά λάθος συνδε΄σεων σωλήνα σε εργαλείο ή σωλήνα σε σωλήνα.

2. Περιγραφή συσκευής (εικ. 1/2)

1. Κύλινδρος
2. Σκανδάλη
3. Βίδα ρύθμισης αέρα
4. Γλώσσα
5. Ελατήριο σύσφιξης
6. Πλακέ σμίλη
7. Μυτερή σμίλη
8. Σμίλη πριτσινιών
9. Σμίλη διαχωρισμού (καλέμι λαμαρίνας)
10. Ειδικό λάδι πεπιεσμένου αέρα

3. Συμπαραδιδόμενα

- Ανοίξτε τη συσκευασία και βγάλτε προσεκτικά τη συσκευή.
- Απομακρύνετε τα υλικά συσκευασίας καθώς και τα συστήματα προστασίας της συσκευασίας / μεταφοράς (εάν υπάρχουν).
- Ελέγξτε εάν είναι πλήρες το περιεχόμενο.
- Ελέγξτε τη συσκευή και τα αξεσουάρ για ενδεχόμενες ζημιές από τη μεταφορά.
- Φυλάξτε τη συσκευασία αν γίνεται μέχρι την πάροδο της προθεσμίας της εγγύησης.

ΠΡΟΣΟΧΗ
Η συσκευή και τα υλικά συσκευασίας δεν είναι παιχνίδια! Τα παιδιά δεν επιτρέπεται να παίζουν με πλαστικές σακούλες, πλαστικές μεμβράνες και μικροαντικείμενα! Υφίσταται κίνδυνος κατάποσης και ασφυξίας!

- Ματσακόνι με πεπιεσμένο αέρα
- Γλώσσα
- Ελατήριο σύσφιξης
- Σετ με 4 σμίλες
- Ειδικό λάδι πεπιεσμένου αέρα
- Πρωτότυπο Οδηγιών χρήσης

4. Ενδεδειγμένη χρήση

Το ματσακόνι είναι ένα αεροεργαλείο για πολύμορφη χρήση. Είναι κατάλληλο για παράδειγμα για εργασίες ανοίγματος σοβά, για αφαίρεση πλακακιών ή εξωτερικού σοβά, για ανοίγματα τοίχων, για διαχωρισμό ελασμάτων και εξαγωγή μπουλονιών ή πριτσινιών.

Ο αέρας εξέρχεται στο κέλυφος προς τα εμπρός.

Η μηχανή να χρησιμοποιείται μόνο για το σκοπό για τον οποίο προορίζεται. Κάθε πέραν τούτου χρήση δεν είναι ενδεδειγμένη. Για ζημιές ή τραυματισμούς παντός είδους που οφείλονται σε μη ενδεδειγμένη χρήση ευθύνεται ο χρήστης / χειριστής και όχι ο κατασκευαστής.

Παρακαλούμε να προσέξετε, πως οι συσκευές μας δεν έχουν κατασκευαστεί για επαγγελματική, βιοτεχνική και βιομηχανική χρήση. Δεν αναλαμβάνουμε καμμία εγγύηση, εάν η συσκευή χρησιμοποιηθεί σε βιοτεχνίες ή βιομηχανίες ή σε παρόμοιες εργασίες.

Οι επισκευές και το σέρβις να εκτελούνται μόνο από εξειδικευμένα συνεργεία.

Προσέξτε!
Μία πολύ μικρή εσωτερική διάμετρος σωλήνα και πολύ μακρύς εύκαμπτος σωλήνας μειώνουν την απόδοση της συσκευής.

5. Τεχνικά χαρακτηριστικά

μέγ. επιτρεπτή πίεση λειτουργίας:	6,3 bar
Κατανάλωση αέρα σε 6,3 bar:	79 l/min
Υποδοχή εργαλείου (6-γωνο):	9,8 mm
Διαδρομή:	44 mm
Αριθμός κρούσεων:	4500 min^{-1}
συνιστώμενη διάμετρος σωλήνα:	Ø 10 mm
Βάρος:	1,1 kg

Θόρυβος και δόνηση

Ο θόρυβος και οι δονήσεις μετρήθηκαν σύμφωνα με το πρότυπο ISO 15744 και ISO 28927-10.

Στάθμη ηχητικής πίεσης L_{pA}	84 dB(A)
Αβεβαιότητα K_{pA}	3 dB
Στάθμη ακουστικής ισχύος L_{WA}	95,2 dB(A)
Αβεβαιότητα K_{WA}	3 dB

Να χρησιμοποιείτε ωτοασπίδες.
Η επίδραση του θορύβου μπορεί να προκαλέσει την απώλεια της ακοής.

Δονήσεις:
Εκπομπή δονήσεων a_{hd} = 9,5 m/s²
Αβεβαιότητα K = 1,4 m/s²

Πρόσθετες πληροφορίες

Προσοχή!
Η αναφερόμενη τιμή μετάδοσης δόνησης μετρήθηκε βάσει τυποποιημένης μεθόδου ελέγχου και μπορεί να μεταβληθεί ή και σε εξαιρετικές περιπτώσεις να κυμαίνεται άνω της αναφερόμενης τιμής, ανάλογα από τον τρόπο χρήσης του ηλεκτρικού εργαλείου.

Η αναφερόμενη μετάδοση δονήσεων μπορεί να χρησιμοποιηθεί και για σύγκριση με άλλο ηλεκτρικό εργαλείο.

Η αναφερόμενη τιμή μετάδοσης δόνησης μπορεί επίσης να χρησιμοποιηθεί και για αρχική εκτίμηση της έκθεσης.

Περιορίστε τη δημιουργία θορύβου και δόνησης στο ελάχιστο!
- Να χρησιμοποιείτε μόνο συσκευές σε άψογη κατάσταση.
- Να συντηρείτε και να καθαρίζετε τακτικά τη συσκευή.
- Προσαρμόστε τον τρόπο εργασίας σας στη συσκευή.
- Προσέξτε να μην υπερφορτώνετε τη συσκευή.
- Ενδεχομένως δώστε τη συσκευή για έλεγχο.
- Απενεργοποιήστε τη συσκευή όταν δεν χρησιμοποιείται.
- Να φοράτε γάντια.

Υπολειπόμενοι κίνδυνοι
Ακόμη και σε περίπτωση σωστής και κανονικής χρήσης αυτού του ηλεκτρικού εργαλείου, υφίστανται πάντα υπολειπόμενοι κίνδυνοι. Οι ακόλουθοι κίνδυνοι μπορούν να παρουσιαστούν ανάλογα με το είδος κατασκευής και το μοντέλο αυτού του εργαλείου:
1. Βλάβες πνευμόνων, εάν δεν χρησιμοποιηθούν κατάλληλες μάσκες προστασίας από σκόνη.
2. Βλάβες της ακοής, εάν δεν χρησιμοποιηθούν κατάλληλες ωτοασπίδες.
3. Βλάβες της υγείας που προκαλούνται από δονήσεις χεριού-βραχίονα, εάν η συσκευή χρησιμοποιηθεί για μεγαλύτερο χρονικό διάστημα ή δεν τηρείται και δεν συντηρείται σωστά.

Τροφοδοσία αέρα:
Μέσω πηγής πεπιεσμένου αέρα με δυνατότητα ρύθμισης της πίεσης όπως π.χ. συμπιεστής. Πριν τη θέση σε λειτουργία διαβάστε και το εδάφιο 8. (Συντήρηση και περιποίηση).

Ισχύς του συμπιεστή:
Ο χρησιμοποιούμενος συμπιεστής να έχει όγκο λέβητα τουλ. 50 λίτρων και ισχύ κινητήρα περ. 2,2 kW.

Ρύθμιση για την εργασία:
Ρυθμ΄σιτε την παροχή πίεσης το ανώτερο σε πίεση εργασίας 6,3 bar.

6. Θέση σε λειτουργία (εικ. 3)

Βιδώστε τη συμπαραδιδόμενη γλώσσα (4) στη σύνδεση αέρα αφού τυλίξετε με μονωτική ταινία 2-3 φορές το σπείρωμα. Βάλτε το επιθυμούμενο εργαλείο στην εξάγωνη υποδοχή του ματσακονιού. Σπρώξτε το ελατήριο σύσφιξης (5) στο ματσακόνι. Σφίξτε στρίβοντας το ελατήριο σύσφιξης στο σπείρωμα του κύλινδρου (1) μέχρι το τέρμα. Να κρατάτε πάντα το ελατήριο σύσφιξης στον μπροστινό βραχίονα.
Συνδέστε το ματσακόνι σε συμπιεστή με τη σωστή ισχύ ή σε δίκτυο πεπιεσμένου αέρα.
Χρησιμοποιήστε για το σκοπό αυτό έναν εύκαμπτο σωλήνα πεπιεσμένου αέρα (εσωτερική διάμετρος 10 mm) με ταχυσύνδεσμο. Προσέξτε να ρυθμιστεί η βίδα ρύθμισης αέρα (3) έτσι ώστε να μπορεί να περνά ο αέρας. Οδηγήστε το ματσακόνι στο αντικείμενο που θέλετε να επεξεργαστείτε.
Πιέζοντας τη σκανδάλη (2) αρχίζει να λειτουργεί το ματσακόνι.

Για την αλλαγή του εργαλείου (της σμίλης) διακόψτε την παροχή πεπιεσμένου αέρα. Στρίψτε από τον κύλινδρο του ματσακονιού το ελατήριο σύσφιξης κρατώντας το στον πίσω βραχίονα. Τώρα μπορείτε να αλλάξετε το εργαλείο (τη σμίλη) όπως περιγράφεται πιο πάνω.
Κατά διαστήματα να λιπαίνετε τοστέλεχος του ματσακονιού με κοινό λιπαντικό.

7. Συντήρηση και περιποίηση

Προσοχή: Να διακόπτετε την παροχή πεπιεσμένου αέρα πριν την εκτέλεση εργασιών συντήρησης και καθαρισμού.

Η τήρηση των υποδείξεων συντήρησης που αναφέρονται στις οδηγίες αυτές εξασφαλίζει για αυτό το προϊόν ποιότητας μία μεγάλη διάρκεια ζωής και λειτουργία χωρίς βλάβες.
Να καθαρίζετε καλά τη συσκευή αμέσως μετά την εργασία.

Για άψογη εργασία διαρκείας του ματσακονιού σας αποτελεί μία καλή λίπανση απαραίτητη προϋπόθεση. Να χρησιμοποιείτε για το σκοπό αυτό μόνο το ειδικό λάδι πεπιεσμένου αέρα που συμπαραδίδεται. Το ειδικό λάδι θα το βρείτε στα ειδικά καταστήματα.

Υπόδειξη: Να χρησιμοποιείτε το φιλικό για το περιβάλλον λάδι πεπιεσμένου αέρα όταν χρησιμοποιείται η συσκευή εκτός συνεργείου.

Για την λίπανση έχετε τις ακόλουθες δυνατότητες:

7.1 Μέσω λαδωτήρα
Συνδέστε μεταξύ της πηγής του πεπιεσμένου αέρα και του ματσακονιού μία πλήρη μονάδα συντήρησης με λαδωτήρα. Τη μονάδα συντήρησης θα την βρείτε στα ειδικά καταστήματα, δεν συμπαραδίδεται.

7.2 με το χέρι
Πριν από κάθε θέση σε λειτουργία του εργαλείου πεπιεσμένου αέρα βάζετε 3-5 σταγονες ειδικό λάδι πεπιεσμένου αέρα στη σύνδεση πεπιεσμένου αέρα. Εάν το εργαλείο σας πεπιεσμένου αέρα δεν χρησιμοποιηθεί για περισσότερες ημέρες, πρέπει πριν την ενεργοποίηση να βάλετε 5-10 σταγόνες λάδι στη σύνδεση πεπιεσμένου αέρα. Να φυλάγετε το εργαλείο πεπιεσμένου αέρα μόνο σε στεγνούς χώρους.

7.3 Άλλες εργασίες συντήρησης
Στο εσωτερικό της συσκευής δεν υπάρχουν εξαρτήματα που χρειάζονται συντήρηση.

8. Από την εγγύηση αποκλείονται:

- Αναλώσιμα εξαρτήματα
- Βλάβες από μη επιτρεπτή πίεση λειτουργίας.
- Βλάβες από μη κατεργασμένο πεπιεσμένο αέρα.
- Ζημιές που οφείλονται σε όχι σωστή χρήση ή σε ξένη επέμβαση.

9. Καθαρισμός και παραγγελία ανταλλακτικών

9.1 Καθαρισμός
- Να κρατάτε όσο πιο ελεύθερα από σκόνη και ακαθαρσίες γίνεται τα συστήματα προστασίας, τις σχισμές εξαερισμού και το κέλυφος του μοτέρ. Σκουπίζετε τη συσκευή με ένα καθαρό πανί, ή καθαρίστε το με πεπεισμένο αέρα σε χαμηλή πίεση.
- Συνιστούμε να καθαρίζετε τη συσκευή αμέσως μετά από κάθε χρήση.
- Να καθαρίζετε τη συσκευή τακτικά με ένα νωπό πανί και λίγο μαλακό σαπούνι. Μη χρησιμοποιείτε καθαριστικά ή διαλύτες, γιατί δεν αποκλείεται να καταστρέψουν την επιφάνεια της συσκευής. Προσέξτε να μην περάσει νερό στο εσωτερικό της συσκευής.

9.2 Παραγγελία ανταλλακτικών:
Κατά την παραγγελία ανταλλακτικών να αναφέρετε τα εξής:
- Τύπος της συσκευής
- Αριθμός είδους της συσκευής
- Αριθμός ταύτισης της συσκευής

Θα βρείτε τις ισχύουσες τιμές και πληροφορίες στην ιστοσελίδα www.isc-gmbh.info

10. Αποθήκευση

Να διατηρείτε τη συσκευή και τα αξεσουάρ της σε σκοτεινό, στεγνό χώρο, χωρίς παγετό, και μακριά από παιδιά. Η ιδανική θερμοκρασία αποθήκευσης είναι μεταξύ 5 και 30˚C. Να φυλάξετε τη συσκευή στην πρωτότυπη συσκευασία της.

GR

11. Διάθεση στα απορρίμματα και ανακύκλωση

Η συσκευή βρίσκεται σε μία συσκευασία προς αποφυγή ζημιών κατά τη μεταφορά Αυτή η συσκευασία αποτελείται από πρώτες ύλες και έτσι μπορεί να επαναχρησιμοποιηθεί ή να ανακυκλωθεί. Η συσκευή και τα εξαρτήματά της αποτελούνται από διάφορα υλικά, όπως π.χ. μέταλλο και πλαστικά υλικά. Να παραδίδετε τα ελαττωματικά εξαρτήματα σε κέντρα συλλογής ειδικών απορριμμάτων. Ενημερωθείτε στα ειδικά καταστήματα ή στην διοίκηση της κοινότητας!

ISC GmbH · Eschenstraße 6 · D-94405 Landau/Isar

Konformitätserklärung

D erklärt folgende Konformität gemäß EU-Richtlinie und Normen für Artikel
GB explains the following conformity according to EU directives and norms for the following product
F déclare la conformité suivante selon la directive CE et les normes concernant l'article
I dichiara la seguente conformità secondo la direttiva UE e le norme per l'articolo
NL verklaart de volgende overeenstemming conform EU richtlijn en normen voor het product
E declara la siguiente conformidad a tenor de la directiva y normas de la UE para el artículo
P declara a seguinte conformidade, de acordo com a directiva CE e normas para o artigo
DK attesterer følgende overensstemmelse i medfør af EU-direktiv samt standarder for artikel
S förklarar följande överensstämmelse enl. EU-direktiv och standarder för artikeln
FIN vakuuttaa, että tuote täyttää EU-direktiivin ja standardien vaatimukset
EE tõendab toote vastavust EL direktiivile ja standarditele
CZ vydává následující prohlášení o shodě podle směrnice EU a norem pro výrobek
SLO potrjuje sledečo skladnost s smernico EU in standardi za izdelek
SK vydáva nasledujúce prehlásenie o zhode podľa smernice EÚ a noriem pre výrobok
H a cikkekhez az EU-irányvonal és Normák szerint a következő konformitást jelenti ki
PL deklaruje zgodność wymienionego poniżej artykułu z następującymi normami na podstawie dyrektywy WE.
BG декларира съответното съответствие съгласно Директива на ЕС и норми за артикул
LV paskaidro šādu atbilstību ES direktīvai un standartiem
LT apibūdina šį atitikimą EU reikalavimams ir prekės normoms
RO declară următoarea conformitate conform directivei UE şi normelor pentru articolul
GR δηλώνει την ακόλουθη συμμόρφωση σύμφωνα με την Οδηγία ΕΚ και τα πρότυπα για το προϊόν
HR potvrđuje sljedeću usklađenost prema smjernicama EU i normama za artikl
BIH potvrđuje sljedeću usklađenost prema smjernicama EU i normama za artikl
RS potvrđuje sledeću usklađenost prema smernicama EZ i normama za artikal
RUS следующим удостоверяется, что следующие продукты соответствуют директивам и нормам ЕС
UKR проголошує про зазначену нижче відповідність виробу директивам та стандартам ЄС на виріб
MK ја изјавува следната сообрзност согласно ЕУ-директивата и нормите за артикли
TR Ürünü ile ilgili AB direktifleri ve normları gereğince aşağıda açıklanan uygunluğu belirtir
N erklærer følgende samsvar i henhold til EU-direktivet og standarder for artikkel
IS Lýsir uppfyllingu EU-reglna og annarra staðla vöru

Druckluft-Meißelhammer DMH 250/2 (Einhell)

- [ ] 87/404/EC_2009/105/EC
- [ ] 2005/32/EC_2009/125/EC
- [ ] 2006/95/EC
- [ ] 2006/28/EC
- [ ] 2004/108/EC
- [ ] 2004/22/EC
- [ ] 1999/5/EC
- [ ] 97/23/EC
- [ ] 90/396/EC_2009/142/EC
- [ ] 89/686/EC_96/58/EC
- [ ] 2011/65/EC
- [x] 2006/42/EC
  - [ ] Annex IV
    Notified Body:
    Notified Body No.:
    Reg. No.:
- [ ] 2000/14/EC_2005/88/EC
  - [ ] Annex V
  - [ ] Annex VI
    Noise: measured L_{WA} = dB (A); guaranteed L_{WA} = dB (A)
    P = kW; L/Ø = cm
    Notified Body:
- [ ] 2004/26/EC
  Emission No.:

Standard references: EN ISO 11148-4

Landau/Isar, den 02.01.2012

Weichselgartner/General-Manager

Yu Feng Quing/Product-Management

First CE: 12
Art.-No.: 41.390.06 **I.-No.:** 11011
Subject to change without notice

Archive-File/Record: NAPR005400
Documents registrar: Roider Siegfried
Wiesenweg 22, D-94405 Landau/Isar

D

Der Nachdruck oder sonstige Vervielfältigung von Dokumentation und Begleitpapieren der Produkte, auch auszugsweise ist nur mit ausdrücklicher Zustimmung der ISC GmbH zulässig.

GB

The reprinting or reproduction by any other means, in whole or in part, of documentation and papers accompanying products is permitted only with the express consent of ISC GmbH.

F

La réimpression ou une autre reproduction de la documentation et des documents d'accompagnement des produits, même incomplète, n'est autorisée qu'avec l'agrément exprès de l'entreprise ISC GmbH.

I

La ristampa o l'ulteriore riproduzione, anche parziale, della documentazione o dei documenti d'accompagnamento dei prodotti è consentita solo con l'esplicita autorizzazione da parte della ISC GmbH.

DK N

Eftertryk eller anden form for mangfoldiggørelse af skriftligt materiale, ledsagepapirer indbefattet, som omhandler produkter, er kun tilladt efter udtrykkelig tilladelse fra ISC GmbH.

S

Eftertryck eller annan duplicering av dokumentation och medföljande underlag för produkter, även utdrag, är endast tillåtet med uttryckligt tillstånd från ISC GmbH.

NL

Nadruk of andere reproductie van documentatie en geleidepapieren van de producten, geheel of gedeeltelijk, enkel toegestaan mits uitdrukkelijke toestemming van ISC GmbH.

E

La reimpresión o cualquier otra reproducción de documentos e información adjunta a productos, incluida cualquier copia, sólo se permite con la autorización expresa de ISC GmbH.

P

A reprodução ou duplicação, mesmo que parcial, da documentação e dos anexos dos produtos, carece da autorização expressa da ISC GmbH.

FIN

Tuotteiden dokumentaatioiden ja muiden mukaanliitettyjen asiakirjojen vain osittainenkin kopiointi tai muunlainen monistaminen on sallittu ainoastaan ISC GmbH:n nimenomaisella luvalla.

GR

Η ανατύπωση ή άλλη αναπαραγωγή τεκμηριώσεων και συνοδευτικών φυλλαδίων των προϊόντων της εταιρείας, ακόμη και σε αποσπάσματα, επιτρέπεται μόνο μετά από ρητή έγκριση της εταιρείας ISC GmbH.

D Technische Änderungen vorbehalten
GB Technical changes subject to change
F Sous réserve de modifications
I Con riserva di apportare modifiche tecniche
DK N Der tages forbehold för tekniske ændringer
S Förbehåll för tekniska förändringar
NL Technische wijzigingen voorbehouden
E Salvo modificaciones técnicas
P Salvaguardem-se alterações técnicas
FIN Oikeus teknisiin muutoksiin pidätetään
GR Ο κατασκευαστής διατηρεί το δικαίωμα τεχνικών αλλαγών

GB GUARANTEE CERTIFICATE

Dear Customer,

All of our products undergo strict quality checks to ensure that they reach you in perfect condition. In the unlikely event that your device develops a fault, please contact our service department at the address shown on this guarantee card. Of course, if you would prefer to call us then we are also happy to offer our assistance under the service number printed below. Please note the following terms under which guarantee claims can be made:

1. These guarantee terms cover additional guarantee rights and do not affect your statutory warranty rights. We do not charge you for this guarantee.

2. Our guarantee only covers problems caused by material or manufacturing defects, and it is restricted to the rectification of these defects or replacement of the device. Please note that our devices have not been designed for use in commercial, trade or industrial applications. Consequently, the guarantee is invalidated if the equipment is used in commercial, trade or industrial applications or for other equivalent activities. The following are also excluded from our guarantee: compensation for transport damage, damage caused by failure to comply with the installation/assembly instructions or damage caused by unprofessional installation, failure to comply with the operating instructions (e.g. connection to the wrong mains voltage or current type), misuse or inappropriate use (such as overloading of the device or use of non-approved tools or accessories), failure to comply with the maintenance and safety regulations, ingress of foreign bodies into the device (e.g. sand, stones or dust), effects of force or external influences (e.g. damage caused by the device being dropped) and normal wear resulting from proper operation of the device. This applies in particular to rechargeable batteries for which we nevertheless issue a guarantee period of 12 months.

   The guarantee is rendered null and void if any attempt is made to tamper with the device.

3. The guarantee is valid for a period of 2 years starting from the purchase date of the device. Guarantee claims should be submitted before the end of the guarantee period within two weeks of the defect being noticed. No guarantee claims will be accepted after the end of the guarantee period. The original guarantee period remains applicable to the device even if repairs are carried out or parts are replaced. In such cases, the work performed or parts fitted will not result in an extension of the guarantee period, and no new guarantee will become active for the work performed or parts fitted. This also applies when an on-site service is used.

4. In order to assert your guarantee claim, please send your defective device postage-free to the address shown below. Please enclose either the original or a copy of your sales receipt or another dated proof of purchase. Please keep your sales receipt in a safe place, as it is your proof of purchase. It would help us if you could describe the nature of the problem in as much detail as possible. If the defect is covered by our guarantee then your device will either be repaired immediately and returned to you, or we will send you a new device.

Of course, we are also happy offer a chargeable repair service for any defects which are not covered by the scope of this guarantee or for units which are no longer covered. To take advantage of this service, please send the device to our service address.

(F) BULLETIN DE GARANTIE

Chère Cliente, Cher Client,

Nos produits sont soumis à un contrôle de qualité très strict. Si cet appareil devait toutefois ne pas fonctionner impeccablement, nous en serions désolés. Dans un tel cas, nous vous prions de bien vouloir prendre contact avec notre service après-vente à l'adresse indiquée sur le bulletin de garantie. Nous restons également volontiers à votre disposition au numéro de téléphone de service indiqué plus bas. Pour faire valoir une demande de garantie, ce qui suit est valable :

1. Les conditions de garantie règlent les prestations de garantie supplémentaires. Vos droits de garantie légaux ne sont en rien altérés par la garantie présente. Notre prestation de garantie est gratuite.

2. La prestation de garantie s'applique exclusivement aux défauts occasionnés par des vices de fabrication ou de matériau et est limitée à l'élimination de ces défauts ou encore au remplacement de l'appareil. Veillez au fait que nos appareils, conformément à leur affectation, n'ont pas été construits pour être utilisés dans un environnement professionnel, industriel ou artisanal. Un contrat de garantie ne peut avoir lieu dès lors que l'appareil est utilisé à des activités dans des entreprises professionnelles, artisanales ou industrielles ou toute autre activité du même genre. Sont également exclus de notre garantie : les prestations de substitution de dommages dus aux transports, les dommages occasionnés par le non-respect des instructions de montage ou en raison d'une installation non conforme, du non-respect du mode d'emploi (comme par exemple le raccordement à une mauvaise tension réseau ou à un mauvais type de courant), les applications abusives ou non conformes (comme par exemple une surcharge de l'appareil ou encore l'emploi d'accessoires non homologués), le non-respect des prescriptions de maintenance et de sécurité, l'infiltration de corps étrangers dans l'appareil (comme par exemple du sable, des pierres ou de la poussière), l'emploi de la force ou l'influence extérieure (comme par exemple les dommages dus à une chute), ainsi que l'usure normale conforme à l'utilisation. Ceci est particulièrement valable pour les accumulateurs pour lesquels nous offrons toutefois une période de garantie de 12 mois.

   Le droit à la garantie disparaît dès lors que des interventions ont lieu sur l'appareil.

3. Le délai de garantie s'élève à 2 ans et commence à la date de l'achat de l'appareil. Les demandes de garanties doivent être présentées avant écoulement du délai de garantie, dans les deux semaines suivant le moment auquel le défaut a été reconnu. Toute reconnaissance de demande de garantie après écoulement du délai de garantie est exclue. La réparation ou l'échange de l'appareil n'entraîne nullement une prolongation de la durée de garantie. Elle ne fait pas non plus commencer un nouveau délai de garantie, en raison de cette prestation, pour l'appareil ou pour toute autre pièce de rechange intégrée. Ceci est également valable lorsqu'un service après-vente sur place a été consulté.

4. Pour faire reconnaître votre demande de garantie, veuillez nous envoyer l'appareil défectueux franco de port à l'adresse indiquée ci-dessous. Ajoutez à l'envoi l'original du bon d'achat ou de tout autre preuve de l'achat datée. Veuillez donc toujours bien conserver le bon d'achat en guise de preuve ! Décrivez la raison de la réclamation le plus précisément possible. Si le défaut de l'appareil est compris dans notre prestation de garantie, nous vous retournerons sans délai un appareil réparé ou encore un nouveau.

Bien entendu, nous sommes prêts également à réparer les appareils défectueux contre remboursement des frais, dès lors que l'appareil n'est plus ou pas garanti. Pour ce faire, veuillez envoyer l'appareil à notre adresse de service après-vente.

(I) CERTIFICATO DI GARANZIA

Gentili clienti,

i nostri prodotti sono soggetti ad un rigido controllo di qualità. Se l'apparecchio non dovesse tuttavia funzionare correttamente, ci scusiamo e vi preghiamo di rivolgervi al nostro servizio di assistenza clienti all'indirizzo indicato in questa scheda di garanzia. Siamo a vostra disposizione anche telefonicamente al numero del servizio assistenza sotto indicato. Per la rivendicazione dei diritti di garanzia vale quanto segue:

1. Queste condizioni di garanzia regolano ulteriori prestazioni di garanzia. La presente garanzia non tocca i vostri diritti al ricorso di garanzia previsti dalla legge. Le nostre prestazioni di garanzia sono per voi gratuite.

2. La prestazione di garanzia riguarda esclusivamente le anomalie riconducibili a difetti del materiale o di produzione ed è limitata all'eliminazione di queste anomalie o alla sostituzione dell'apparecchio. Tenete presente che i nostri apparecchi non sono stati costruiti per l'impiego professionale, artigianale o industriale. Un contratto di garanzia non viene concluso quando l'apparecchio viene usato in imprese commerciali, artigianali o industriali, o con attività equivalenti. Dalla nostra garanzia sono escluse inoltre le prestazioni di risarcimento per danni dovuti al trasporto o danni causati dalla mancata osservanza delle istruzioni per il montaggio o per installazione non corretta, dalla mancata osservanza delle istruzioni per l'uso (come per es. collegamento a tensione di rete o tipo di corrente non corretto), dall'uso improprio o illecito (come per es. sovraccarico dell'apparecchio o utilizzo di utensili o accessori non consentiti), dalla mancata osservanza delle norme di sicurezza e di manutenzione, dalla penetrazione di corpi estranei nell'apparecchio (come per es. sabbia, pietre o polvere), dall'impiego della forza o dall'influsso esterno (come per es. danni dovuti a caduta) e dall'usura normale e dovuta all'impiego. Ciò vale particolarmente per batterie, per esse concediamo tuttavia 12 mesi di garanzia

   Il diritti di garanzia decadono quando sono già effettuati interventi sull'apparecchio.

3. Il periodo di garanzia è 2 anni e inizia alla data d'acquisto dell'apparecchio. I diritti di garanzia devono essere fatti valere prima della scadenza del periodo di garanzia, entro due settimane dopo avere accertato il difetto. È esclusa la rivendicazione di diritti di garanzia dopo la scadenza del relativo periodo. La riparazione o la sostituzione dell'apparecchio non comporta una proroga del periodo di garanzia e con questa prestazione per l'apparecchio o per pezzi di ricambio eventualmente installati non inizia un nuovo periodo di garanzia. Questo vale anche nel caso si ricorra ad un servizio sul posto.

4. Per la rivendicazione dei vostri diritti di garanzia inviate l'apparecchio difettoso franco di porto all'indirizzo sotto indicato. Allegate lo scontrino di cassa in originale o un'altra prova d'acquisto che riporti la data. Conservate bene perciò lo scontrino di cassa come prova! Indicate il motivo di reclamo nel modo più dettagliato possibile. Se il difetto dell'apparecchio rientra nella nostra prestazione di garanzia, ricevete l'apparecchio riparato o un apparecchio nuovo a stretto giro di posta.

Naturalmente effettuiamo a pagamento anche riparazioni sull'apparecchio che non rientrano o non rientrano più nella garanzia. A tale scopo inviate l'apparecchio all'indirizzo del servizio assistenza.

DK N GARANTIBEVIS

Kære kunde!

Vore produkter er underlagt streng kvalitetskontrol. Hvis produktet alligevel på et tidspunkt skulle udvise fejl, beklager vi naturligvis dette og beder dig kontakte vores kundeservice på adressen, som står angivet på dette garantibevis. Du kan naturligvis også ringe til os på det nedenfor angivne servicenummer. For indfrielse af garantikrav gælder følgende:

1. Nærværende garanti fastsætter betingelserne for udvidede garantiydelser. Garantibestemmelser fastsat ved lov berøres ikke af nærværende garanti. Vores garantiydelse er gratis.

2. Garantiydelsen omfatter udelukkende mangler, som kan føres tilbage til materiale- eller produktionsfejl, og begrænser sig til afhjælpning af disse resp. levering af erstatningsprodukt. Bemærk, at vore produkter ikke er konstrueret til erhvervsmæssig, håndværksmæssig eller industriel brug. Garantiaftale kan derfor ikke anses for indgået, såfremt produktet anvendes i erhvervsmæssigt, håndværksmæssigt, industrielt eller lignende øjemed. Endvidere dækker garantien ikke erstatningsydelser for transportskader, skader som følge af tilsidesættelse af montagevejledningens anvisninger eller som følge af usagkyndig installation, tilsidesættelse af brugsanvisningen (f.eks. tilslutning til forkert netspænding eller strømtype), misbrug eller usagkyndig anvendelse (f.eks. overbelastning eller brug af værktøj eller tilbehør, som ikke er godkendt), tilsidesættelse af vedligeholdelses- og sikkerhedsforskrifter, indtrængen af fremmedlegemer i apparatet (f.eks. sand, sten eller støv), brug af vold eller eksterne påvirkninger udefra (f.eks. fordi produktet tabes) samt skader, der hidrører fra almindelig slitage. Dette gælder især batterier, som vi dog alligevel yder 12 måneders garanti på

   Garantien mister sin gyldighed, hvis der allerede er blevet foretaget indgreb i apparatet.

3. Garantiperioden udgør 2 år at regne fra købsdatoen. Garantikrav skal gøres gældende inden for to uger, efter at defekten er blevet konstateret. Garantikrav kan ikke gøres gældende efter garantiperiodens udløb. Reparation eller udskiftning af apparatet medfører ikke forlængelse af garantiperioden, heller ikke for eventuelt indbyggede reservedele. Dette gælder også servicearbejder, der foretages på stedet.

4. For at kunne gøre garantikrav gældende skal du sende det defekte produkt portofrit til nedenstående adresse. Original købskvittering eller lignende dateret dokumentation skal vedsendes. Købskvitteringen skal gemmes som dokumentation! Beskriv venligst så nøjagtigt som muligt grunden til din reklamation. Er defekten omfattet af garantien, vil produktet omgående blive repareret og returneret, eller du vil modtage et helt nyt.

Mod betaling udbedrer vi naturligvis også gerne defekter på produktet, som ikke/ikke længere er omfattet af garantien. Du skal blot indsende produktet til vores serviceadresse.

(S) GARANTIBEVIS

Bästa kund,

Våra produkter genomgår en sträng kvalitetskontroll. Om denna produkt mot förmodan inte fungerar på rätt sätt, beklagar vi detta och ber dig att kontakta vår serviceavdelning under adressen som anges på garantikortet. Vi står även gärna till tjänst på telefon under servicenumret som anges nedan. Följande punkter gäller för att du ska kunna göra anspråk på garantin:

1. I dessa garantivillkor regleras extra garantitjänster. Garantianspråk som regleras enligt lag påverkas inte av denna garanti. Våra garantitjänster är gratis för dig.

2. Garantitjänsterna täcker endast in sådana brister som kan härledas till material- eller fabrikationsfel och är begränsade till arbetsuppgifter som syftar till att åtgärda dessa brister eller byta ut produkten. Tänk på att våra produkter endast får användas till ändamålsenligt syfte och inte har konstruerats för yrkesmässig, hantverksmässig eller industriell användning. Ett garantiavtal sluts därför ej om produkten ska användas inom yrkesmässiga, hantverksmässiga eller industriella verksamheter eller vid liknande aktiviteter. Vår garanti omfattar dessutom inte ersättning för transportskador, skador som kan härledas till missaktade monteringsanvisningar eller ej föreskriven installation, åsidosatt bruksanvisning (t ex anslutning till felaktig nätspänning eller strömart), missbruk eller ej ändamålsenliga användningar (t ex överbelastning av produkten eller användning av ej godkända insatsverktyg eller tillbehör), åsidosatta underhålls- och säkerhetsbestämmelser, främmande partiklar som har trängt in i produkten (t ex sand, sten eller damm), yttre våld eller yttre påverkan (t ex skador om produkten har fallit ned) samt normalt och användningsbundet slitage. Detta gäller särskilt för batterier som täcks av en 12 månaders garanti.

   Anspråk på garanti upphör att gälla om ingrepp redan har gjorts i produkten.

3. Garantitiden uppgår till 2 år och gäller från datumet när produkten köptes. Medan garantitiden fortfarande gäller ska anspråk på garanti ställas inom två veckor efter att defekten fastställdes. Det är inte möjligt att ställa anspråk på garanti efter att garantitiden har löpt ut. Garantitiden förlängs inte när produkten repareras eller byts ut, dessutom medför sådana arbeten inte att en ny garantitid börjar gälla för produkten eller för ev. reservdelar som har monterats in. Detta gäller även vid hembesök.

4. För att du ska kunna ställa anspråk på garantin ska den defekta produkten skickas in i tillräckligt frankerat skick till adressen som anges nedan. Bifoga kvittot i original eller ett annat daterat köpebevis. Förvara därför kassakvittot på en säker plats! Beskriv orsaken till reklamationen så noggrant som möjligt. Om defekten i produkten täcks av våra garantitjänster, får du genast en reparerad eller ny apparat av oss.

Givetvis kan vi även, mot debitering, åtgärda skador som antingen inte täcks av garantin eller som har uppstått efter garantitidens slut. Skicka in produkten till nedanstående serviceadress.

NL GARANTIEBEWIJS

Geachte klant,

onze producten zijn aan een strenge kwaliteitscontrole onderhevig. Mocht dit apparaat echter ooit niet naar behoren functioneren, spijt het ons ten zeerste en vragen u zich tot onze servicedienst onder het adres vermeld op dit garantiebewijs te wenden. Wij staan ook graag telefonisch tot uw dienst via het hieronder vermelde servicetelefoonnummer. Voor vorderingen in verband met garantie geldt het volgende:

1. Deze garantievoorwaarden regelen bijkomende garantieprestaties. Uw wettelijke garantieclaims blijven onaangetast door deze garantie. Onze garantieprestatie is voor uw gratis.

2. De garantieprestatie heeft uitsluitend betrekking op gebreken die te wijten zijn aan materiaal- of fabricagefouten en is beperkt tot het verhelpen van deze gebreken of het vervangen van het apparaat. Wij wijzen erop dat onze apparaten overeenkomstig hun bestemming niet geconstrueerd zijn voor commercieel, ambachtelijk of industrieel gebruik. Een garantieovereenkomst komt daarom niet tot stand als het apparaat in ambachtelijke of industriële bedrijven alsmede bij gelijk te stellen activiteiten wordt gebruikt. Uitgesloten van onze garantie zijn verder schadeloosstellingen voor transportschade, schade door niet-naleving van de montage-instructies of op grond van ondeskundige installatie, niet-naleving van de handleiding (zoals door b.v. aansluiting op een verkeerde netspanning of stroomsoort), oneigenlijke of onoordeelkundige toepassingen (zoals b.v. overbelasting van het apparaat of gebruik van niet toegestane inzetgereedschappen of toebehoren), niet-naleving van de onderhouds- en veiligheidsbepalingen, binnendringen van vreemde voorwerpen in het apparaat (zoals b.v. zand, stenen of stof), gebruikmaking van geweld of invloeden van buitenaf (zoals b.v. schade door neervallen) alsmede door normale slijtage die zich bij het doelmatig gebruik van het apparaat voordoet. Dit geldt vooral voor accu's waarop wij 12 maanden garantie geven.

   Er kan geen aanspraak op garantie worden gemaakt als op het apparaat reeds ingrepen werden uitgevoerd.

3. De garantieperiode bedraagt 2 jaar en gaat in op de datum van aankoop van het apparaat. Garantieclaims dienen voor het verloop van de garantieperiode binnen de twee weken na het vaststellen van het defect geldend te worden gemaakt. Het geldend maken van garantieclaims na verloop van de garantieperiode is uitgesloten. De herstelling of vervanging van het apparaat leidt noch tot een verlenging van de garantieperiode noch wordt door deze prestatie een nieuwe garantieperiode voor het apparaat of voor eventueel ingebouwde wisselstukken op gang gebracht. Dit geldt ook bij het ter plaatse uitvoeren van een serviceactiviteit.

4. Om een garantieclaim geldend te maken dient u het defecte apparaat franco op te sturen aan het hieronder vermelde adres. Voeg het originele verkoopbewijs of een ander gedateerd bewijs van aankoop bij. Gelieve daarom de kassabon als bewijs goed te bewaren! Wij verzoeken u de reden van de klacht zo nauwkeurig mogelijk te beschrijven. Valt het defect van het apparaat binnen onze garantieprestatie bezorgen wij u per omgaande een hersteld of nieuw apparaat terug.

Uiteraard staan wij ook tot u dienst om mits betaling van de kosten defecten van het apparaat te verhelpen die buiten de garantieomvang vallen. Te dien einde stuurt u het apparaat aan ons serviceadres op.

(E) CERTIFICADO DE GARANTÍA

Estimado cliente:

Nuestros productos están sometidos a un estricto control de calidad. No obstante, lamentaríamos que este aparato dejara de funcionar correctamente, en tal caso, le rogamos que se dirija a nuestro servicio de atención al cliente en la dirección indicada en la parte inferior de la presente tarjeta de garantía. Con mucho gusto le atenderemos también telefónicamente en el número de servicio indicado a continuación. Para hacer válido el derecho de garantía, proceda de la siguiente forma:

1. Estas condiciones de garantía regulan prestaciones de la garantía adicionales. Sus derechos legales a prestación de garantía no se ven afectados por la presente garantía. Nuestra prestación de garantía es gratuita para usted.

2. La prestación de garantía se extiende exclusivamente a defectos ocasionados por fallos de material o de producción y está limitada a la reparación de los mismos o al cambio del aparato. Tenga en consideración que nuestro aparato no está indicado para un uso comercial, en taller o industrial. Por lo tanto, no procederá un contrato de garantía cuando se utilice el aparato en zonas industriales, comerciales o talleres, así como actividades similares. De nuestra garantía se excluye cualquier otro tipo de prestación adicional por daños ocasionados por el transporte, daños ocasionados por la no observancia de las instrucciones de montaje o por una instalación no profesional, no observancia de las instrucciones de uso (como, p. ej., conexión a una tensión de red o corriente no indicada), aplicaciones impropias o indebidas (como, p. ej., sobrecarga del aparato o uso de herramientas o accesorios no homologados), no observancia de las disposiciones de mantenimiento y seguridad, introducción de cuerpos extraños en el aparato (como, p. ej., arena, piedras o polvo), uso violento o influencias externa (como, p. ej., daños por caídas), así como por el desgaste habitual por el uso. Esto se aplica especialmente en aquellas baterías para las que ofrecemos un plazo de garantía de 12 meses.

   El derecho a garantía pierde su validez cuando ya se hayan realizado intervenciones en el aparato.

3. El periodo de garantía es de 2 años y comienza en la fecha de la compra del aparato. El derecho de garantía debe hacerse válido, antes de finalizado el plazo de garantía, dentro de un periodo de dos semanas una vez detectado el defecto. El derecho de garantía vence una vez transcurrido el plazo de garantía. La reparación o cambio del aparato no conllevará ni una prolongación del plazo de garantía ni un nuevo plazo de garantía ni para el aparato ni para las piezas de repuesto montadas. Esto también se aplica en el caso de un servicio *in situ*.

4. Para hacer efectivo su derecho a garantía, envíe gratuitamente el aparato defectuoso a la dirección indicada a continuación. Adjunte el original del ticket de compra u otro tipo de comprobante de compra con fecha. ¡A tal efecto, guarde en lugar seguro el ticket de compra como comprobante! Describa con la mayor precisión posible el motivo de la reclamación. Si nuestra prestación de garantía incluye el defecto aparecido en el aparato, recibirá de inmediato un aparato reparado o nuevo de vuelta.

Naturalmente, también solucionaremos los defectos del aparato que no se encuentren comprendidos o ya no se encuentren comprendidos en la garantía, en este caso contra reembolso de los costes. Para ello, envíe el aparato a nuestra dirección de servicio técnico.

(P) CERTIFICADO DE GARANTIA

Estimado(a) cliente,

Os nossos produtos são submetidos a um rigoroso controlo de qualidade. Se, ainda assim, o aparelho não funcionar nas devidas condições, lamentamos esse facto e pedimos-lhe que se dirija ao nosso serviço de assistência técnica na morada indicada no presente certificado de garantia. Se preferir, também pode contactar-nos telefonicamente através do número de assistência técnica abaixo indicado. O exercício dos direitos de garantia está sujeito às seguintes condições:

1. As presentes condições de garantia regem as prestações de garantia complementar e não afectam os seus direitos legais de garantia. O nosso serviço de garantia é prestado gratuitamente.

2. A garantia cobre exclusivamente os defeitos de material ou de fabrico e limita-se à reparação de tais defeitos ou à substituição do aparelho. Chamamos a atenção para o facto de os nossos aparelhos não terem sido concebidos para uso comercial, artesanal ou industrial. Não haverá, por isso, lugar a um contrato de garantia no caso de o aparelho ser utilizado em empresas do comércio, do artesanato ou da indústria ou em actividades equiparáveis. A nossa garantia exclui, além disso, quaisquer indemnizações por danos de transporte, danos resultantes da não observância das instruções de montagem ou de uma instalação incorrecta, da não observância das instruções de funcionamento (por exemplo, ligação a uma tensão de rede ou a um tipo de corrente errado), de uma utilização abusiva ou indevida (como, por exemplo, sobrecarga do aparelho ou utilização de ferramentas ou acessórios não autorizados), da não observância das regras de manutenção e segurança, da penetração de corpos estranhos no aparelho (por exemplo, areia, pedras ou pó), do uso da força ou de impactos externos (como, por exemplo, danos causados pela queda do aparelho), bem como do desgaste normal resultante da utilização do aparelho. Isto é válido especialmente para os acumuladores aos quais concedemos uma garantia de 12 meses.

   O direito de garantia extingue-se no caso de já ter havido uma tentativa de reparação do aparelho.

3. O período de garantia é de 2 anos a contar da data de compra do aparelho. Os direitos de garantia devem ser reclamados dentro do período de garantia, no prazo de duas semanas após ter sido detectado o defeito. Está excluída a reclamação de direitos de garantia após o termo do período de garantia. A reparação ou a substituição do aparelho não implica o prolongamento do período de garantia nem dá origem à contagem de um novo período de garantia para o aparelho ou para eventuais peças de substituição montadas no mesmo. O mesmo se aplica no caso de a assistência técnica ter sido prestada no local.

4. Para activar a garantia deverá enviar o aparelho defeituoso à cobrança para a morada abaixo indicada, juntamente com o talão de compra original ou qualquer outro documento comprovativo da data de compra. Por isso, é importante que guarde o talão de compra como comprovativo. Descreva o mais detalhadamente possível o motivo da reclamação. Se o defeito do aparelho estiver abrangido pelo nosso serviço de garantia, ser-lhe-á imediatamente enviado um aparelho novo ou reparado.

Naturalmente, também teremos todo o gosto em efectuar reparações que não estão, ou deixaram de estar, abrangidas pelo serviço de garantia. Nesse caso, terá de suportar os custos da reparação. Para este efeito, deverá enviar o aparelho para a morada do nosso serviço de assistência técnica.

FIN TAKUUTODISTUS

Arvoisa asiakas,

tuotteemme läpikäyvät erittäin tiukan laadunvalvontatarkastuksen. Mikäli tämä laite ei kuitenkaan toimi moitteettomasti, valitamme tapahtunutta suuresti ja pyydämme sinua kääntymään teknisen asiakaspalvelumme puoleen käyttäen tässä takuukortissa annettua osoitetta. Voit halutessasi myös ottaa yhteyttä puhelimitse allaolevaan palvelunumeroon. Takuuvaateiden esittämistä koskevat seuraavat säädökset:

1. Nämä takuumääräykset koskevat laajennettuja takuusuorituksia. Ne eivät vaikuta lakimääräisiin takuusuoritusvaateisiisi millään tavalla. Takuumme on sinulle maksuton.

2. Takuusuoritus kattaa ainoastaan sellaiset puutteellisuudet, jotka aiheutuvat materiaali- tai valmistusvirheistä, ja se on rajattu ainoastaan näiden puutteellisuuksien korjaamiseen tai laitteen korvaamiseen uudella. Ole hyvä ja ota huomioon, että laitteitamme ei ole suunniteltu ja valmistettu käytettäväksi pienteollisuus-, käsityöläis- tai teollisuustarkoituksiin. Takuusopimusta ei siksi synny, jos laitetta käytetään pienteollisuus-, käsityöläis- tai teollisuustyöpaikoilla tai näihin verrattavissa olevissa toimissa. Takuumme ei myöskään sisällä kuljetusvaurioiden tai sellaisten vaurioiden korvaussuorituksia, jotka ovat aiheutuneet asennusohjeen noudattamatta jättämisestä tai asiantuntemattomasta asennuksesta, käyttöohjeen noudattamatta jättämisestä (esim. liitäntä vääräntyyppiseen verkkovirtaan), väärinkäytöstä tai virheellisestä käytöstä (esim. laitteen ylikuormittaminen tai hyväksymättömien työkalujen tai lisävarusteiden käyttäminen), huolto- ja turvallisuusmääräysten noudattamatta jättämisestä, vieraiden esineiden (esim. hiekan, kivien tai pölyjen) pääsystä laitteen sisään, väkivaltaisesta käsittelystä tai ulkopuolisista tekijöistä (esim. putoamisesta aiheutuneet vauriot) sekä käytöstä aiheutuvasta tavallisesta kulumisesta. Tämä koskee erityisesti niitä akkuja, joille me kuitenkin myönnämme 12 kuukauden pituisen takuun.

   Takuuvaateet raukeavat, jos laitteelle on jo tehty jotain toimenpiteitä.

3. Takuuaika on 2 vuotta ja se alkaa laitteen ostopäivästä. Takuuvaateet tulee esittää ennen takuuajan päättymistä kahden viikon kuluessa siitä, kun olet havainnut vian. Takuuvaateiden esittäminen takuuajan päätyttyä ei ole mahdollista. Laitteen korjaus tai vaihto ei johda takuuajan pitenemiseen tai laitteen tai siihen mahdollisesti asennettujen varaosien takuuajan alkamiseen uudelleen alusta. Tämä koskee myös paikan päällä suoritettuja palveluja.

4. Takuuvaateesi esittämiseksi tulee viallinen laite lähettää postikulut maksettuna allaolevaan osoitteeseen. Ole hyvä ja liitä mukaan alkuperäinen maksukuitti tai muu päiväyksellä varustettu ostotosite. Säilytä tämän vuoksi kassakuitti huolella tositteena! Ole hyvä ja kuvaa valituksen syy meille mahdollisimman tarkoin. Jos takuumme kattaa laitteessa olevan vian, saat korjatun tai uuden laitteen välittömästi takaisin.

Tietysti korjaamme mielellämme korvausta vastaan myös sellaiset laitteiden viat, jotka eivät kuulu tai eivät enää kuulu takuumme piiriin. Lähetä tätä varten laite tekniseen asiakaspalveluumme allaolevalla osoitteella.

GR ΕΓΓΥΗΣΗ

Αξιότιμη πελάτισα, αξιότιμε πελάτη,

Τα προϊόντα μας υπόκεινται σε αυστηρούς ελέγχους ποιότητας. Εάν παρ΄όλα αυτά κάποτε δεν λειτουργήσουν άψογα, λυπούμαστε πολύ και σας παρακαλούμε να αποτανθείτε προς το τμήμαμας Εξυπηρέτησης Πελατών, στη διεύθυνση που αναφέρετε σε αυτή την εγγύηση. Ευχαρίστως σας βοηθούμε και τηλεφωνικώς στον αριθμό που αναφέρετε πιο κάτω. Για την κατίσχυση των αξιώσεων εγγύησης ισχύουν τα εξής:

1. Αυτοί οι όροι εγγύησης ρυθμίζουν πρόσθετες παροχές εγγύησης. Από την εγγύηση αυτή δεν θίγονται οι νόμιμες αξιώσεις σας για εγγύηση. Η παροχή της εγγύησής μας είναι για σας δωρεάν.

2. Η εγγύηση καλύπτει αποκλειστικά και μόνο βλάβες που οφείλονται σε ελαττώματα υλικών ή παραγωγής και περιορίζονται στην αποκατάσταση αυτών των ελαττωμάτων ή την αντικατάσταση της συσκευής. Παρακαλούμε να προσέξετε πως οι συσκευές μας δεν προορίζονται για τη βιομηχανία, τη βιοτεχνία και την επαγγελματική χρήση. Για το λόγο αυτό δεν υφίσταται σύμβαση εγγύησης σε περίπτωση χρήσης της συσκευής στη βιομηχανία, βιοτεχνία, για επαγγελματικό ή άλλο παρόμοιο σκοπό. Από την εγγύησή μας αποκλείονται πέραν τούτου αποζημιώσεις για βλάβες μεταφοράς, βλάβες οφειλόμενες σε μη τήρηση της Οδηγίας συναρμολόγησης, ή σε εσφαλμένη εγκατάσταση, μη τήρηση της Οδηγίας χρήσης (π.χ. σύνδεση σε λάθος τάση δικτύου ή είδος ρεύματος), καταχρηστική ή όχι ορθή χρήση (π.χ. υπερφόρτωση ή χρήση μη εγκεκριμένων ανταλλακτικών εργαλείων ή εξαρτημάτων), μη τήρηση των Υποδείξεων συντήρησης και ασφαλείας, είσοδος ξένων αντικειμένων στη συσκευή (όπως π.χ. άμμος ή σκόνη), χρήση βίας ή εξωτερική επίδραση (όπως π.χ. βλάβες από πτώση) καθώς και βλάβες που οφείλονται σε κοινή φθορά. Αυτό ισχύει ιδιαίτερα για συσσωρευτές για τους οποίους παρ΄όλα αυτά παρέχουμε εγγύηση 12 μηνών.

   Η αξίωση εγγύησης εκπίπτει σε περίπτωση που έγιναν ήδη ξένες επεμβάσεις στη συσκευή.

3. Η διάρκεια της εγγύησης ανέρχεται σε 2 έτη και αρχίζει από την ημερομηνία αγοράς της συσκευής. Οι αξιώσεις εγγύησης πρέπει να κατισχυθούν πριν την πάροδος της προθεσμάις της εγγύησης εντός δύο εβδομάδων από την διαπίστωση του ελαττώματος. Αποκλείεται η κατίσχυση αξιώσεων εγγύησης μετά την πάροδο της προθεσμίας της εγγύησης. Η επισκευή ή η αντικατάσταση της συσκευής δεν συνεπάγεται ούτε την επέκταση της διάρκειας της εγγύησης ούτε την έναρξη νέας προθεσμίας εγγύησης για τη συσκευή ή τα ενδεχομένως τοποθετηθέντα εξαρτήματα. Το ίδιο ισχύει και σε περίπτωση σέρβις επί τόπου.

4. Για την κατίσχυση της αξίωσης της εγγύησης σας παρακαλούμε να μας αποστείλετε τη συσκευή, χωρίς επιβάρυνσή μας με ταχυδρομικά τέλη, στην πιο κάτω αναφερόμενη διεύθυνση. Μη ξεχάσετε να επισυνάψετε το πρωτότυπο της απόδειξης αγοράς ή άλλο ισχύον αποδεικτικό αγοράς. Για το λόγο αυτό σας παρακαλούμε να φυλάξετε καλά την απόδειξη του ταμείου! Παρακαλούμε επίσης να μας περιγράψετε την αιτία για την διαμαρτυρία σας όσο πιο αναλυτικά γίνεται. Εάν το ελάττωμα της συσκευής σας καλύπτεται από την εγγύησή μας, είτε θα σας επιστραφεί ταχύτατα η επισκευασμένη συσκευή σας, είτε θα λάβετε μία νέα συσκευή.

Φυσικά επισκευάζουμε ευχαρίστως έναντι αμοιβής και ελαττώματα στη συσκευή σας που δεν καλύπτονται ή δεν καλύπτονται πλέον από την εγγύηση. Για το σκοπό αυτό σας παρακαλούμε να αποστείλετε τη συσκευή σας στη διεύθυνση του τμήματος μας για Εξυπηρέτηση Πελατών.

Ⓓ GARANTIEURKUNDE

Sehr geehrte Kundin, sehr geehrter Kunde,

unsere Produkte unterliegen einer strengen Qualitätskontrolle. Sollte dieses Gerät dennoch einmal nicht einwandfrei funktionieren, bedauern wir dies sehr und bitten Sie, sich an unseren Servicedienst unter der auf dieser Garantiekarte angegebenen Adresse zu wenden. Gern stehen wir Ihnen auch telefonisch über die unten angegebene Servicerufnummer zur Verfügung. Für die Geltendmachung von Garantieansprüchen gilt Folgendes:

1. Diese Garantiebedingungen regeln zusätzliche Garantieleistungen. Ihre gesetzlichen Gewährleistungsansprüche werden von dieser Garantie nicht berührt. Unsere Garantieleistung ist für Sie kostenlos.

2. Die Garantieleistung erstreckt sich ausschließlich auf Mängel, die auf Material- oder Herstellungsfehler zurückzuführen sind und ist auf die Behebung dieser Mängel bzw. den Austausch des Gerätes beschränkt. Bitte beachten Sie, dass unsere Geräte bestimmungsgemäß nicht für den gewerblichen, handwerklichen oder industriellen Einsatz konstruiert wurden. Ein Garantievertrag kommt daher nicht zustande, wenn das Gerät in Gewerbe-, Handwerks- oder Industriebetrieben sowie bei gleichzusetzenden Tätigkeiten eingesetzt wird.
   Von unserer Garantie sind ferner Ersatzleistungen für Transportschäden, Schäden durch Nichtbeachtung der Montageanleitung oder aufgrund nicht fachgerechter Installation, Nichtbeachtung der Gebrauchsanleitung (wie durch z.B. Anschluss an eine falsche Netzspannung oder Stromart), missbräuchliche oder unsachgemäße Anwendungen (wie z.B. Überlastung des Gerätes oder Verwendung von nicht zugelassenen Einsatzwerkzeugen oder Zubehör), Nichtbeachtung der Wartungs- und Sicherheitsbestimmungen, Eindringen von Fremdkörpern in das Gerät (wie z.B. Sand, Steine oder Staub), Gewaltanwendung oder Fremdeinwirkungen (wie z. B. Schäden durch Herunterfallen) sowie durch verwendungsgemäßen, üblichen Verschleiß ausgeschlossen. Dies gilt insbesondere für Akkus, auf die wir dennoch eine Garantiezeit von 12 Monaten gewähren

   Der Garantieanspruch erlischt, wenn an dem Gerät bereits Eingriffe vorgenommen wurden.

3. Die Garantiezeit beträgt 2 Jahre und beginnt mit dem Kaufdatum des Gerätes. Garantieansprüche sind vor Ablauf der Garantiezeit innerhalb von zwei Wochen, nachdem Sie den Defekt erkannt haben, geltend zu machen. Die Geltendmachung von Garantieansprüchen nach Ablauf der Garantiezeit ist ausgeschlossen. Die Reparatur oder der Austausch des Gerätes führt weder zu einer Verlängerung der Garantiezeit noch wird eine neue Garantiezeit durch diese Leistung für das Gerät oder für etwaige eingebaute Ersatzteile in Gang gesetzt. Dies gilt auch bei Einsatz eines Vor-Ort-Services.

4. Für die Geltendmachung Ihres Garantieanspruches übersenden Sie bitte das defekte Gerät portofrei an die unten angegebene Adresse. Fügen Sie den Verkaufsbeleg im Original oder einen sonstigen datierten Kaufnachweis bei. Bitte bewahren Sie deshalb den Kassenbon als Nachweis gut auf! Beschreiben Sie uns bitte den Reklamationsgrund möglichst genau. Ist der Defekt des Gerätes von unserer Garantieleistung erfasst, erhalten Sie umgehend ein repariertes oder neues Gerät zurück.

Selbstverständlich beheben wir gegen Erstattung der Kosten auch gerne Defekte am Gerät, die vom Garantieumfang nicht oder nicht mehr erfasst sind. Dazu senden Sie das Gerät bitte an unsere Serviceadresse.

iSC GmbH • Eschenstraße 6 • 94405 Landau/Isar (Deutschland)
Telefon: +49 [0] 180 5 120 509 • Telefax +49 [0] 180 5 835 830 (Festnetzpreis: 14 ct/min, Mobilfunkpreise maximal: 42 ct/min)
Außerhalb Deutschlands fallen stattdessen Gebühren für ein reguläres Gespräch ins dt. Festnetz an.
E-Mail: info@isc-gmbh.info • Internet: www.isc-gmbh.info

❶ **Service Hotline: 01805 120 509 · www.isc-gmbh.info · Mo-Fr. 8:00-18:00 Uhr**

(Festnetzpreis: 14 ct/min, Mobilfunkpreise maximal: 42 ct/min; Außerhalb Deutschlands fallen stattdessen Gebühren für ein reguläres Gespräch ins dt. Festnetz an.)

Name: ❷	Retouren-Nr. iSC:
Straße / Nr.:	Telefon:
PLZ / Ort	Mobil:

Welcher Fehler ist aufgetreten (genaue Angabe): ❸ Art.-Nr.: I.-Nr.:

Sehr geehrte Kundin, sehr geehrter Kunde,
bitte beschreiben Sie uns die von Ihnen festgestellte Fehlfunktion Ihres Gerätes als Grund Ihrer Beanstandung möglichst genau. Dadurch können wir für Sie Ihre Reklamation schneller bearbeiten und Ihnen schneller helfen. Eine zu ungenaue Beschreibung mit Begriffen wie „Gerät funktioniert nicht“ oder „Gerät defekt“ verzögert hingegen die Bearbeitung erheblich.

❹ Garantie: JA ☐ NEIN ☐ | Kaufbeleg-Nr. / Datum:

❶ Service Hotline kontaktieren oder bei iSC-Webadresse anmelden - es wird Ihnen eine Retourennummer zugeteilt I ❷ Ihre Anschrift eintragen I ❸ Fehlerbeschreibung und Art.-Nr. und I.-Nr. angeben I ❹ Garantiefall JA/NEIN ankreuzen sowie Kaufbeleg-Nr. und Datum angeben und eine Kopie des Kaufbeleges beilegen

EH 03/2012 (01)

Anleitung_4139695_SPK1:_ 19.12.2011 8:55 Uhr Seite 1

D **Originalbetriebsanleitung**
Aufblas-Adapterset

GB **Original operating instructions**
Inflation adapter set

F **Mode d’emploi d’origine**
Set adaptateur à air

I **Istruzioni per l’uso originali**
Set adattatori di gonfiaggio

DK N **Original betjeningsvejledning**
Opblæsningsadapter-sæt

S **Original-bruksanvisning**
Set med uppblåsningsadapter

HR BIH **Originalne upute za uporabu**
Komplet adaptora za napuhavanje

RS **Originalna uputstva za upotrebu**
Komplet adaptera za naduvavanje

CZ **Originální návod k obsluze**
Sada adaptérů na nafukování

SK **Originálny návod na obsluhu**
Súprava nafukovacích adaptérov

1

Art.-Nr.: 41.396.98 **I.-Nr.: 11011**

Aufblas-Adapter-Set, 8-tlg.

1

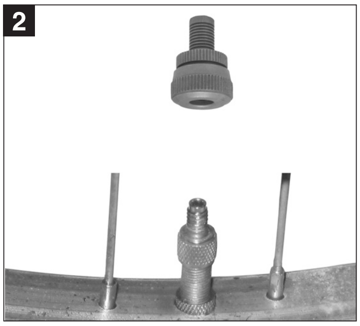
2

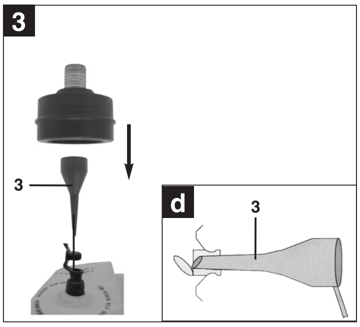
3
3
d
3

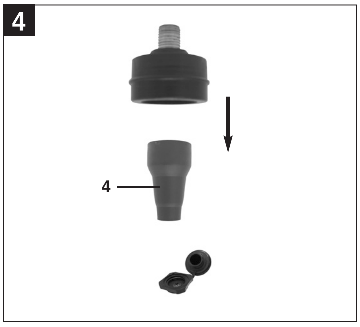
4
4

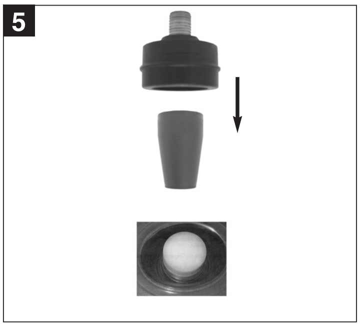
5

⚠ **Achtung!**
Beim Benutzen von Geräten müssen einige Sicherheitsvorkehrungen eingehalten werden, um Verletzungen und Schäden zu verhindern. Lesen Sie diese Bedienungsanleitung deshalb sorgfältig durch. Bewahren Sie diese gut auf, damit Ihnen die Informationen jederzeit zur Verfügung stehen. Falls Sie das Gerät an andere Personen übergeben sollten, händigen Sie diese Bedienungsanleitung bitte mit aus. Wir übernehmen keine Haftung für Unfälle oder Schäden, die durch Nichtbeachten dieser Anleitung und der Sicherheitshinweise entstehen.

Bestimmungsgemäße Verwendung

Das Gerät darf nur nach seiner Bestimmung verwendet werden. Jede weitere darüber hinausgehende Verwendung ist nicht bestimmungsgemäß. Für daraus hervorgerufene Schäden oder Verletzungen aller Art haftet der Benutzer/Bediener und nicht der Hersteller.

Bitte beachten Sie, dass unsere Geräte bestimmungsgemäß nicht für den gewerblichen, handwerklichen oder industriellen Einsatz konstruiert wurden. Wir übernehmen keine Gewährleistung, wenn das Gerät in Gewerbe-, Handwerks- oder Industriebetrieben sowie bei gleichzusetzenden Tätigkeiten eingesetzt wird.

1. Sicherheitshinweise

1.1 Sicherheitshinweise zum Arbeiten mit Druckluft und Ausblaspistolen

- Verdichter und Leitungen erreichen im Betrieb hohe Temperaturen. Berührungen führen zu Verbrennungen.
- Die vom Verdichter angesaugten Gase oder Dämpfe sind frei von Beimengungen zu halten, die in dem Verdichter zu Bränden oder Explosionen führen können.
- Beim Lösen der Schlauchkupplung ist das Kupplungsstück des Schlauches mit der Hand festzuhalten, um Verletzungen durch den zurückschnellenden Schlauch zu vermeiden.
- Bei Arbeiten mit der Ausblaspistole Schutzbrille tragen. Durch Fremdkörper und weggeblasene Teile können leicht Verletzungen verursacht werden.
- Mit der Ausblaspistole keine Personen anblasen oder Kleidung am Körper reinigen.

Bewahren Sie die Sicherheitshinweise gut auf.

2. Lieferumfang

- **Aufblas-Adater-Set (Bild 1-5)**

3. Anleitung für das Adapterset

Aus der folgenden Übersicht entnehmen Sie die richtige Benutzung der Adapter für die verschiedenen Ventile.

- **Ballnadel (Bild 1)**
  Einsatzbereich: Zum Aufpumpen von Bällen.
  Die Ball-Nadel kann zum Aufpumpen von unterschiedlichen Bällen verwendet werden.
  TIPP: Um Beschädigungen des Ventils zu vermeiden, sollten Sie die Ball-Nadel vor dem Einführen etwas anfeuchten.

- **Ventil-Adapter (Bild 2)**
  Einsatzbereich: Passt für Ventile von Fahr-radreifen.

  Der Ventil-Adapter ermöglicht ein einfaches Befüllen von Fahrradreifen.

- **Adapter 3 (Bild 3)**
  Einsatzbereich: Für alle Ventile mit einem Innen-Ø ab 8mm.

  Sie können den Adapter zum Beispiel für Luftmatratzen, Pools oder auch für Boote verwenden.

  TIPP: Führen Sie den Adapter 3 in das Ventil ein, wie in Bild 3, Skizze d gezeigt.

  Wichtig! Die Ventilkappe muss durch entsprechendes Zusammendrücken etwas aufgeklappt werden.

- **Adapter 4 (Bild 4)**
  Einsatzbereich: Für Schraubventile.

  Sie können ihn für alle handelsüblichen Badeboote, Kajaks oder andere große Artikel, wie zum Beispiel Pools, die mit einem Schraubventil ausgestattet sind, verwenden.

- **Entlüftungs-Adapter (Bild 5)**
  Einsatzbereich: Für Entlüftungsventile

  Ein Entlüftungsventil finden Sie zusammen mit anderen Ventilen (Standardventil, Schraubventil,…) auf vielen großvolumigen Artikeln, wie zum Beispiel einem Flockbett.

4. Reinigung und Wartung

4.1 Reinigung

- Wir empfehlen, dass Sie das Gerät direkt nach jeder Benutzung reinigen.
- Reinigen Sie das Zubehör nach dem Gebrauch mit einem geeigneten Mittel (Hinweise auf den verarbeitenden Substanzen beachten).

5. Ersatzteilbestellung

Bei der Ersatzteilbestellung sollten folgende Angaben gemacht werden;

- Typ des Gerätes
- Artikelnummer des Gerätes
- Ident-Nummer des Gerätes
- Ersatzteilnummer des erforderlichen Ersatzteils

Aktuelle Preise und Infos finden Sie unter www.ISC-GmbH.info

6. Entsorgung und Wiederverwertung

Das Gerät befindet sich in einer Verpackung um Transportschäden zu verhindern. Diese Verpackung ist Rohstoff und ist somit wieder verwendbar oder kann dem Rohstoffkreislauf zurückgeführt werden. Das Gerät und dessen Zubehör bestehen aus verschiedenen Materialien, wie z.B. Metall und Kunststoffe. Führen Sie defekte Bauteile der Sondermüllentsorgung zu. Fragen Sie im Fachgeschäft oder in der Gemeindeverwaltung nach!

⚠ **Important!**
When using the equipment, a few safety precautions must be observed to avoid injuries and damage. Please read the complete operating instructions and safety regulations with due care. Keep this manual in a safe place, so that the information is available at all times. If you give the equipment to any other person, hand over these operating instructions and safety regulations as well. We cannot accept any liability for damage or accidents which arise due to a failure to follow these instructions and the safety instructions.

Scope of use

Please note that our equipment has not been designed for use in commercial, trade or industrial applications. Our warranty will be voided if the machine is used in commercial, trade or industrial businesses or for equivalent purposes.

The machine is to be used only for its prescribed purpose. Any other use is deemed to be a case of misuse. The user / operator and not the manufacturer will be liable for any damage or injuries of any kind caused as a result of this.

1. Safety instructions

1.1 Safety instructions for working with copressed air and blasting guns

- Compressors and lines reach high temperatures during operation. Avoid contact! Risk of burns!
- Gases or vapours drawn in by the compressor have to be kept free of constituents that may cause fire or explosions inside the compressor.
- When you disconnect the hose coupling, hold the coupling element in your hand to prevent injury from the whiplashing hose.
- Wear goggles when working with the blow-out gun. Injuries may easily result from foreign bodies and blasted parts.
- Never point the blow-out gun at other persons and never use it to clean clothes that are still being worn.

Keep these safety instructions in a safe place.

2. Items supplied

- **Inflation adapter set, 8-piece (Figure 1-5)**

3. Instructions for the adapter set

For information on the correct use of the adapters for the various valves, please refer to the following overview:

- **Ball needle (Figure 1)**
  Uses: For pumping up balls.

  The ball needle can be used to pump up various types of balls.

  TIP: To avoid damaging the valve, moisten the ball needle slightly before inserting.

- **Valve adapter (Figure 2)**
  Uses: Fits bicycle tyre valves.

  The valve adapter makes inflating bicycle tyres easy.

- **Adapter 3 (Figure 3)**
  Uses: For all valves with an internal diameter of over 8 mm.

  You can use this adapter for the Splash-Pool or Boat, for example.

  TIP: When inserting the adapter, ensure that the opening of the adapter is towards the open side of the non-return valve (see diagram). This will ensure that any problems which may arise can be avoided.

  Important! The valve cap must be opened slightly by squezing it.

- **Adapter 4 (Figure 4)**
  Uses: For screw valves.

  This adapter can be used for all ordinary inflatable dinghies, such as the Boat, kayaks or other large inflatables such as pools, which are fitted with a screw valve.

- **Vent adapter (Figure 5)**
  Uses: For deflation valves

  Deflation valves are often found with other valves (standard valves, screw valves…) on many large volume inflatables, such as the Flock Bed.

  TIP: The inflatable can initially be inflated using the deflation valve. However, you should finish inflating the item using the inflation valve provi-

ded. Adapter 3 or 4 can be used for the inflation valve.

4. Cleaning and maintenance

4.1 Cleaning

- We recommend that you clean the appliance immediately after you use it.
- Clean the accessories after use with a suitable cleaning agent (observe the instructions on the working materials).

5. Ordering replacement parts

Please quote the following data when ordering replacement parts:

- Type of machine
- Article number of the machine
- Identification number of the machine
- Replacement part number of the part required

For our latest prices and information please go to www.isc-gmbh.info

6. Disposal and recycling

The unit is supplied in packaging to prevent its being damaged in transit. This packaging is raw material and can therefore be reused or can be returned to the raw material system.

The unit and its accessories are made of various types of material, such as metal and plastic. Defective components must be disposed of as special waste. Ask your dealer or your local council.

⚠ **Attention !**
Lors de l'utilisation d'appareils, il faut respecter certaines mesures de sécurité afin d'éviter des blessures et dommages. Veuillez donc lire attentivement ce mode d'emploi/ces consignes de sécurité. Veillez à le conserver en bon état pour pouvoir accéder aux informations à tout moment. Si l'appareil doit être remis à d'autres personnes, veillez à leur remettre aussi ce mode d'emploi/ces consignes de sécurité. Nous déclinons toute responsabilité pour les accidents et dommages dus au non-respect de ce mode d'emploi et des consignes de sécurité.

Utilisation conforme à l'affectation

La machine doit exclusivement être employée conformément à son affectation. Chaque utilisation allant au-delà de cette affectation est considérée comme non conforme. Pour les dommages en résultant ou les blessures de tout genre, le producteur décline toute responsabilité et l'opérateur/l'exploitant est responsable.

Veillez au fait que nos appareils, conformément à leur affectation, n'ont pas été construits, pour être utilisés dans un environnement professionnel, industriel ou artisanal. Nous déclinons toute responsabilité si l'appareil est utilisé professionnellement, artisanalement ou dans des sociétés industrielles, tout comme pour toute activité équivalente.

1. Instructions de sécurité

1.1 Consignes de sécurité relatives au travail avec de l'air comprimé et des pistolet à air

- Le compresseur et les conduites atteignent de hautes températures pendant le fonctionnement. Vous pouvez vous brûler en les touchant.
- Maintenez les gaz ou fumées aspirés par le compresseur libres d'impuretés; elles pourraient prendre feu ou exploser dans le compresseur.
- En desserrant le raccord souple, maintenez la pièce d'accouplement du tuyau avec la main pour empêcher des blessures dûes au rebondissement du tuyau.
- Portez des lunettes de sécurité pendant les travaux de pistolage. Les corps étrangers et les pièces éjectées peuvent facilement provoquer des blessures.
- Ne dirigez le pistolet à air ni sur des personnes ni ne l'utilisez pour nettoyer les vêtement que vous portez.

2. Volume de livraison

- **Set adaptateur à air, 8 pces (fig. 1-5)**

3. Instructions relatives au set adaptateur

Les illustrations suivantes vous indiquent comment utiliser correctement votre adaptateur avec les différentes soupapes.

- **Aiguille bille (fig. 1)**
  Domaine d'application : gonflage de ballons.

  Cette aiguille à ballons peut être utilisée pour gonfler divers ballons.

  Astuce : humidifiez légèrement l'aiguille avant de l'introduire dans le ballon, cela évitera d'endommager la soupape.

- **Adaptateur de soupape (fig. 2)**
  Domaine d'application : convient ou va le faire des pneus de vélos.

  L'adaptateur de valve permet de gonfler facilement les chambres à air de vélo.

- **3e adaptateur (fig. 3)**
  Domaine d'application : pour toutes les soupapes dont le Ø interne est de 8 mm ou plus.

  Vous pouvez utiliser l'adaptateur par exemple pour les matelas pneumatiques, piscines ou encore les bateaux pneumatiques.

  Astuce : lorsque vous introduisez l'adaptateur, faites en sorte que l'ouverture de l'adaptateur soit dirigé sur le côté ouvert de la soupape anti-retour (cf. croquis). Cela permet d'éviter des problèmes éventuels.

  Important ! Ouvrir légèrement le capuchon de soupape en appuyant dessus.

- **4e adaptateur (fig. 4)**
  Domaine d'application : pour soupapes vissées.

  Vous pouvez l'utiliser pour tous les bateaux pneumatiques, kayaks ou autres grands articles courants (piscines par ex.) équipés de cette soupape.

- **Adaptateur de purge d'air (fig. 5)**
  Domaine d'application : pour soupapes de purge d'air
  Vous trouverez une soupape de purge d'air avec d'autres soupapes (standards, à visser,...) sur de nombreux articles de grande taille, comme par exemple des matelas pneumatiques Flocke.

  Astuce : il est possible de gonfler tout d'abord l'article via la soupape de purge d'air. Toutefois, il vous faut terminer le gonflage en utilisant la soupape de gonflage prévue à cet effet. Pour la soupape de gonflage, utilisez bien entendu l'adaptateur 3 ou 4.

4. Nettoyage et entretien

4.1 Nettoyage

- Nous recommandons de nettoyer l'appareil directement après chaque utilisation.
- Nettoyez les accessoires après utilisation. Utilisez un produit adéquat (respectez les indications sur les substances à traiter).

5. Commande de pièces de rechange

Pour les commandes de pièces de rechange, veuillez indiquer les références suivantes:

- Type de l'appareil
- No. d'article de l'appareil
- No. d'identification de l'appareil
- No. de pièce de rechange de la pièce requise

Vous trouverez les prix et informations actuelles à l'adresse www.isc-gmbh.info

6. Mise au rebut et recyclage

L'appareil se trouve dans un emballage permettant d'éviter les dommages dus au transport. Cet emballage est une matière première et peut donc être réutilisé ultérieurement ou être réintroduit dans le circuit des matières premières.
L'appareil et ses accessoires sont en matériaux divers, comme par ex. des métaux et matières plastiques. Eliminez les composants défectueux dans les systèmes d'élimination des déchets spéciaux. Renseignez-vous dans un commerce spécialisé ou auprès de l'administration de votre commune !

⚠ **Attenzione!**
Nell'usare gli apparecchi si devono rispettare diverse avvertenze di sicurezza per evitare lesioni e danni. Quindi leggete attentamente queste istruzioni per l'uso. Conservatele bene per avere a disposizione le informazioni in qualsiasi momento. Se date l'apparecchio ad altre persone consegnate loro queste istruzioni per l'uso insieme all'apparecchio.

Non ci assumiamo alcuna responsabilità per incidenti o danni causati dal mancato rispetto di queste istruzioni e delle avvertenze di sicurezza.

Utilizzo proprio

L'apparecchio deve venire usato solamente per lo scopo a cui è destinato. Ogni altro tipo di uso che esuli da quello previsto non è un uso conforme. L'utilizzatore/l'operatore, e non il costruttore, è responsabile dei danni e delle lesioni di ogni tipo che ne risultino.

Tenete presente che i nostri apparecchi non sono stati costruiti per l'impiego professionale, artigianale o industriale. Non ci assumiamo alcuna garanzia quando l'apparecchio viene usato in imprese commerciali, artigianali o industriali, o in attività equivalenti.

1. Indicazioni per la sicurezza

1.1 Avvertenze di sicurezza per lavori da eseguire con aria compressa e pistole di soffiaggio

- Organo compressore e condutture raggiungono alte temperature durante il funzionamento. Toccandoli ci si potrebbe scottare.
- I gas o i vapori assorbiti dall'organo compressore devono essere senza sostanze aggiuntive, le quali potrebbero causare incendi ed esplosioni nell'organo compressore.
- Staccando l'organo di raccordo del tubo, lo si dovrà tenere fermo con la mano, per cosi evitare ferite causate dal tubo rapidamente retrocedente.
- Lavorando con la pistola soffiaaria compressa, portare gli occhiali protettivi. I corpi estranei e le particele soffiate via possono facilmente causare delle ferite.
- Non puntare la pistola soffiaaria compressa contro persone o indumenti portati sul corpo.

Conservate bene le Avvertenze sulla sicurezza.

2. Elementi forniti

- **Set adattatori di gonfiaggio a 8 elementi (Fig. 1-5)**

3. Istruzioni per il set di adattatori

Per l'uso corretto degli adattatori per le diverse valvole si veda lo schema seguente.

- **Ago per palloni (Fig. 1)**
  Settore d'impiego: per il gonfiaggio di palloni.

  L'apposito ago può essere utilizzato per il gonfiaggio di diversi tipi di palloni.

  CONSIGLIO: per evitare un danni alla valvola dovreste inumidire leggermente l'ago per palloni prima di inserirlo.

- **Adattatore per valvola (Fig. 2)**
  Settore d'impiego: adatto alle valvole della camera d'aria delle biciclette.

  L'adattatore consente di gonfiare con facilità la camera d'aria delle biciclette.

- **3° adattatore (Fig. 3)**
  Settore d'impiego: Per tutte le valvole con un Ø interno a partire da 8 mm.

  Potete utilizzare l'adattatore per esempio per materassini ad aria, piscine gonfiabili o anche gommoni.

  CONSIGLIO: nell'inserire l'adattatore è necessario accertarsi che l'apertura di quest'ultimo sia orientata verso il lato aperto della valvola antiritorno (vedi schizzo). In questo modo è possibile evitare il verificarsi di eventuali problemi.

  Importante! Il tappo della valvola deve essere leggermente sollevato comprimendolo appropriatamente.

- **4° adattatore (Fig. 4)**
  Settore d'impiego: per valvole a vite.

  Potete utilizzarlo per tutti i comuni gommoni, canoe o altri articoli di grandi dimensioni, quali per esempio piscine gonfiabili, presenti in commercio che siano dotati di una valvola a vite.

- **Adattatore per lo sfiato (Fig. 5)**
  Settore d'impiego: per valvole di sfiato.

  Una valvola di sfiato si trova, insieme ad altre valvole (valvola standard, valvola a vite, ...), in articoli di grandi dimensioni, quali per esempio un materasso pneumatico.

  CONSIGLIO: l'articolo può essere gonfiato in un primo tempo a partire dalla valvola di sfiato. La procedura di gonfiaggio va tuttavia completata servendosi della valvola apposita. Per le valvole di gonfiaggio si possono naturalmente usare gli adattatori numero 3 o 4.

4. Pulizia e manutenzione

4.1 Pulizia

- Consigliamo di pulire l'apparecchio subito dopo averlo usato.
- Dopo l'uso pulite gli accessori con un detergente appropriato (osservate le avvertenze sulle sostanze lavorate).

5. Commissione dei pezzi di ricambio

Volendo commissionare dei pezzi di ricambio, si dovrebbe dichiarare quanto segue:

- modello dell'apparecchio
- numero dell'articolo dell'apparecchio
- numero d'ident. dell'apparecchio
- numero del pezzo di ricambio del ricambio necessitato.

Per i prezzi e le informazioni attuali si veda www.isc-gmbh.info

6. Smaltimento e riciclaggio

L'apparecchio si trova in una confezione per evitare i danni dovuti al trasporto. Questo imballaggio rappresenta una materia prima e può perciò essere utilizzato di nuovo o riciclato.
L'apparecchio e i suoi accessori sono fatti di materiali diversi, per es. metallo e plastica. Consegnate i pezzi difettosi allo smaltimento di rifiuti speciali. Per informazioni rivolgetevi ad un negozio specializzato o all'amministrazione comunale!

⚠ **Vigtigt!**
Ved brug af el-værktøj er der visse sikkerhedsforanstaltninger, der skal respekteres for at undgå skader på personer og materiel. Læs derfor betjeningsvejledningen grundigt igennem. Opbevar vejledningen et praktisk sted, så du altid kan tage den frem efter behov. Husk at lade betjeningsvejledningen følge med maskinen, hvis du overdrager den til andre!
Vi fraskriver os ethvert ansvar for skader på personer eller materiel, som måtte opstå som følge af, at anvisningerne i denne betjeningsvejledning, navnlig vedrørende sikkerhed, tilsidesættes.

Anvendelsesområde

Bemærk, at vore produkter ikke er konstrueret til erhvervsmæssig, håndværksmæssig eller industriel brug. Vi fraskriver os ethvert ansvar, såfremt produktet anvendes i erhvervsmæssigt, håndværksmæssigt, industrielt eller lignende øjemed.

Saven må kun anvendes i overensstemmelse med dens tiltænkte formål. Enhver anden form for anvendelse er ikke tilladt. Vi fraskriver os ethvert ansvar for skader, det være sig på personer eller materiel, som måtte opstå som følge af, at maskinen ikke er blevet anvendt korrekt. Ansvaret bæres alene af brugeren/ejeren.

1. Sikkerhedsinstruktioner

1.1 Sikkerhedsanvisninger ved arbejde med trykluft og udblæsningspistoler

- Kompressor og ledninger når op på høje temperaturer under driften. Berøring medfører forbrændinger.
- De af kompressoren indsugede luftarter eller dampe skal holdes fri for tilsætninger som kan føre til brand eller eksplosion i kompressoren.
- Når slangekoblingen løsnes, skal De holde fast på slangens koblingsstykke med hånden for at undgå kvæstelser fra den tilbagespringende slange.
- Ved arbejde med blæsepistolen skal De bruge beskyttelsesbriller. Fremmedlegemer og bortblæste dele kan let forårsage tilskadekomst.
- Blæs ikke på andre personer med blæsepistolen og rengør ikke tøj på kroppen.

Opbevar sikkerhedshenvisningerne omhyggeligt

2. Leveringsomfang

- **Opblæsningsadapter-sæt, 8 dele. (fig. 1-5)**

3. Vejledning til adaptersæt

Oversigten nedenfor viser, hvordan du anvender adapterne til de forskellige ventiler rigtigt.

- **Boldventil (fig. 1)**
  Anvendelse: Til pumpning af bolde.

  Pumpespidsen kan anvendes til pumpning af forskellige typer bolde.

  TIP: Fugt pumpespidsen, inden du fører den ind i boldens ventil – så formindskes risikoen for at beskadige ventilen.

- **Ventiladapter (fig. 2)**
  Anvendelse: Passer til ventiler på cykeldæk.

  Ventiladapteren gør det nemt at fylde luft i cykeldæk.

- **3. Adapter (fig. 3)**
  Anvendelse: Til alle ventiler med en indvendig Ø fra 8 mm.

  Du kan f.eks. bruge adapteren til luftmadrasser, svømmebassiner og både.

  TIP: Når du fører adapteren ind i ventilen, så sørg for, at adapterens åbning peger mod kontraventilens åbne side (se figur). Så mindskes risikoen for problemer under pumpningen.

  Vigtigt! Pres sammen, så ventilkappen slås op.

- **4. Adapter (fig. 4)**
  Anvendelse: Til skrueventiler.

  Kan anvendes til alle gængse badebåde, kajakker eller andre store genstande, f.eks. svømmebassiner, som er udstyret med en skrueventil.

- **Afluftningsadapter (fig. 5)**
  Anvendelse: Til afluftningsventiler

  Afluftningsventiler forefindes sammen med andre ventiler (standardventil, skrueventil,…) på mange storfladede genstande, som f.eks. luftmadrasser.
  TIP: Genstanden kan i første omgang pumpes op via afluftningsventilen. Den normale oppust-

ningsventil skal dog benyttes til at pumpe færdig til sidst. Til oppustningsventilerne benyttes adapter 3 eller 4.

4. Rengøring og vedligeholdelse

4.1 Rengøring

- Vi anbefaler, at maskinen rengøres hver gang efter brug.
- Rengør tilbehøret efter brug med et egnet middel (følg anvisningerne for det pågældende rengøringsmiddel).

5. Reservedelsbestilling

Ved bestilling af reservedele skal følgende oplyses:

- Savens type.
- Savens artikelnummer.
- Savens identifikationsnummer.
- Nummeret på den nødvendige reservedel.

Aktuelle priser og øvrige oplysninger finder du på internetadressen www.isc-gmbh.info

6. Bortskaffelse og genanvendelse

Maskinen er pakket ind for at undgå transportskader. Emballagen består af råmaterialer og kan således genanvendes eller indleveres på genbrugsstation. Maskinen og dens tilbehør består af forskellige materialer, f.eks. metal og plast. Defekte komponenter skal kasseres ifølge miljøforskrifterne og må ikke smides ud som almindeligt husholdningsaffald. Hvis du er i tvivl: Spørg din forhandler, eller forhør dig hos din kommune!

⚠ **Obs!**
Innan maskinen kan användas måste särskilda säkerhetsanvisningar beaktas för att förhindra olyckor och skador. Läs därför noggrant igenom denna bruksanvisning. Förvara den på ett säkert ställe så att du alltid kan hitta önskad information. Om maskinen ska överlåtas till andra personer måste även denna bruksanvisning medfölja.
Vi övertar inget ansvar för olyckor eller skador som har uppstått om denna bruksanvisning eller säkerhetsanvisningarna åsidosätts.

Användningsområde

Tänk på att våra produkter endast får användas till ändamålsenligt syfte och inte har konstruerats för yrkesmässig, hantverksmässig eller industriell användning. Vi ger därför ingen garanti om produkten ska användas inom yrkesmässiga, hantverksmässiga eller industriella verksamheter eller vid liknande aktiviteter.

Maskinen får endast användas till sitt avsedda ändamål. Användningar som sträcker sig utöver detta användningsområde är ej ändamålsenliga. För materialskador eller personskador som resulterar av sådan användning ansvarar användaren/operatören själv. Tillverkaren påtar sig inget ansvar.

1. Säkerhetsföreskrifter

1.1 Säkerhetsanvisningar för arbete med tryckluft och renblåsningspistoler

- Kompressor och ledningar uppnår höga temperaturer under driften. Beröring leder till brännskador.
- Gaser eller ångor som sugs in av kompressorn ska hållas fria från föroreningar som kan leda till bränder eller explosioner i kompressorn.
- Håll fast kopplingsdelen med handen då du lossar slangkopplingen för att undvika skador på grund av att slangen hoppar bakåt.
- Bär skyddsglasögon under arbeten med blåspistolen. Främmande föremål och delar som blåses bort kan lätt förorsaka personskador.
- Blås inte på andra personer med blåspistolen och blås inte ren kläder på kroppen.

Förvara säkerhetsanvisningarna väl.

2. Leveransomfattning

- **Set med uppblåsningsadapter, 8 delar (bild 1-5)**

3. Bruksanvisning för adapterset

I denna översikt beskrivs hur adaptrarna för de olika ventilerna ska användas på rätt sätt.

- **Bollnål (bild 1)**
  Användningsområde: För att pumpa upp bollar.

  Bollnålen kan användas till att pumpa upp olika slags bollar.

  TIPS: För att undvika skador på ventilen bör bollnålen fuktas lite lätt innan den förs in.

- **Ventiladapter (bild 2)**
  Användningsområde: Passar på cykelventiler.

  Med ventiladaptern går det lättare att pumpa upp en cykelslang.

- **Adapter 3 (bild 3)**
  Användningsområde: För alla slags ventiler med en 8 mm innerdiameter eller mer.

  Adapter kan användas till t ex luftmadrasser, uppblåsbara simbassänger eller gummibåtar.

  TIPS: När du för in adaptern måste du se till att adapterns öppning pekar mot backventilens öppna sida (se skiss). Därmed kan du undvika ev. problem.

  Viktigt! Ventillocket måste tryckas samman och öppnas en aning.

- **Adapter 4 (bild 4)**
  Användningsområde: För skruvventiler.

  Denna adapter kan användas till alla vanliga badbåtar, kajaker och andra större föremål, t ex uppblåsbara bassänger, som är försedda med en skruvventil.

- **Avluftningsadapter (bild 5)**
  Användningsområde: För avluftningsventiler

  En avluftningsventil finns ofta i kombination med andra ventiler (t ex standardventil eller skruvventil) på större föremål, t ex uppblåsbara madrasser.

4. Rengöring och underhåll

4.1 Rengöring

- Vi rekommenderar att du rengör maskinen efter varje användningstillfälle.
- Rengör tillbehöret med lämpligt rengöringsmedel efter användning (beakta anvisningarna på rengöringsmedlets förpackning).

5. Reservdelsbeställning

Lämna följande uppgifter vid beställning av reservdelar:

- Maskintyp
- Maskinens artikel-nr.
- Maskinens ident-nr.
- Reservdelsnummer för erforderlig reservdel

Aktuella priser och ytterligare information finns på www.isc-gmbh.info

6. Skrotning och återvinning

Produkten ligger i en förpackning som fungerar som skydd mot transportskador. Denna förpackning består av olika material som kan återvinnas. Lämna in förpackningen till ett insamlingsställe för återvinning.
Produkten och tillbehören består av olika material som t ex metaller och plaster. Lämna in defekta komponenter till ett godkänt insamlingsställe i din kommun. Hör efter med din kommun eller med försäljaren i din specialbutik.

⚠ **Pažnja!**
Da bi se spriječila ozljedjivanja i nastanak šteta prilikom korištenja uredjaja, treba se pridržavati sigurnosnih mjera opreza. Zbog toga pažljivo pročitajte ove upute za uporabu. Dobro ih sačuvajte tako da Vam informacije u svako doba budu na raspolaganju. U slučaju da uredjaj trebate predati drugoj osobi, uručite joj s njime i ove upute za uporabu.
Ne preuzimamo jamstvo za nesreće ili štete nastale zbog nepridržavanja ovih uputa i njihovih sigurnosnih napomena.

Područje primjene

Molimo da obratite pažnju na to da naši uređaji nisu konstruirani za korištenje u komercijalne svrhe kao ni u obrtu i industriji. Ne preuzimamo jamstvo ako se uređaj koristi u obrtničkim ili industrijskim pogonima i sličnim djelatnostima.

Stroj se smije koristiti samo u skladu s namjenom. Svaka drukčija uporaba izvan ovih okvira nije namjenska. Za štete ili ozljeđivanja bilo koje vrste koje bi iz toga proizašle ne odgovara proizvođač nego korisnik.

1. Sigurnosne upute

1.1 Sigurnosne napomene za rad s komprimiranim zrakom i pištoljem za prskanje

- Na kompresoru i vodovima se za vrijeme rada javljaju velike temperature. Dodir prouzrokuje opekline.
- Plinovi i pare, koje kompresor usisava, moraju biti čisti od primjesa koji bi u kompresoru mogli prouzročiti požar ili eksplozije.
- Prilikom otvaranja crijevne spojnice, dio spojnice na crijevu se mora držati u ruci, radi sprečavanja ozljeda koje bi mogle nastati kada crijevo odskače unazad.
- Pri radovima s pištoljem za ispuhivanje nosite zaštitne naočale. Strana tijela i leteći dijelovi lako mogu prouzročiti ozljede.
- Pištolj za ispuhivanje ne upirajte u osobe, te ne čistite s njom odjeću koju nosite na tijelu.

Dobro čuvajte ove sigurnosne upute.

2. Opseg isporuke

- **Komplet adaptora za napuhavanje, 8-dijelni (slika 1-5)**

3. Upute za komplet adaptora

U sljedećem pregledu možete vidjeti ispravno korištenje adaptora za različite ventile.

- **Ventilska igla za pumpanje lopte (slika 1)**
  Područje korištenja: Za pumpanje lopti.

  Iglasti ventil može se koristiti za pumpanje različitih lopti.

  SAVJET: Da biste izbjegli oštećenja iglastog ventila, trebali biste ga prije uvođenja u loptu malo navlažiti.

- **Ventilski adaptor (slika 2)**
  Područje korištenja: Prikladan za ventile na gumama bicikala.

  Adaptor ventila omogućava jednostavno punjenje guma bicikala.

- **Adaptor 3 (slika 3)**
  Područje korištenja: Za sve ventile unutrašnjeg promjera od 8 mm nadalje.

  Adaptor možete primjerice koristiti kod punjenja zračnih madraca, bazena kao i gumenih čamaca.

  SAVJET: Kod uvođenja adaptora morate pripaziti da otvor adaptora pokazuje prema otvorenoj strani povratnog ventila (vidi skicu). Na taj način spriječit ćete probleme do kojih bi eventualno došlo.

  Važno! Kapicu ventila morate malo stisnuti kako bi se zaklopila.

- **Adaptor 4 (slika 4)**
  Područje korištenja: Za vijčane ventile.

  Možete ga koristiti za sve standardne gumene čamce, kajake ili druge velike artikle kao na primjer bazene koji imaju vijčani ventil.

- **Adaptor za odzračivanje (slika 5)**
  Područje korištenja: Za ventile za odzračivanje

  Ventil za odzračivanje nalazi se zajedno s drugim ventilima (standardni ventil, vijčani ventil,…) na mnogim artiklima velikog volumena kao npr. zračnom madracu.

4. Čišćenje i održavanje

4.1 Čišćenje

- Preporučamo da očistite uređaj odmah nakon svake upotrebe.
- Nakon upotrebe očistite pribor odgovarajućim sredstvom. (Obratite pažnju na napomene na supstancama koje obrađujete.)

5. Naručivanje rezervnih dijelova

Prilikom naručivanja rezervnih dijelova su potrebni slijedeći podaci:

- Tip uredjaja
- Broj artikla uredjaja
- Ident. broj uredjaja
- Broj potrebnog rezervnog dijela

Aktualne cijene i informacije potražite na web-adresi www.isc-gmbh.info

6. Zbrinjavanje i recikliranje

Uredjaj se nalazi u pakovanju koje ga štiti od oštećenja prilikom transporta. Ovo pakovanje je sirovina i zato se može ponovno upotrijebiti ili poslati na reciklažu.
Uredjaj i njegov pribor izradjeni su od različitih materijala kao npr. metala i plastike. Neispravne sastavne dijelove otpremite na mjesta za zbrinjavanje posebnog otpada. Informacije potražite u specijaliziranoj trgovini ili nadležnoj općinskoj upravi.

⚠ **Pažnja!**
Kod korišćenja uređaja morate se pridržavati propisa o bezbednosti kako biste sprečili povrede i štete. Stoga pažljivo pročitajte ova uputstva za upotrebu/bezbednosne napomene. Dobro ih sačuvajte tako da Vam informacije u svako doba budu na raspolaganju. Ako biste ovaj uređaj trebali da predate drugim licima, prosledite im i ova uputstva za upotrebu / bezbednosne napomene. Ne preuzimamo garanciju za štete koje bi nastale zbog nepridržavanja ovih uputstava za upotrebu i bezbednosnih napomena.

Oblast primene

Mašina sme da se koristi samo prema svojoj nameni. Svako drugačije korišćenje nije u skladu s namenom. Za štete ili povrede bilo koje vrste koje iz toga proizlaze odgovoran je korisnik, a ne proizvođač.

Molimo da obratite pažnju na to da naši uređaji nisu konstruisani za korišćenje u komercijalne svrhe kao ni u zanatu i industriji. Ne preuzimamo garanciju ako se uređaj koristi u zanatskim ili industrijskim pogonima i sličnim delatnostima.

1. Bezbednosne napomene

1.1 Bezbednosne napomene za rad s komprimovanim vazduhom i pištoljima za izduvavanje

- Kompresor i vodovi za vreme rada postižu visoke temperature. Dodirivanjem možete da se opečete.
- Gasovi i pare koje kompresor usisava ne smeju da sadržavaju primese koje bi u kompresoru mogle da prouzroče požar ili eksploziju.
- Prilikom odvajanja spojke spojni deo creva čvrsto držite rukom, kako biste izbegli ozlede zbog povratnog trzaja creva.
- Kod rada s pištoljem za izduvavanje nosite zaštitne naočari. Zbog stranih tela i delova koji izletaju izduvavanjem mogu lako da nastanu povrede.
- Pištoljem za izduvavanje ne duvajte u lica ili odeću na telu.

Dobro sačuvajte bezbednosna uputstva.

2. Sadržaj isporuke

- **Komplet adaptera za naduvavanje, 8-delni (slika 1-5)**

3. Uputstva za komplet adaptera

Pomoću sledećeg pregleda naučićete da pravilno koristite adapter za različite ventile.

- **Igla za lopte (slika 1)**
  Područje korišćenja: Za pumpanje lopti.

  Ovu iglu možete da koristite za pumpanje raznih lopti.
  SAVET: Da biste izbegli oštećivanje ventila, trebali biste iglu pre uvođenja u loptu malo navlažiti.

- **Ventilski adapter (slika 2)**
  Područje korišćenja: Odgovara ventilima na gumama za bicikle.

  Ventilski adapter omogućuje jednostavno punjenje guma za bicikle.

- **Adapter 3 (slika 3)**
  Područje korišćenja: Za sve ventile unutrašnjeg prečnika Ø od 8 mm naviše.

  Adapter možete da koristite na primer za vazdušne dušeke, bazene ili takođe za čamce.

  SAVET: Uvedite adapter 3 u ventil, kao što je prikazano na slici 3, skica d.

  Važno! Kapicu ventila morate odgovarajućim pritiskanjem malo otklopiti.

- **Adapter 4 (slika 4)**
  Područje korišćenja: Za ventile s navojem.

  Možete da ga koristite za sve standardne gumene čamce, kajake ili ostale veće artikle, kao što su na primer bazeni, koji su imaju ventil s navojem.

- **Adapter za ispuštanje vazduha (slika 5)**
  Područje korišćenja: Za ventile za ispuštanje vazduha

  Ventil za ispuštanje vazduha pronaći ćete zajedno s ostalim ventilima (standardni ventil, ventil s navojem, …) na mnogim artiklima velikog volu-

mena, kao što je na primer vazdušni dušek za ležanje.

4. Čišćenje i održavanje

4.1 Čišćenje

- Preporučamo da očistite uređaj odmah nakon svake upotrebe.
- Nakon upotrebe očistite pribor odgovarajućim sredstvom. (Obratite pažnju na napomene na supstancama koje obrađujete.)

5. Narudžba rezervnih delova

Kod narudžbe rezervnih delova treba navesti sledeće podatke:

- Tip uredjaja
- Broj artikla uredjaja
- Identifikacioni broj uredjaja
- Broj potrebnog rezervnog dela

Aktuelne cene i informacije potražite na sajtu www.isc-gmbh.info

6. Zbrinjavanje i reciklovanje

Uredjaj se nalazi u pakovanju koje ga štiti od oštećenja tokom transporta. Ovo pakovanje je sirovina i zato može ponovno da se upotrebi ili pošalje na reciklovanje. Uredjaj i njegov pribor izradjeni su od različitih materijala kao npr. metala i plastike. Neispravne sastavne delove otpremite na mesta za zbrinjavanje posebnog otpada. Informacije potražite u specijalizovanoj trgovini ili nadležnoj opštinskoj upravi.

⚠ Pozor!
Při používání přístrojů musí být dodržována určitá bezpečnostní opatření, aby se zabránilo zraněním a škodám. Přečtěte si proto pečlivě tento návod k obsluze. Dobře si ho uložte, abyste měli tyto informace kdykoliv po ruce. Pokud předáte přístroj jiným osobám, předejte s ním i tento návod k obsluze. Nepřebíráme žádné ručení za škody a úrazy vzniklé v důsledku nedodržování tohoto návodu k obsluze a bezpečnostních pokynů.

Oblast použití

Dbejte prosím na to, že naše přístroje nebyly podle svého účelu určení konstruovány pro živnostenské, řemeslnické nebo průmyslové použití. Nepřebíráme žádné ručení, pokud je přístroj používán v živnostenských, řemeslných nebo průmyslových podnicích a při srovnatelných činnostech.

Stroj smí být používán pouze podle svého účelu určení. Každé další toto překračující použití neodpovídá použití podle účelu určení. Za z toho vyplývající škody nebo zranění všeho druhu ručí uživatel/obsluhující osoba a ne výrobce.

1. Bezpečnostní pokyny

1.1 Bezpečnostní pokyny k práci se stlačeným vzduchem a vyfukovacími pistolemi

- Kompresor a vedení dosahují při provozu vysokých teplot. Doteky vedou k popálením.
- Kompresorem nasávané plyny nebo páry je třeba udržovat prosté příměsí, které by mohly vést v kompresoru k požárům nebo výbuchům.
- Při uvolnění hadicové spojky je třeba spojku hadice držet rukou, aby se zabránilo zraněním způsobeným vymrštěním hadice.
- Při pracích s vyfukovací pistolí nosit ochranné brýle. Cizí tělesa a odfoukávané části mohou lehce způsobit zranění.
- Vyfukovací pistolí nefoukat na osoby nebo nečistit oděv na těle.

Dobře si bezpečnostní pokyny uschovejte.

2. Rozsah dodávky

- **Sada adaptérů na nafukování, 8-dílná (obr. 1-5)**

3. Návod pro sadu adaptérů

V následujícím přehledu naleznete informace o správném používání adaptérů pro různé ventily.

- **Jehla na nafukování míčů (obr. 1)**
  Oblast použití: Nafukování míčů.

  Jehla na nafukování míčů může být použita na nafukování různých druhů míčů.
  TIP: Aby se zabránilo poškození ventilu, měla by se jehla na nafukování míčů před zavedením trochu navlhčit.

- **Ventilový adaptér (obr. 2)**
  Oblast použití: Je vhodný pro ventilky pneumatik kol.

  Ventilový adaptér umožňuje jednoduché plnění pneumatik kol.

- **Adaptér 3 (obr. 3)**
  Oblast použití: Pro všechny ventilky o vnitřním Ø od 8 mm.

  Adaptér můžete použít například pro nafukovací matrace, bazény nebo také čluny.

  TIP: Adaptér 3 zaveďte do ventilku tak, jak je znázorněno na nákresu d na obr. 3.

  Důležité! Čepička ventilku musí být příslušným stlačením mírně odklopena.

- **Adaptér 4 (obr. 4)**
  Oblast použití: Pro šroubovací ventilky.

  Tento adaptér můžete používat pro všechny v obchodní síti běžně dostupné nafukovací čluny, kajaky nebo jiné velké předměty, jako jsou např. bazény, které jsou vybaveny šroubovacím ventilkem.

- **Odvzdušňovací adaptér (obr. 5)**
  Oblast použití: Pro odvzdušňovací ventilky.

  Odvzdušňovací ventilek naleznete společně s jinými ventilky (standardní ventilek, šroubovací ventilek, ...) na mnoha velkoobjemových

výrobcích, jako např. nafukovací matrace pro dvě osoby.

4. Čištění a údržba

4.1 Čištění

- Doporučujeme přímo po každém použití přístroj vyčistit.
- Po použití vyčistěte příslušenství vhodným prostředkem (dodržovat pokyny na zpracovávaných materiálech).

5. Objednání náhradních dílů

Při objednávce náhradních dílů je třeba uvést následující údaje:

- Typ přístroje
- Číslo výrobku přístroje
- Identifikační číslo přístroje
- Číslo náhradního dílu požadovaného náhradního dílu

Aktuální ceny a informace naleznete na www.isc-gmbh.info

6. Likvidace a recyklace

Přístroj je uložen v balení, aby bylo zabráněno poškození při přepravě. Toto balení je surovina a tím znovu použitelné nebo může být dáno zpět do cirkulace surovin.
Přístroj a jeho příslušenství jsou vyrobeny z rozdílných materiálů, jako např. kov a plasty. Defektní součástky odevzdejte k likvidaci zvláštních odpadů. Zeptejte se v odborné prodejně nebo na místním zastupitelství!

⚠ Pozor!
Pri používaní prístrojov sa musia dodržiavať príslušné bezpečnostné opatrenia, aby bolo možné zabrániť prípadným zraneniam a vecným škodám. Preto si starostlivo prečítajte tento návod na obsluhu / bezpečnostné pokyny. Následne ich starostlivo uschovajte, aby ste mali vždy k dispozícii potrebné informácie. V prípade, že budete prístroj požičiavať tretím osobám, prosím odovzdajte im spolu s prístrojom tento návod na obsluhu/ bezpečnostné pokyny. Nepreberáme žiadne ručenie za nehody ani škody, ktoré vzniknú nedodržaním tohto návodu na obsluhu a bezpečnostných pokynov.

Oblasť použitia

Kompresor slúži na výrobu stlačeného vzduchu pre pneumaticky poháňané nástroje.

Prosím zohľadnite skutočnosť, že správny spôsob prevádzky našich prístrojov nie je na profesionálne, remeselnícke ani priemyselné použitie. Nepreberáme žiadne záručné ručenie, ak sa prístroj bude používať v profesionálnych, remeselníckych alebo priemyselných prevádzkach ako aj na činnosti rovnocenné s takýmto použitím.

Prístroj smie byť použitý len na ten účel, na ktorý bol určený. Každé iné odlišné použitie prístroja sa považuje za nesplňajúce účel použitia. Za škody alebo zranenia akéhokoľvek druhu spôsobené nesprávnym používaním ručí používateľ / obsluhujúca osoba, nie však výrobca.

1. Bezpečnostné predpisy

1.1 Bezpečnostné pokyny pre prácu so stlačeným vzduchom a fúkacími pištoľami

- Kompresor a vedenia dosahujú počas prevádzky vysokú teplotu. Kontakt môže viesť k popáleniu.
- Plyny alebo výpary nasaté kompresorom nesmú obsahovať prímesi, ktoré by mohli v zahusťovači viesť k vzniku požiarov alebo explózií.
- Pri uvoľňovaní spojky hadice sa musí spojka na hadici držať pevne rukou, aby sa zabránilo prípadnému zraneniu spätným úderom hadice.
- Pri práci s vyfukovacou pištoľou používať ochranné okuliare. Cudzími telesami a odfúknutými časťami je ľahko možné spôsobiť prípadné zranenia.
- Vyfukovacou pištoľou nesmerovať prúd vzduchu na osoby alebo na odev na tele.

Starostlivo uschovajte tieto bezpečnostné predpisy.

2. Objem dodávky

- **Súprava nafukovacích adaptérov, 8-dielna (obr. 1-5)**

3. Návod pre súpravu adaptérov

Z nasledujúceho prehľadu prosím prevezmite správne používanie adaptérov pre jednotlivé ventily.

- **Ihla na hustenie lôpt (obr. 1)**
  Oblasť použitia: Na nafukovanie lôpt.

  Ihla na hustenie lôpt sa môže použiť na nafukovanie rôznych druhov lôpt.
  Tip: Aby ste zabránili poškodeniu ventilu, mala by sa ihla na hustenie pred zavedením do lopty trochu navlhčiť.

- **Ventilový adaptér (obr. 2)**
  Oblasť použitia: Je vhodný na ventily pneumatík bicykla.

  Tento ventilový adaptér umožňuje jednoduché nafukovanie pneumatík bicykla.

- **Adaptér 3 (obr. 3)**
  Oblasť použitia: Na všetky ventily s vnútorným Ø od 8 mm.

  Tento adaptér môžete používať napríklad na vzduchové matrace, nafukovacie bazény alebo aj na člny.

  TIP: Zaveďte adaptér 3 do ventilu tak, ako to je zobrazené na náčrte d na obr. 3.

  Dôležité! Ventilová klapka sa musí príslušným stlačením trochu pootvoriť.

- **Adaptér 4 (obr. 4)**
  Oblasť použitia: Na skrutkovacie ventily.

  Tento adaptér môžete použiť na všetky bežne dostupné nafukovacie člny, kajaky alebo iné veľké predmety, ako napr. bazény, ktoré sú vybavené skrutkovacím ventilom.

- **Odvzdušňovací adaptér (obr. 5)**
  Oblasť použitia: Na odvzdušňovacie ventily. Odvzdušňovacie ventily nájdete spolu s inými ventilmi (štandardný ventil, skrutkovací ventil,...) na mnohých veľkoobjemových výrobkoch, ako napr. na nafukovacom lôžku.

4. Čistenie a údržba

4.1 Čistenie

- Odporúčame, aby ste prístroj čistili priamo po každom použití.
- Po použití vyčistite príslušenstvo pomocou vhodného čistiaceho prostriedku. (Dodržiavajte pokyny na použitých prípravkoch.)

5. Objednávanie náhradných dielov

Pri objednávaní náhradných dielov je potrebné uviesť nasledovné údaje:

- Typ prístroja
- Výrobné číslo prístroja
- Identifikačné číslo prístroja
- Číslo potrebného náhradného dielu

Aktuálne ceny a informácie nájdete na www.isc-gmbh.info

6. Likvidácia a recyklácia

Prístroj sa nachádza v obale za účelom zabránenia poškodeniu pri transporte. Tento obal je vyrobený zo suroviny a tým pádom je ho možné znovu použiť alebo sa môže dať do zberu na recykláciu surovín. Prístroj a jeho príslušenstvo sa skladajú z rôznych materiálov, ako sú napr. kovy a plasty. Poškodené súčiastky odovzdajte na vhodnú likvidáciu špeciálneho odpadu. Informujte sa v odbornej predajni alebo na miestnych úradoch!

D Technische Änderungen vorbehalten

GB Technical changes subject to change

F Sous réserve de modifications

I Con riserva di apportare modifiche tecniche

DK N Der tages forbehold för tekniske ændringer

S Förbehåll för tekniska förändringar

HR BIH Zadržavamo pravo na tehnične izmjene.

RS Zadržavamo pravo na tehničke promen

CZ Technické změny vyhrazeny

SK Technické změny vyhradené

D

Der Nachdruck oder sonstige Vervielfältigung von Dokumentation und Begleitpapieren der Produkte, auch auszugsweise ist nur mit ausdrücklicher Zustimmung der ISC GmbH zulässig.

GB

The reprinting or reproduction by any other means, in whole or in part, of documentation and papers accompanying products is permitted only with the express consent of ISC GmbH.

F

La réimpression ou une autre reproduction de la documentation et des documents d'accompagnement des produits, même incomplète, n'est autorisée qu'avec l'agrément exprès de l'entreprise ISC GmbH.

I

La ristampa o l'ulteriore riproduzione, anche parziale, della documentazione o dei documenti d'accompagnamento dei prodotti è consentita solo con l'esplicita autorizzazione da parte della ISC GmbH.

DK N

Eftertryk eller anden form for mangfoldiggørelse af skriftligt materiale, ledsagepapirer indbefattet, som omhandler produkter, er kun tilladt efter udtrykkelig tilladelse fra ISC GmbH.

S

Eftertryck eller annan duplicering av dokumentation och medföljande underlag för produkter, även utdrag, är endast tillåtet med uttryckligt tillstånd från ISC GmbH.

HR BIH

Naknadno tiskanje ili slična umnožavanja dokumentacije i pratećih papira ovih proizvoda, čak i djelomično kopiranje, moguće je samo uz izričito dopuštenje tvrtke ISC GmbH.

RS

Potpuno ili delimično štampanje ili umnožavanje dokumentacije i službenih papira koji su priloženi proizvodu dozvoljeno je samo uz izričitu saglasnost firme ISC GmbH.

CZ

Dotisk nebo jiné rozmnožování dokumentace a průvodních dokumentů výrobků, také pouze výňatků, je přípustné výhradně se souhlasem firmy ISC GmbH.

SK

Kopírovanie alebo iné rozmnožovanie dokumentácie a sprievodných podkladov produktov, a to aj čiastočné, je prípustné len s výslovným povolením spoločnosti ISC GmbH.

(GB) GUARANTEE CERTIFICATE

Dear Customer,

All of our products undergo strict quality checks to ensure that they reach you in perfect condition. In the unlikely event that your device develops a fault, please contact our service department at the address shown on this guarantee card. Of course, if you would prefer to call us then we are also happy to offer our assistance under the service number printed below. Please note the following terms under which guarantee claims can be made:

1. These guarantee terms cover additional guarantee rights and do not affect your statutory warranty rights. We do not charge you for this guarantee.

2. Our guarantee only covers problems caused by material or manufacturing defects, and it is restricted to the rectification of these defects or replacement of the device. Please note that our devices have not been designed for use in commercial, trade or industrial applications. Consequently, the guarantee is invalidated if the equipment is used in commercial, trade or industrial applications or for other equivalent activities. The following are also excluded from our guarantee: compensation for transport damage, damage caused by failure to comply with the installation/assembly instructions or damage caused by unprofessional installation, failure to comply with the operating instructions (e.g. connection to the wrong mains voltage or current type), misuse or inappropriate use (such as overloading of the device or use of non-approved tools or accessories), failure to comply with the maintenance and safety regulations, ingress of foreign bodies into the device (e.g. sand, stones or dust), effects of force or external influences (e.g. damage caused by the device being dropped) and normal wear resulting from proper operation of the device. This applies in particular to rechargeable batteries for which we nevertheless issue a guarantee period of 12 months.

   The guarantee is rendered null and void if any attempt is made to tamper with the device.

3. The guarantee is valid for a period of 2 years starting from the purchase date of the device. Guarantee claims should be submitted before the end of the guarantee period within two weeks of the defect being noticed. No guarantee claims will be accepted after the end of the guarantee period. The original guarantee period remains applicable to the device even if repairs are carried out or parts are replaced. In such cases, the work performed or parts fitted will not result in an extension of the guarantee period, and no new guarantee will become active for the work performed or parts fitted. This also applies when an on-site service is used.

4. In order to assert your guarantee claim, please send your defective device postage-free to the address shown below. Please enclose either the original or a copy of your sales receipt or another dated proof of purchase. Please keep your sales receipt in a safe place, as it is your proof of purchase. It would help us if you could describe the nature of the problem in as much detail as possible. If the defect is covered by our guarantee then your device will either be repaired immediately and returned to you, or we will send you a new device.

Of course, we are also happy offer a chargeable repair service for any defects which are not covered by the scope of this guarantee or for units which are no longer covered. To take advantage of this service, please send the device to our service address.

(F) BULLETIN DE GARANTIE

Chère Cliente, Cher Client,

Nos produits sont soumis à un contrôle de qualité très strict. Si cet appareil devait toutefois ne pas fonctionner impeccablement, nous en serions désolés. Dans un tel cas, nous vous prions de bien vouloir prendre contact avec notre service après-vente à l'adresse indiquée sur le bulletin de garantie. Nous restons également volontiers à votre disposition au numéro de téléphone de service indiqué plus bas. Pour faire valoir une demande de garantie, ce qui suit est valable :

1. Les conditions de garantie règlent les prestations de garantie supplémentaires. Vos droits de garantie légaux ne sont en rien altérés par la garantie présente. Notre prestation de garantie est gratuite.

2. La prestation de garantie s'applique exclusivement aux défauts occasionnés par des vices de fabrication ou de matériau et est limitée à l'élimination de ces défauts ou encore au remplacement de l'appareil. Veillez au fait que nos appareils, conformément à leur affectation, n'ont pas été construits pour être utilisés dans un environnement professionnel, industriel ou artisanal. Un contrat de garantie ne peut avoir lieu dès lors que l'appareil est utilisé à des activités dans des entreprises professionnelles, artisanales ou industrielles ou toute autre activité du même genre. Sont également exclus de notre garantie : les prestations de substitution de dommages dus aux transports, les dommages occasionnés par le non-respect des instructions de montage ou en raison d'une installation non conforme, du non-respect du mode d'emploi (comme par exemple le raccordement à une mauvaise tension réseau ou à un mauvais type de courant), les applications abusives ou non conformes (comme par exemple une surcharge de l'appareil ou encore l'emploi d'accessoires non homologués), le non-respect des prescriptions de maintenance et de sécurité, l'infiltration de corps étrangers dans l'appareil (comme par exemple du sable, des pierres ou de la poussière), l'emploi de la force ou l'influence extérieure (comme par exemple les dommages dus à une chute), ainsi que l'usure normale conforme à l'utilisation. Ceci est particulièrement valable pour les accumulateurs pour lesquels nous offrons toutefois une période de garantie de 12 mois.

   Le droit à la garantie disparaît dès lors que des interventions ont lieu sur l'appareil.

3. Le délai de garantie s'élève à 2 ans et commence à la date de l'achat de l'appareil. Les demandes de garanties doivent être présentées avant écoulement du délai de garantie, dans les deux semaines suivant le moment auquel le défaut a été reconnu. Toute reconnaissance de demande de garantie après écoulement du délai de garantie est exclue. La réparation ou l'échange de l'appareil n'entraîne nullement une prolongation de la durée de garantie. Elle ne fait pas non plus commencer un nouveau délai de garantie, en raison de cette prestation, pour l'appareil ou pour toute autre pièce de rechange intégrée. Ceci est également valable lorsqu'un service après-vente sur place a été consulté.

4. Pour faire reconnaître votre demande de garantie, veuillez nous envoyer l'appareil défectueux franco de port à l'adresse indiquée ci-dessous. Ajoutez à l'envoi l'original du bon d'achat ou de tout autre preuve de l'achat datée. Veuillez donc toujours bien conserver le bon d'achat en guise de preuve ! Décrivez la raison de la réclamation le plus précisément possible. Si le défaut de l'appareil est compris dans notre prestation de garantie, nous vous retournerons sans délai un appareil réparé ou encore un nouveau.

Bien entendu, nous sommes prêts également à réparer les appareils défectueux contre remboursement des frais, dès lors que l'appareil n'est plus ou pas garanti. Pour ce faire, veuillez envoyer l'appareil à notre adresse de service après-vente.

(I) CERTIFICATO DI GARANZIA

Gentili clienti,

i nostri prodotti sono soggetti ad un rigido controllo di qualità. Se l’apparecchio non dovesse tuttavia funzionare correttamente, ci scusiamo e vi preghiamo di rivolgervi al nostro servizio di assistenza clienti all’indirizzo indicato in questa scheda di garanzia. Siamo a vostra disposizione anche telefonicamente al numero del servizio assistenza sotto indicato. Per la rivendicazione dei diritti di garanzia vale quanto segue:

1. Queste condizioni di garanzia regolano ulteriori prestazioni di garanzia. La presente garanzia non tocca i vostri diritti al ricorso di garanzia previsti dalla legge. Le nostre prestazioni di garanzia sono per voi gratuite.

2. La prestazione di garanzia riguarda esclusivamente le anomalie riconducibili a difetti del materiale o di produzione ed è limitata all’eliminazione di queste anomalie o alla sostituzione dell’apparecchio. Tenete presente che i nostri apparecchi non sono stati costruiti per l’impiego professionale, artigianale o industriale. Un contratto di garanzia non viene concluso quando l’apparecchio viene usato in imprese commerciali, artigianali o industriali, o con attività equivalenti. Dalla nostra garanzia sono escluse inoltre le prestazioni di risarcimento per danni dovuti al trasporto o danni causati dalla mancata osservanza delle istruzioni per il montaggio o per installazione non corretta, dalla mancata osservanza delle istruzioni per l’uso (come per es. collegamento a tensione di rete o tipo di corrente non corretto), dall’uso improprio o illecito (come per es. sovraccarico dell’apparecchio o utilizzo di utensili o accessori non consentiti), dalla mancata osservanza delle norme di sicurezza e di manutenzione, dalla penetrazione di corpi estranei nell’apparecchio (come per es. sabbia, pietre o polvere), dall’impiego della forza o dall’influsso esterno (come per es. danni dovuti a caduta) e dall’usura normale e dovuta all’impiego. Ciò vale particolarmente per batterie, per esse concediamo tuttavia 12 mesi di garanzia

   Il diritti di garanzia decadono quando sono già effettuati interventi sull’apparecchio.

3. Il periodo di garanzia è 2 anni e inizia alla data d’acquisto dell’apparecchio. I diritti di garanzia devono essere fatti valere prima della scadenza del periodo di garanzia, entro due settimane dopo avere accertato il difetto. È esclusa la rivendicazione di diritti di garanzia dopo la scadenza del relativo periodo. La riparazione o la sostituzione dell’apparecchio non comporta una proroga del periodo di garanzia e con questa prestazione per l’apparecchio o per pezzi di ricambio eventualmente installati non inizia un nuovo periodo di garanzia. Questo vale anche nel caso si ricorra ad un servizio sul posto.

4. Per la rivendicazione dei vostri diritti di garanzia inviate l’apparecchio difettoso franco di porto all’indirizzo sotto indicato. Allegate lo scontrino di cassa in originale o un’altra prova d’acquisto che riporti la data. Conservate bene perciò lo scontrino di cassa come prova! Indicate il motivo di reclamo nel modo più dettagliato possibile. Se il difetto dell’apparecchio rientra nella nostra prestazione di garanzia, ricevete l’apparecchio riparato o un apparecchio nuovo a stretto giro di posta.

Naturalmente effettuiamo a pagamento anche riparazioni sull’apparecchio che non rientrano o non rientrano più nella garanzia. A tale scopo inviate l’apparecchio all’indirizzo del servizio assistenza.

DK N GARANTIBEVIS

Kære kunde!

Vore produkter er underlagt streng kvalitetskontrol. Hvis produktet alligevel på et tidspunkt skulle udvise fejl, beklager vi naturligvis dette og beder dig kontakte vores kundeservice på adressen, som står angivet på dette garantibevis. Du kan naturligvis også ringe til os på det nedenfor angivne servicenummer. For indfrielse af garantikrav gælder følgende:

1. Nærværende garanti fastsætter betingelserne for udvidede garantiydelser. Garantibestemmelser fastsat ved lov berøres ikke af nærværende garanti. Vores garantiydelse er gratis.

2. Garantiydelsen omfatter udelukkende mangler, som kan føres tilbage til materiale- eller produktionsfejl, og begrænser sig til afhjælpning af disse resp. levering af erstatningsprodukt. Bemærk, at vore produkter ikke er konstrueret til erhvervsmæssig, håndværksmæssig eller industriel brug. Garantiaftale kan derfor ikke anses for indgået, såfremt produktet anvendes i erhvervsmæssigt, håndværksmæssigt, industrielt eller lignende øjemed. Endvidere dækker garantien ikke erstatningsydelser for transportskader, skader som følge af tilsidesættelse af montagevejledningens anvisninger eller som følge af usagkyndig installation, tilsidesættelse af brugsanvisningen (f.eks. tilslutning til forkert netspænding eller strømtype), misbrug eller usagkyndig anvendelse (f.eks. overbelastning eller brug af værktøj eller tilbehør, som ikke er godkendt), tilsidesættelse af vedligeholdelses- og sikkerhedsforskrifter, indtrængen af fremmedlegemer i apparatet (f.eks. sand, sten eller støv), brug af vold eller eksterne påvirkninger udefra (f.eks. fordi produktet tabes) samt skader, der hidrører fra almindelig slitage. Dette gælder især batterier, som vi dog alligevel yder 12 måneders garanti på

   Garantien mister sin gyldighed, hvis der allerede er blevet foretaget indgreb i apparatet.

3. Garantiperioden udgør 2 år at regne fra købsdatoen. Garantikrav skal gøres gældende inden for to uger, efter at defekten er blevet konstateret. Garantikrav kan ikke gøres gældende efter garantiperiodens udløb. Reparation eller udskiftning af apparatet medfører ikke forlængelse af garantiperioden, heller ikke for eventuelt indbyggede reservedele. Dette gælder også servicearbejder, der foretages på stedet.

4. For at kunne gøre garantikrav gældende skal du sende det defekte produkt portofrit til nedenstående adresse. Original købskvittering eller lignende dateret dokumentation skal vedsendes. Købskvitteringen skal gemmes som dokumentation! Beskriv venligst så nøjagtigt som muligt grunden til din reklamation. Er defekten omfattet af garantien, vil produktet omgående blive repareret og returneret, eller du vil modtage et helt nyt.

Mod betaling udbedrer vi naturligvis også gerne defekter på produktet, som ikke/ikke længere er omfattet af garantien. Du skal blot indsende produktet til vores serviceadresse.

(S) GARANTIBEVIS

Bästa kund,

Våra produkter genomgår en sträng kvalitetskontroll. Om denna produkt mot förmodan inte fungerar på rätt sätt, beklagar vi detta och ber dig att kontakta vår serviceavdelning under adressen som anges på garantikortet. Vi står även gärna till tjänst på telefon under servicenumret som anges nedan. Följande punkter gäller för att du ska kunna göra anspråk på garantin:

1. I dessa garantivillkor regleras extra garantitjänster. Garantianspråk som regleras enligt lag påverkas inte av denna garanti. Våra garantitjänster är gratis för dig.

2. Garantitjänsterna täcker endast in sådana brister som kan härledas till material- eller fabrikationsfel och är begränsade till arbetsuppgifter som syftar till att åtgärda dessa brister eller byta ut produkten. Tänk på att våra produkter endast får användas till ändamålsenligt syfte och inte har konstruerats för yrkesmässig, hantverksmässig eller industriell användning. Ett garantiavtal sluts därför ej om produkten ska användas inom yrkesmässiga, hantverksmässiga eller industriella verksamheter eller vid liknande aktiviteter. Vår garanti omfattar dessutom inte ersättning för transportskador, skador som kan härledas till missaktade monteringsanvisningar eller ej föreskriven installation, åsidosatt bruksanvisning (t ex anslutning till felaktig nätspänning eller strömart), missbruk eller ej ändamålsenliga användningar (t ex överbelastning av produkten eller användning av ej godkända insatsverktyg eller tillbehör), åsidosatta underhålls- och säkerhetsbestämmelser, främmande partiklar som har trängt in i produkten (t ex sand, sten eller damm), yttre våld eller yttre påverkan (t ex skador om produkten har fallit ned) samt normalt och användningsbundet slitage. Detta gäller särskilt för batterier som täcks av en 12 månaders garanti.

   Anspråk på garanti upphör att gälla om ingrepp redan har gjorts i produkten.

3. Garantitiden uppgår till 2 år och gäller från datumet när produkten köptes. Medan garantitiden fortfarande gäller ska anspråk på garanti ställas inom två veckor efter att defekten fastställdes. Det är inte möjligt att ställa anspråk på garanti efter att garantitiden har löpt ut. Garantitiden förlängs inte när produkten repareras eller byts ut, dessutom medför sådana arbeten inte att en ny garantitid börjar gälla för produkten eller för ev. reservdelar som har monterats in. Detta gäller även vid hembesök.

4. För att du ska kunna ställa anspråk på garantin ska den defekta produkten skickas in i tillräckligt frankerat skick till adressen som anges nedan. Bifoga kvittot i original eller ett annat daterat köpebevis. Förvara därför kassakvittot på en säker plats! Beskriv orsaken till reklamationen så noggrant som möjligt. Om defekten i produkten täcks av våra garantitjänster, får du genast en reparerad eller ny apparat av oss.

Givetvis kan vi även, mot debitering, åtgärda skador som antingen inte täcks av garantin eller som har uppstått efter garantitidens slut. Skicka in produkten till nedanstående serviceadress.

HR BIH JAMSTVENI LIST

Poštovani kupče,

naši proizvodi podliježu strogoj kontroli kvalitete. Žao nam je ako bi ipak došlo do toga da uređaj ne funkcionira besprijekorno i zamolili bismo Vas da se u tom slučaju obratite na adresu naše servisne službe navedenu ispod ovog jamstva. Također smo Vam na raspolaganju na dolje navedenom telefonskom broju servisne službe. Za traženje jamstvenog zahtjeva vrijedi sljedeće:

1. Ovi jamstveni uvjeti reguliraju dodatne jamstvene usluge. Ovo jamstvo ne zadire u Vaše zakonsko pravo zahtjeva za ostvarenje jamstvenih usluga. Realizacija jamstvenih usluga je besplatna.

2. Jamstvena usluga obuhvaća isključivo nedostatke nastale zbog greške na materijalu ili tijekom proizvodnje i ograničen je na uklanjanje tih nedostataka odnosno zamjenu uređaja. Molimo da obratite pažnju na to da naši uređaji nisu konstruirani za korištenje u komercijalne svrhe niti u obrtu i industriji. Prema tome, ugovor o jamstvu ne može se ostvariti ako se uređaj koristi u obrtničkim ili industrijskim pogonima kao i u sličnim djelatnostima. Nadalje su iz jamstva isključene usluge zamjene proizvoda u slučaju transportnih oštećenja, šteta zbog nepridržavanja uputa za montažu ili zbog nestručne instalacije, nepridržavanja uputa za uporabu (kao npr. zbog priključka na pogrešni mrežni napon ili vrstu struje), zbog zloporaba ili nestručnih primjena (kao npr. preopterećenje uređaja ili korištenje nedopuštenih alata ili pribora), u slučaju nepridržavanja uputa za održavanje i sigurnosnih odredbi, zbog prodiranja stranih tijela u uređaj (npr. pijeska, kamenja ili prašine), nasilne primjene ili vanjskih utjecaja (kao npr. oštećenja zbog pada) kao i zbog uobičajenog trošenja tijekom korištenja. To naročito vrijedi za baterije za koje ipak dajemo jamstvo od 12 mjeseci.

   Zahtjev za jamstvo prestaje biti valjan ako su na uređaju već izvršeni neki zahvati.

3. Jamstveni rok iznosi 2 godine a započinje s datumom kupnje uređaja. Jamstveni zahtjevi ostvaruju se prije isteka jamstvenog roka unutar dvije godine nakon što ste uočili kvar. Ostvarenje jamstvenog zahtjeva nakon isteka jamstvenog roka je isključeno. Popravkom ili zamjenom uređaja ne produljuje se jamstveni rok niti se tom uslugom ostvarujenovi jamstveni rok za uređaj ili ostale ugrađene rezervne dijelove. To također vrijedi i kod korištenja servisa na licu mjesta.

4. Da biste ostvarili svoj jamstveni zahtjev, molimo Vas da nam pošaljete neispravan uređaj bez plaćanja poštarine na dolje navedenu adresu. Priložite originalni računa za kupnju uređaja ili neki drugi dokaz o kupnji s datumom. Molimo Vas da zbog tog razloga dobro sačuvate račun kao dokaz! Što točnije opišite razlog reklamacije. Ako naša jamstvena usluga obuhvaća kvar nastao na Vašem uređaju, odmah ćemo Vam vratiti popravljeni ili novi uređaj.

Razumljivo je da ćemo za naknadu troškova ukloniti i kvarove koje jamstvena usluga ne obuhvaća. U tom slučaju pošaljite uređaj na adresu našeg servisa.

RS GARANCIJSKI LIST

Poštovani kupče,

naši proizvodi podvrgavaju se strogoj kontroli kvalitete. Žao nam je ako bi se ipak desilo da uređaj ne funkcioniše besprekorno i zamolili bismo Vas da se u tom slučaju obratite na adresu naše servisne službe navedenu ispod ove garancije. Takođe smo Vam na raspolaganju na dole navedenom telefonskom broju servisne službe. Kod zahteva za realizovanje garancije vredi sledeće:

1. Ovi garantni uslovi regulišu dodatne garancije. Ova garancija ne dotiče Vaše zakonsko pravo zahteva za ostvarenje garancije. Realizacija garancije je besplatna.

2. Garancija obuhvata isključivo nedostatke koji nastanu zbog pogreške na materijalu ili tokom proizvodnje i ograničen je na odstranjivanje tih nedostataka odnosno zamenu uređaja. Molimo da obratite pažnju na to da naši uređaji nisu konstruisani za korišćenje u komercijalne svrhe, niti u obrtu i industriji. Prema tome ugovor o garanciji ne može da se ostvari, ako se uređaj koristi u obrtničkim ili fabričkim pogonima, kao i u sličnim delatnostima. Nadalje su iz garancije isključene usluge zamene proizvoda u slučaju transportnih oštećenja, šteta zbog nepridržavanja uputstava za montažu ili zbog nestručne instalacije, nepridržavanja uputstava za upotrebu (kao npr. zbog priključka na pogrešan mrežni napon ili vrstu struje), zbog zloupotreba ili nestručnih primena (kao npr. preopterećenje uređaja ili korišćenje nedozvoljenih alata ili pribora), u slučaju nepridržavanja uputstava za održavanje i bezbednosnih odredaba, zbog prodiranja stranih tela u uređaj (npr. peska, kamenja ili prašine), nasilne primene ili spoljnih uticaja (kao npr. oštećenja zbog pada) kao i zbog uobičajenog habanja tokom korišćenja. To naročito vredi za baterije za koje ipak dajemo garanciju od 12 meseci.

   Zahtev za garanciju prestaje važiti ako su na uređaju već izvršeni neki zahvati.

3. Garantni rok iznosi 2 godine a počinje sa datumom kupnje uređaja. Garantni zahtjevi ostvaruju se pre isteka garantnog roka unutar dve godine nakon što ste uočili kvar. Realizacija garantnog zahteva nakon isteka garantnog roka je isključeno. Popravkom ili zamenom uređaja ne produžava se garantni rok niti se tom uslugom realizuje novi jamstveni rok za uređaj ili ostale ugrađene rezervne delove. To također važi i kod korišćenja servisa na licu mesta.

4. Da biste ostvarili svoj garantni zahtev, molimo Vas da nam pošaljete neispravan uređaj bez plaćanja poštarine na dole navedenu adresu. Priložite original računa za kupnju uređaja ili neki drugi dokaz o kupnji s datumom. Molimo Vas da iz tog razloga dobro sačuvate račun kao dokaz! Što tačnije opišite razlog reklamacije. Ako naša garancija obuhvata kvar koji je nastao na Vašem uređaju, odmah ćemo Vam vratiti popravljen ili novi uređaj.

Podrazumeva se da ćemo za nadoknadu troškova ukloniti i one kvarove koje garancija ne obuhvata. U tom slučaju pošaljite uređaj na adresu našeg servisa.

CZ ZÁRUČNÍ LIST

Vážená zákaznice, vážený zákazníku,

naše výrobky podléhají přísné kontrole kvality. Pokud i přesto tento přístroj bezvadně nefunguje, velice toho litujeme a prosíme Vás, abyste se obrátili na náš zákaznický servis, jehož adresa je uvedena na tomto záručním listu. Rádi Vám budeme k dispozici také telefonicky na níže uvedeném servisním čísle. Pro uplatňování nároků na záruku platí následující:

1. Tyto záruční podmínky upravují dodatečný záruční servis. Vašich zákonných nároků na záruku se tato záruka netýká. Náš záruční servis je pro Vás bezplatný.

2. Záruční servis se vztahuje výhradně na nedostatky, které lze odvodit z vad materiálu nebo výrobních vad a je také omezen pouze na odstranění těchto nedostatků, resp. výměnu přístroje. Dbejte prosím na to, že naše přístroje nebyly podle svého účelu určení konstruovány pro živnostenské, řemeslnické nebo průmyslové použití. Záruční smlouva tak není realizována, pokud byl přístroj používán v živnostenských, řemeslných nebo průmyslových podnicích a při srovnatelných činnostech. Z naší záruky je dále vyloučeno poskytnutí náhrady za dopravní škody, škody způsobené nedodržováním montážního návodu nebo z důvodů neodborné instalace, nedodržování návodu k použití (jako např. připojení na chybné síťové napětí nebo druh proudu), nedovoleného nebo neodborného používání (jako např. přetížení přístroje nebo použití neschválených vložných nástrojů nebo příslušenství), nedodržování pokynů pro údržbu a bezpečnostních pokynů, vniknutí cizích těles do přístroje (jako např. písek, kameny nebo prach), použití násilí nebo poškození v důsledku cizích vlivů (jako např. škody způsobené pádem), jakož také běžného opotřebení způsobeného používáním. To platí obzvláště pro akumulátory, na které přesto poskytujeme záruční lhůtu 12 měsíců.

   Nárok na záruku zaniká, pokud bylo do přístroje již zasahováno.

3. Záruční doba činí 2 roky a začíná datem koupě přístroje. Nároky na záruku před vypršením záruční doby je třeba uplatňovat během dvou týdnů od zjištění defektu. Uplatňování nároků na záruku po vypršení záruční doby je vyloučeno. Oprava nebo výměna přístroje nevede k prodloužení záruční doby, ani k zahájení nové záruční doby za provedený výkon pro přístroj nebo pro případné zamontované náhradní díly. Toto platí také v případě servisu v místě Vašeho bydliště.

4. Při uplatňování Vašeho nároku na záruku zašlete prosím přístroj bez poštovného na níže uvedenou adresu. Přiložte originál prodejního dokladu nebo jiného datovaného potvrzení o koupi. Pokladní lístek si proto dobře uložte jako důkaz! Popište nám prosím pokud možno přesně důvod reklamace. Je-li defekt přístroje v našem záručním servisu obsažen, obdržíte obratem opravený nebo nový přístroj.

Samozřejmě rádi za úhradu nákladů odstraníme defekty na přístroji, které nespadají nebo již nespadají do rozsahu záruky. K tomu nám přístroj prosím zašlete na naši servisní adresu.

SK ZÁRUČNÝ LIST

Vážená zákazníčka, vážený zákazník,

naše výrobky podliehajú prísnej kontrole kvality. V prípade, že nebude prístroj napriek tomu bezchybne fungovať, je nám to veľmi ľúto a prosíme Vás, aby ste sa obrátili na našu servisnú službu na adrese uvedenej na tomto záručnom liste. Radi Vám budeme k dispozícii taktiež telefonicky na uvedenom servisnom telefónnom čísle. Pri uplatňovaní nárokov na záručné plnenie platia nasledujúce podmienky:

1. Tieto záručné podmienky upravujú dodatočné záručné plnenie. Vaše zákonné nároky na záruku nie sú touto zárukou dotknuté. Naše záručné plnenie je pre Vás zadarmo.

2. Záručné plnenie sa vzťahuje výlučne len na nedostatky, ktoré sú spôsobené chybami materiálu alebo výrobnými chybami, a je obmedzené na odstránenie týchto nedostatkov resp. výmenu prístroja. Prosím, dbajte na to, že naše prístroje neboli svojim určením konštruované na profesionálne, remeselnícke ani priemyselné použitie. Táto záručná zmluva sa preto neuzatvára, ak sa prístroj bude používať v profesionálnych, remeselníckych alebo priemyselných prevádzkach ako aj na činnosti rovnocenné s takýmto použitím. Z našej záruky sú okrem toho vylúčené náhradné plnenie za škody pri transporte, škody spôsobené nedodržaním návodu na montáž alebo na základe neodbornej inštalácie, nedodržaním návodu na použitie (ako napr. pripojením na nesprávne sieťové napätie alebo druh prúdu), zneužívaním alebo nesprávnym používaním (ako napr. preťaženie prístroja alebo použitie neprípustných pracovných nástrojov alebo príslušenstva), nedodržaním pokynov pre údržbu a bezpečnostných pokynov, vniknutím cudzích telies do prístroja (ako napr. piesok, kamene alebo prach), použitím násilia alebo cudzieho pôsobenia (napr. škody spôsobené pádom), a taktiež je vylúčené bežné opotrebenie primerané použitiu. To sa týka predovšetkým akumulátorov, na ktoré napriek tomu garantujeme záručnú dobu 12 mesiacov.

   Nárok na záruku zaniká, ak už boli na prístroji svojvoľne uskutočnené zásahy.

3. Doba záruky je 2 roky a začína sa dátumom nákupu prístroja. Nároky na záruku sa musia uplatniť pred koncom uplynutia záručnej doby do dvoch týždňov od zistenia nedostatku. Uplatnenie nárokov na záruku po uplynutí záručnej doby je vylúčené. Oprava alebo výmena prístroja nevedie k predĺženiu záručnej doby ani nedochádza na základe tohto plnenia ku vzniku novej záručnej doby pre prístroj ani pre akékoľvek inštalované náhradné diely. To platí taktiež pri nasadení miestneho servisu.

4. Pre uplatnenie nároku na záruku nám prosím zašlite defektný prístroj oslobodený od poštovného na dole uvedenú adresu. Priložte predajný doklad v origináli alebo iný doklad o zakúpení s dátumom. Prosím, starostlivo si preto uschovajte pokladničný blok ako doklad o zakúpení! Prosím, popíšte nám čo najpresnejšie dôvod reklamácie. Ak spadá defekt prístroja pod naše záručné plnenie, dostanete obratom naspäť opravený alebo nový prístroj.

Samozrejme Vám radi opravíme závady na prístroji na vaše náklady, ak tieto závady nespadajú alebo už nespadajú do rozsahu záruky. Prosím, pošlite nám v takom prípade prístroj na našu servisnú adresu.

(D) GARANTIEURKUNDE

Sehr geehrte Kundin, sehr geehrter Kunde,

unsere Produkte unterliegen einer strengen Qualitätskontrolle. Sollte dieses Gerät dennoch einmal nicht einwandfrei funktionieren, bedauern wir dies sehr und bitten Sie, sich an unseren Servicedienst unter der auf dieser Garantiekarte angegebenen Adresse zu wenden. Gern stehen wir Ihnen auch telefonisch über die unten angegebene Servicerufnummer zur Verfügung. Für die Geltendmachung von Garantieansprüchen gilt Folgendes:

1. Diese Garantiebedingungen regeln zusätzliche Garantieleistungen. Ihre gesetzlichen Gewährleistungsansprüche werden von dieser Garantie nicht berührt. Unsere Garantieleistung ist für Sie kostenlos.

2. Die Garantieleistung erstreckt sich ausschließlich auf Mängel, die auf Material- oder Herstellungsfehler zurückzuführen sind und ist auf die Behebung dieser Mängel bzw. den Austausch des Gerätes beschränkt. Bitte beachten Sie, dass unsere Geräte bestimmungsgemäß nicht für den gewerblichen, handwerklichen oder industriellen Einsatz konstruiert wurden. Ein Garantievertrag kommt daher nicht zustande, wenn das Gerät in Gewerbe-, Handwerks- oder Industriebetrieben sowie bei gleichzusetzenden Tätigkeiten eingesetzt wird.
   Von unserer Garantie sind ferner Ersatzleistungen für Transportschäden, Schäden durch Nichtbeachtung der Montageanleitung oder aufgrund nicht fachgerechter Installation, Nichtbeachtung der Gebrauchsanleitung (wie durch z.B. Anschluss an eine falsche Netzspannung oder Stromart), missbräuchliche oder unsachgemäße Anwendungen (wie z.B. Überlastung des Gerätes oder Verwendung von nicht zugelassenen Einsatzwerkzeugen oder Zubehör), Nichtbeachtung der Wartungs- und Sicherheitsbestimmungen, Eindringen von Fremdkörpern in das Gerät (wie z.B. Sand, Steine oder Staub), Gewaltanwendung oder Fremdeinwirkungen (wie z. B. Schäden durch Herunterfallen) sowie durch verwendungsgemäßen, üblichen Verschleiß ausgeschlossen. Dies gilt insbesondere für Akkus, auf die wir dennoch eine Garantiezeit von
   12 Monaten gewähren

   Der Garantieanspruch erlischt, wenn an dem Gerät bereits Eingriffe vorgenommen wurden.

3. Die Garantiezeit beträgt 2 Jahre und beginnt mit dem Kaufdatum des Gerätes. Garantieansprüche sind vor Ablauf der Garantiezeit innerhalb von zwei Wochen, nachdem Sie den Defekt erkannt haben, geltend zu machen. Die Geltendmachung von Garantieansprüchen nach Ablauf der Garantiezeit ist ausgeschlossen. Die Reparatur oder der Austausch des Gerätes führt weder zu einer Verlängerung der Garantiezeit noch wird eine neue Garantiezeit durch diese Leistung für das Gerät oder für etwaige eingebaute Ersatzteile in Gang gesetzt. Dies gilt auch bei Einsatz eines Vor-Ort-Services.

4. Für die Geltendmachung Ihres Garantieanspruches übersenden Sie bitte das defekte Gerät portofrei an die unten angegebene Adresse. Fügen Sie den Verkaufsbeleg im Original oder einen sonstigen datierten Kauf-nachweis bei. Bitte bewahren Sie deshalb den Kassenbon als Nachweis gut auf! Beschreiben Sie uns bitte den Reklamationsgrund möglichst genau. Ist der Defekt des Gerätes von unserer Garantieleistung erfasst, erhalten Sie umgehend ein repariertes oder neues Gerät zurück.

Selbstverständlich beheben wir gegen Erstattung der Kosten auch gerne Defekte am Gerät, die vom Garantieumfang nicht oder nicht mehr erfasst sind. Dazu senden Sie das Gerät bitte an unsere Serviceadresse.

iSC GmbH • Eschenstraße 6 • 94405 Landau/Isar (Deutschland)
Telefon: +49 [0] 180 5 120 509 • Telefax +49 [0] 180 5 835 830 (Festnetzpreis: 14 ct/min, Mobilfunkpreise maximal: 42 ct/min)
Außerhalb Deutschlands fallen stattdessen Gebühren für ein reguläres Gespräch ins dt. Festnetz an.
E-Mail: info@isc-gmbh.info • Internet: www.isc-gmbh.info

❶ **Service Hotline: 01805 120 509 · www.isc-gmbh.info · Mo-Fr. 8:00-18:00 Uhr**

(Festnetzpreis: 14 ct/min, Mobilfunkpreise maximal: 42 ct/min; Außerhalb Deutschlands fallen stattdessen Gebühren für ein reguläres Gespräch ins dt. Festnetz an.)

Name: ❷

Retouren-Nr. iSC:

Straße / Nr.:

Telefon:

PLZ

Ort

Mobil:

Welcher Fehler ist aufgetreten (genaue Angabe): ❸

Art.-Nr.:

I.-Nr.:

Sehr geehrte Kundin, sehr geehrter Kunde,
bitte beschreiben Sie uns die von Ihnen festgestellte Fehlfunktion Ihres Gerätes als Grund Ihrer Beanstandung möglichst genau. Dadurch können wir für Sie Ihre Reklamation schneller bearbeiten und Ihnen schneller helfen. Eine zu ungenaue Beschreibung mit Begriffen wie „Gerät funktioniert nicht“ oder „Gerät defekt“ verzögert hingegen die Bearbeitung erheblich.

❹ Garantie: JA ☐ NEIN ☐

Kaufbeleg-Nr. / Datum:

❶ Service Hotline kontaktieren oder bei iSC-Webadresse anmelden - es wird Ihnen eine Retourennummer zugeteilt I ❷ Ihre Anschrift eintragen I ❸ Fehlerbeschreibung und Art.-Nr. und I.-Nr. angeben I ❹ Garantiefall JA/NEIN ankreuzen sowie Kaufbeleg-Nr. und Datum angeben und eine Kopie des Kaufbeleges beilegen

EH 12/2011 (01)